RADIK® ДАНЫЕ ПО КРЕПЛЕНИЮ

Расположение крепежных скоб

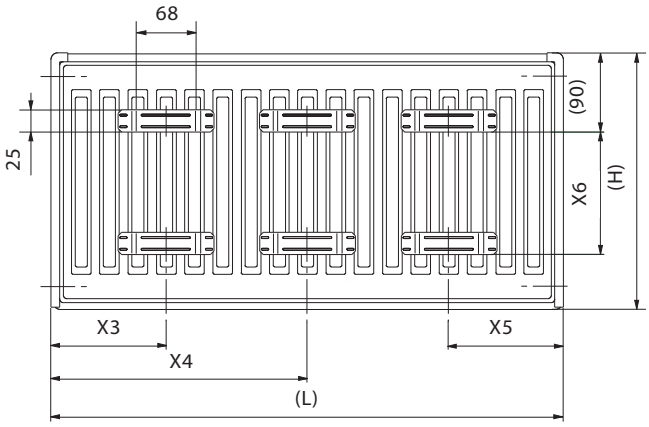

Установка отопительного прибора

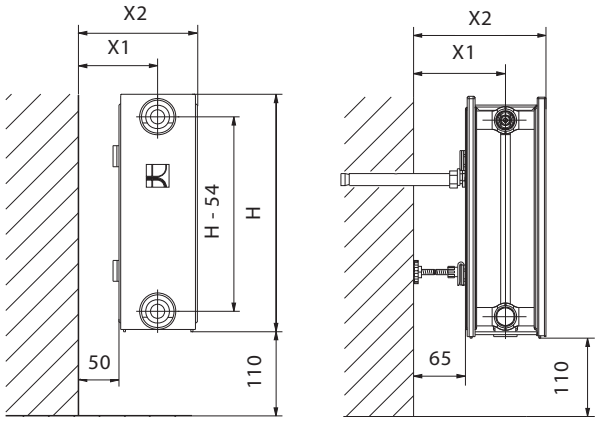

RADIK

HYGIENE
HYGIENE VK
CLEAN
CLEAN VK

Таблицы размеров

Длина L [мм]		400	500 - 1600	1800	2000	2300	2600	3000
X3	A	133	133	133	133	133	133	133
	B	167	167	167	167	167	167	167
	C	117	150	150	150	150	150	150
	D	100	133	133	133	133	133	133
X4	A	-	-	900	1000	1133	1300	1500
	B	-	-	900	1000	1133	1300	1500
	C	-	-	883	983	1150	1283	1483
	D	-	-	900	1000	1133	1300	1500
X5	A	133	133	133	133	133	133	133
	B	100	133	133	133	133	133	133
	C	117	150	150	150	150	150	150
	D	167	167	167	167	167	167	167

A - для типов 10, 20, 20S, 21, 22, 22 COMBI VK, 30, 33, 20 VK, 20 VKL, 20S VK, 21 VK, 21 VKL, 22 VK, 22 VKL, 30 VK, 33 VK, 33 VKL

B - для типа 10 VK
C - для типов 11, 11 VK , 11 VKL
D - для типа 10 VKL

PLAN KLASIK = HYGIENE = CLEAN = KLASIK
PLAN VK = HYGIENE VK = CLEAN VK = VKM = VK
PLAN 11 VKL = 11 VKL

Таблицы размеров

Тип	10 10 VK 10 VKL 10 VKM	11 11 VK 11 VKL 11 VKM	20 20 VK 20 VKL 20 VKM	21 21 VK 21 VKL 21 VKM	22 22 VK 22 VKL 22 VKM 22 COMBI VK	33 33 VK 33 VKL 33 VKM
X1	32	75	83	83	100	100
X2	64	107	116	116	150	205

Значения **X1** и **X2** зависят от типа действительно использованного крепежного кронштейна.

Значения **X2** у отопительных приборов в исполнении PLAN больше на 2 мм.

Таблицы размеров HYGIENE, HYGIENE VK, CLEAN, CLEAN VK

Тип	10 10 VK	20 S 20 S VK	30 30 VK
X1	47	115	115
X2	79	165	220

Значения **X2** у моделей HYGIENE и HYGIENE VK на 2мм больше.

Высота H [мм]	300	400	500	600	900
X6	145	245	345	445	745

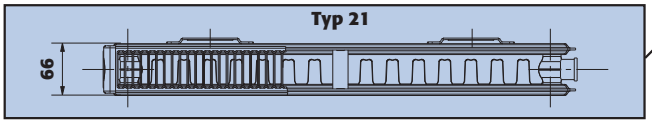

Обзор типов

обозначение	количество панелей	количество конвекторов
Тип 10	1	0
Тип 11	1	1
Тип 20	2	0
Тип 21	2	1
Тип 22	2	2
Тип 30	3	0
Тип 33	3	3

Оставляем за собой право на технические изменения.