ЗАВОД-ПРОИЗВОДИТЕЛЬ

Адрес: 171502, Тверская область,
г.Кимры, ул.Орджоникидзе, 83а
Телефон: +7 (48236) 2-92-46
E-mail: market@kztoradiator.ru

www.kztoradiator.ru

FB.COM/KZTORADIATOR

@KZTORADIATOR

VK.COM/KZTORADIATOR

ПРОДУКЦИЯ И ЦЕНЫ KZTO 2020/ФЕВРАЛЬ

НАДЕЖНОСТЬ И СТИЛЬ,
КОТОРЫЕ ВАС СОГРЕВАЮТ

2020

ПРОДУКЦИЯ И ЦЕНЫ

О НАС

Тепловое оборудование KZTO — надежное решение Ваших задач в стильном исполнении и по выгодной цене.

Компания KZTO — это бренд-новатор с двадцатилетним опытом работы на российском рынке производства теплового оборудования, который год за годом демонстрирует лидирующие позиции и стабильное развитие. Наша продукция производится по европейским стандартам качества с учетом российских условий эксплуатации, поэтому отличается высокой степенью надежности. Стильный дизайн выгодно сочетается с высокой теплоотдачей, а широкий номенклатурный ряд позволяет подобрать радиатор или конвектор под абсолютно любой интерьер.

НАШИ ПРЕИМУЩЕСТВА

1 ВЫСОКИЙ УРОВЕНЬ НАДЕЖНОСТИ

В компании KZTO вопрос качества и надежности производимой продукции всегда был и остается приоритетным. Мы как никто другой изучили особенности эксплуатации теплового оборудования в российских условиях, поэтому можем гарантировать самое высокое качество выпускаемой продукции. Завод оснащен современным европейским оборудованием, а при производстве мы используем только высококлассные материалы. Каждый прибор проходит многоступенчатую проверку на разных стадиях производства, что обеспечивает надежность и абсолютную безопасность во время эксплуатации. Срок службы приборов KZTO составляет не менее 25 лет. Вся продукция и технологические процессы сертифицированы.

2 СТИЛЬНЫЙ ДИЗАЙН

KZTO заботится о том, чтобы тепловое оборудование было не только мощным, но и стильным. Наша компания одна из первых в России начала производить продукцию, используя европейские стандарты стиля и качества. Именно поэтому мы постоянно инвестируем средства в новые разработки и дизайн—проекты. По желанию клиента нашим изделиям можно придать индивидуальную форму, размеры и цвет. Это делает продукцию KZTO незаменимым решением для дизайнеров интерьеров, так как она легко вписывается в проект любой сложности. Компания KZTO смогла сделать тепловое оборудование эталоном стиля и красоты без потери теплоотдачи.

3 ШИРОКИЙ АССОРТИМЕНТ

Для нас важно постоянно развиваться и идти в ногу со временем, чтобы наша продукция соответствовала самым высоким ожиданиям клиентов и партнеров. Именно поэтому мы на регулярной основе проводим технический мониторинг, направленный на своевременное расширение ассортимента продукции по типоразмеру и дизайнерскому исполнению, а также производим новые аксессуары.

Производственные мощности Кимрского Завода Теплового Оборудования позволяют создавать продукт, соответствующий даже нестандартным техническим требованиям. Для каждого прибора предлагается широкий выбор опций. Мы заботимся о том, чтобы обеспечить нашим клиентам индивидуальный подход при выборе теплового оборудования. Наши специалисты всегда готовы оказать профессиональную помощь и подобрать решение, которое идеально впишется в дизайн—концепцию любого интерьера.

ОГЛАВЛЕНИЕ

03. Наша продукция

04. Обзор отопительных приборов KZTO

08. Словарь условных обозначений

09. Радиаторы РС и РСК

22. Завалинка (РС, Гармония, Элегант)

26. Радиаторы Гармония, Гармония А, Гармония С

41. Радиаторы Параллели

47. Радиаторы Соло

53. Радиаторы Зеркало

56. Конвекторы Элегант

58. Конвекторы Элегант Мини

59. Конвекторы Элегант Плюс

65. Конвекторы Элегант В

67. Конвекторы Бриз, Бриз В, Бриз В Turbo

82. Почему нас выбирают

ГАРМОНИЯ
ДИЗАЙНА, ЦЕНЫ
И КАЧЕСТВА

НАША МИССИЯ

Мы создаем стильные решения для осуществления проектов любой сложности. Мы помогаем нашим клиентам воплотить в жизнь их самые смелые мечты, а также создать атмосферу тепла, уюта и красоты на долгие годы.

ИСПОЛЬЗОВАНИЕ ВЫСОКОКАЧЕСТВЕННЫХ КОМПЛЕКТУЮЩИХ И МАТЕРИАЛОВ ПРИ ПРОИЗВОДСТВЕ ЯВЛЯЕТСЯ ГАРАНТОМ БЕЗОПАСНОСТИ И ДОЛГОВЕЧНОСТИ ПРОИЗВОДИМОЙ ПРОДУКЦИИ.

НАША ПРОДУКЦИЯ

СТАЛЬНЫЕ ТРУБЧАТЫЕ РАДИАТОРЫ

ШИРОКИЙ ВЫБОР КОМПЛЕКТУЮЩИХ

ВНУТРИПОЛЬНЫЕ И НАПОЛЬНЫЕ КОНВЕКТОРЫ

Отопительные приборы KZTO — это современные решения для создания комфортного микроклимата в помещениях различного назначения. Постоянно расширяющийся ассортимент продукции по типоразмеру и дизайну, а также производство новых аксессуаров позволяет изготовить тепловые приборы в соответствии с индивидальными спецификациями заказчика. Для каждого прибора предлагается широкий выбор опций. Использование высококачественных комплектующих и материалов при производстве является гарантом безопасности и долговечности производимой продукции.

ОБЗОР ОТОПИТЕЛЬНЫХ ПРИБОРОВ

Современный рынок предлагает потребителю широкий спектр отопительных приборов. Среди этого разнообразия свое достойное место уверенно занимают отопительные приборы производства завода теплового оборудования «КЗТО «РАДИАТОР».

Мы не ставим себя в один ряд с относительно дешевыми алюминиевыми, стальными панельными и чугунными тепловыми приборами, так как наша продукция рассчитана на покупателей, ценящих надежность, безупречное качество и стильный дизайн.

Элегантный внешний вид отопительных приборов и разнообразие цветовой гаммы окраски (базовый цвет – «белый глянцевый» RAL 9016) дает возможность включать их в самые смелые и оригинальные дизайнерские проекты. Покрытие наружных поверхностей приборов производится методом электрофореза (предварительное грунтование) с последующей окраской эпоксиполиэфирными порошками в электростатическом поле и термообработкой.

Фирма провела большой объем работ, чтобы максимально адаптировать отопительные приборы к условиям Российских отопительных сетей с учетом физических и химических характеристик теплоносителя.

Значения теплоотдачи приборов определены по «Методике определения номинального теплового потока отопительных приборов при теплоносителе воде» «НИИ Сантехники» при нормированных условиях: разность средних температур теплоносителя и воздуха в испытательной камере – 70°С; расход теплоносителя через прибор – 0,1кг/с (360кг/час); атмосферное давление – 1013,3 гПа (760 мм.рт.ст.)

Рабочее давление отопительных приборов — до 15 атм. рабочая температура — до 120°С, что позволяет массово применять их в многоэтажных домах с централизованной системой отопления, не говоря уже об индивидуальном (коттеджном) строительстве.

Каждый прибор проходит заводскую опрессовку избыточным давлением не менее 22,5 атм. Тщательно проверяются герметичность прибора, отсутствие дефектов на поверхности. Тестирование радиаторов гарантирует надежность и абсолютную безопасность при эксплуатации.

РАДИАТОРЫ РС И РСК

Наибольшую популярность в рейтинге продаж занимают стальные трубчатые радиаторы РС, тип РС 1, РС 2, РС 3, РС 4, РС 5. Толщина стенок в радиаторах увеличена по сравнению с аналогичными импортными приборами.

Глубина секции радиатора РС 2 составляет 100 мм. Теплоотдача одной секции РС 2-500 равна 70Вт, теплоотдача 1 метра длины радиатора РС 2-500 (теплоплотность) равна 1697Вт/м.

При необходимости использования радиаторов с более высокой теплоплотностью рекомендуем применять радиаторы РС типов РС 3, РС 4, РС 5 — радиаторы с тремя, четырьмя и пятью рядами вертикальных трубок по глубине прибора. Теплоотдача 1 метра длины приборов

РС 3-500 — 2375 Вт/м; приборов РС 4-500 — 2976 Вт/м, приборов РС 5 — 3674 Вт/м. Глубина секции прибора РС 3 составляет 160 мм, глубина секции прибора РС 4 составляет 226 мм, РС 5 — 292 мм. Вес 1 метра длины стального радиатора РС 2-500 приблизительно равен 26 кг.

Для сравнения, вес аналогичного чугунного радиатора — 74 кг.Все вышеуказанные тепловые характеристики радиаторов РС относятся к радиаторам с межцентровым присоединительным размером 500 мм (габаритная высота — 540 мм). Радиаторы РС также имеют модификации с межцентровым расстоянием 300, 750, 900, 1000, 1200, 1500, 1750, 2000 мм. Длина радиаторов до 2052 мм.

Радиаторы РСК — модифицированная модель радиаторов серии РС, вобравшая в себя все его лучшие свойства, но с более привлекательным дизайном. Коллектор имеет сечение круглой формы, что придает радиатору большую элегантность. Новый дизайн и совершенные технологии наполнят Ваш интерьер теплом.

Особенности конструкции, а именно: гладкая наружная поверхность труб и легкая доступность к любой точке поверхности радиаторов обуславливают простоту очистки их от пыли и, соответственно, высокую гигиеничность при эксплуатации. Очистку наружной поверхности радиаторов рекомендуется производить мягкой тканью с нейтральными моющими средствами. Полимерное покрытие радиаторов допускает обработку такими дезинфицирующими препаратами, как Ди-Хлор (0,015%), Сильфохлоратин Д (0,2%), перекись водорода (6%), уксусная кислота (1%). Испытания показали, что такая обработка не приводит к снижению антикоррозийных защитных свойств и ухудшению декоративного внешнего вида прибора.

Радиаторы серии РС рекомендованы для применения в помещениях с повышенными санитарно-гигиеническими требованиями (в лечебно-оздоровительных, школьных и детских учреждениях и т.п.)

Радиаторы выпускаются с боковым и нижним подключением, размер присоединительной резьбы – G 1/2'' или G 3/4''. Радиаторы РС нп (с нижним подключением) оснащаются встроенным терморегулирующим клапаном, воздуховыпускным краном (кран Маевского) и глухой пробкой, дополнительно, по заказам, – термостатическим элементом и запорно-присоединительной арматурой. Радиаторы РС могут монтироваться с медной (через латунные или бронзовые фитинги), стальной и металлопластиковой трубой, в однотрубных и двухтрубных системах отопления. **Гарантия — 5 лет.**

ЗАВАЛИНКА

Завалинка — старинное русское слово. Оно несет в себе глубокий смысл и традиции. Завалинка в нашей ассоциации — это удобство, тепло и блаженство. Это душевная беседа в кругу родных и друзей. Мы готовы предложить Вам все это с учетом современных условий быта и возросших требований к комфорту. Изделие выпускается для подключения в системы отопления. Завалинка предназначена для обогрева помещений, в частности лоджий, веранд, спортивных залов, залов ожидания транспортных терминалов, торговых площадей супермаркетов, а также может служить подоконником и подставкой для цветов в оранжереях или зимнем саду.

Приборы Завалинка изготавливаются на базе:

- Радиатора РС 4 с панелью из дерева;
- Радиатора Гармония 2 с панелью из дерева;
- Конвектора Элегант мини, полностью отделанного деревянными панелями.

РАДИАТОРЫ ГАРМОНИЯ

Отопительные приборы моделей Гармония, Гармония А, Гармония С — это воплощение современной концепции отопительного оборудования. Идеальное решение проблемы отопления, как с точки зрения эстетики, так и с точки зрения эффективности.

Большая номенклатура высот, широкая цветовая гамма, модели радиусного и углового исполнений — всё это инструмент по воплощению Ваших идей по созданию индивидуального интерьера.

Радиатор Гармония — уникальное инженерное решение. Секция радиатора представляет собой трубку с двойной стенкой, в полости которой движется теплоноситель. Диаметр трубки равен 51 мм. Радиатор Гармония имеет площадь излучающей поверхности как и обычный радиатор, но, кроме этого, к его обогревающей способности добавляется значительная конвективная составляющая.

Создающие активный восходящий поток теплого воздуха высокие модели радиатора Гармония рекомендуется использовать также для отопления помещений высотой более 3 м. Обычно в таких помещениях стандартные отопительные приборы устанавливают в 2-3 яруса. Радиаторы Гармония превосходно подойдут для больших залов и просторных холлов с высокими потолками (гостиниц, офисов, культурно-развлекательных учреждений и т.д.)

Теплоотдача 1 метра длины прибора составляет:
- Гармония 1-500 - 1545 Вт/м (глубина секции – 80 мм);
- Гармония 2-500 - 2625 Вт/м (глубина секции – 129 мм).

Высота радиаторов Гармония выбирается из ряда межцентрового расстояния: 155, 300, 400, 500, 750, 1000, 1250, 1500, 1750, 2000 мм. Длина радиаторов — до 2241 мм.

Радиаторы Гармония А, Гармония С — прибор «мягкого» дизайна. Секция этого прибора меньших размеров, чем секция радиатора Гармония, и представляет собой «глухую» трубку, соединенную с коллекторами. Диаметр трубки для Гармонии А40 равен 40 мм, для Гармонии А25 — 25 мм.

Радиаторы Гармония С конструктивно схожи с радиаторами Гармония А, но отличаются по дизайну. Радиаторы Гармония С имеют трубчатые колонки с торцами полусферической формы.

Теплоотдача 1 метра длины прибора составляет:
- Гармония А40 (С40) 1-500 -1200 Вт/м (глубина секции –70 мм);
- Гармония А40 (С40) 2-500 -1920 Вт/м (глубина секции –108 мм);
- Гармония А25 (С25) 1-500 -1073 Вт/м (глубина секции –55 мм);
- Гармония А25 (С25) 2-500 -1710 Вт/м (глубина секции –78 мм).

Межцентровое расстояние радиаторов Гармония А и Гармония С выбирается из ряда: 300, 500, 750, 1000, 1250, 1500, 1750, 2000 мм. Длина радиаторов — до 2251 мм.

Радиусный радиатор Гармония R

Радиусное исполнение, как правило, вызывает интерес у дизайнеров, чьи смелые проекты оценят творческие люди, для которых важна индивидуальность и независимость во всем.

Многие современные здания не обходятся без эркеров и башен. Именно эту изысканность и утонченность плавных изгибов дополнят теплом радиусные радиаторы Гармония R.

РАДИАТОРЫ ПАРАЛЛЕЛИ

Совершенство в простоте. Геометрия линий притягивает взгляд, делает прибор центром внимания. Немного цвета, и содержание меняется. Настоящий конструктивизм — лаконичность и технологичность.
В конструкции радиатора применена прямоугольная труба 40х10мм. Радиаторы Параллели эффективно работают как в вертикальном, так и в горизонтальном исполнении. Радиаторы могут быть одно- или двухрядными. Монтажный размер выбирается из ряда: 300, 500, 750, 1000, 1250, 1500, 1750, 2000мм. Количество секций в различных моделях — от 2 до 90шт.

Теплоотдача 1 метра радиатора в базовом исполнении (монтажный размер – 500мм) составляет:
- Однорядный радиатор «Параллели В1-500» – 1568 Вт/м;
- Двухрядный радиатор «Параллели В2-500» – 2572 Вт/м;
- Рабочее давление радиатора составляет 15 атм.

РАДИАТОРЫ ЗЕРКАЛО

Модификации приборов Гармония, Гармония А40, Параллели. Декорированы зеркалом во всю высоту радиатора.
Гарантия 5 лет.

КОНВЕКТОРЫ БРИЗ И ЭЛЕГАНТ

Медно-алюминиевые конвекторы серии Бриз и серии Элегант представляют элиту тепловых приборов. Использование таких материалов как медь и алюминий определяют долговечность, надежность в сочетании с эффективностью.

«Сердцем» конвекторов серии Бриз и серии Элегант является **медно-алюминиевый теплообменник**, представляющий собой медные трубы, оребренные гофрированными алюминиевыми пластинами. Такая конструкция обеспечивает минимальную тепловую инерционность, которая определяется теплопроводностью металла, применяемого для его изготовления, соотношением объема металла с поверхностью теплообмена и соотношением объема теплоносителя с площадью теплообмена.

Экономичность в эксплуатации таких приборов очевидна, так как только они могут достаточно быстро ответить на резкое изменение температуры в помещении. Чем меньше объем теплоносителя, содержащегося в подводящих каналах теплообменника, а также, чем меньше масса самого радиатора и больше площадь отдающей тепло поверхности, тем легче управляемым в отношении изменения температурного режима является прибор. В этом качестве с конвекторами на основе медно-алюминиевых теплообменников не может сравниться никакой другой отопительный прибор.

Бриз — конвекторы, встраиваемые в структуру пола.
Такие приборы рекомендуются для отопления помещений, имеющих высокие окна или стеклянные стены, где традиционные отопительные приборы применить затруднительно без нарушения дизайнерских решений, а также для дополнительного отопления при смешанной установке с другими приборами. Они создают тепловые завесы от ниспадающих потоков холодного воздуха, предотвращают запотевание окон. В многоэтажных и многофункциональных зданиях применяются интеллектуальные системы «smart-house» (отопление-вентиляция-кондиционирование). В такие системы легко интегрируются конвекторы серии Бриз, встраиваемые в структуру пола.

Конвекторы монтируются в структуру пола, оставляя на видимой поверхности лишь декоративную решетку поперечного рулонного исполнения, которая выглядит как единый с полом дизайн-элемент. Весь же теплообменный узел располагается ниже уровня пола.

Решётка изготавливается из анодированного алюминиевого профиля, из полированной нержавеющей стали или из ценных пород дерева.

Теплообменник конвектора Бриз изготавливается из медной трубы диаметром 15 мм. Трубы оребрены алюминиевыми пластинами размером 50х100 мм. Пластины имеют волнистую (гофрированную) поверхность, увеличивающую площадь теплообмена и прочность пластины.

В приборе Бриз имеется воздухоотводчик (кран Маевского) для удобства удаления воздуха из системы и оконечные латунные переходники с внутренней резьбой G1/2'' для присоединения к отопительной системе.

Латунные переходники позволяют монтировать данные приборы с медной, стальной, металлопластиковой трубой. Конвекторы выпускаются проходными или концевыми, с одним или двумя теплообменниками.

Короб изготавливается из листовой стали. Теплообменник и короб имеют защитное эпоксидное покрытие графитово-серого цвета (RAL 7024), что делает его практически «невидимым» под декоративной решеткой.

Декоративная решетка — рулонного типа, съемная, для обслуживания прибора и очистки от пыли. Декоративная решетка находится на уровне поверхности пола. Вероятно, что человек, находясь в помещении, будет иногда по ней ходить. Серийный конвектор оснащается рулонной решеткой из алюминиевого профиля двутавровой формы. Конструкция декоративной решетки такова, что даже самая слабая в прочностном отношении решетка на самых широких моделях конвекторов спокойно выдерживает, когда человек весом до 120 кг наступает на нее. Это подтверждают величины, полученные при прочностных испытаниях: необратимая деформация декоративной решетки наступает при приложении статической нагрузки площадью 100х100 мм в средней части решетки значением более 260 кг/дм2.

Но вместе с тем, мы не рекомендуем по обычной решетке бегать, прыгать, танцевать на ней, а также прикладывать к ней точечные нагрузки (ставить стулья, столы, шкафы и т.п.). Если же такие факторы предполагаются в процессе эксплуатации (например, в кафе, ресторанах, спортивных залах и т.д.) необходимо при заказе оговаривать установку на конвектор более прочных декоративных решеток.

Для помещений с повышенной влажностью воздуха корпус прибора Бриз, по заказам, изготавливается из нержавеющей стали, со сливной трубкой для удаления конденсата.

Конвекторы серии Бриз выпускаются в нескольких модификациях:

- **Бриз** — конвектор с естественной конвекцией,
- **Бриз В и Бриз В Turbo**— конвектор с принудительной конвекцией (встроены вентиляторы тангенциального типа),
- **Бриз Плинтус** — конвектор минимальных размеров.

Конвекторы серии Бриз изготавливаются **в угловом и радиусном исполнении.** Радиус изгиба, замеренный по средней линии прибора, не должен быть меньше 1000 мм (для Бриз В — не менее 2000мм).

Высота конвекторов Бриз (глубина ниши в полу для этого прибора) выбирается из ряда: 80, 100, 120 мм, ширина: 200, 260, 300, 380 мм, длина до 5000 мм.

Бриз В. Размеры этой модификации: ширина – 240, 260, 360, 380 мм, высота – 85, 120 мм, длина до 3800 мм.

В конвекторе Бриз В применяются малошумящие вентиляторы тангенциального типа. В зависимости от длины конвектора встраивается от 1 до 8 вентиляторов с напряжением питания 220 В или 24В.

Уровень шума, производимый при максимальной скорости вращения вентилятора в конвекторах Бриз В, соответствует категории «А» и при длине конвектора 3500 мм с тепловой мощностью 8747 Вт составляет всего 42 дБ. В бытовых помещениях в ночное время вентиляторы рекомендуется отключать или с помощью регулятора снижать их обороты вращения, достигая тем самым допустимого ночью уровня шума от их работы (30÷33дБ).

Конвекторы Бриз Плинтус с габаритными размерами 84х230 мм (ширина х высота) предназначены для установки по периметру помещения на стыке стен и пола с целью обеспечения равномерного по высоте прогрева помещения.

Теплоотдача базового конвектора (600мм) составляет 354 Вт.
Декоративный кожух с полимерным покрытием обеспечивает элегантный внешний вид. Имеется возможность углового исполнения. Полимерное покрытие, цвет которого может устанавливаться на усмотрение заказчика, позволяет применять данный прибор в самых оригинальных интерьерах. **Гарантия — 5 лет.**

Конвекторы серии Элегант.

Внешний вид конвектора демонстрирует типичную для него элегантность, благодаря которой он и получил свое название. Декоративный кожух современного дизайна имеет в верхней части продольную декоративную решетку из алюминиевого профиля. Конструкция конвекторов обеспечивает температуру на поверхности кожуха, не превышающую 43°С, что соответствует современным гигиеническим требованиям. Теплообменник и короб имеют защитное эпоксиполиэфирное полимерное покрытие белого цвета.

Применяемые для изготовления теплообменников конвекторов Элегант материалы (медь + алюминий) и малые объёмы теплоносителя в трубах теплообменников обуславливают малую инерционность конвекторов серии Элегант и, как следствие этого, наилучшую способность к регулированию тепловых параметров помещений, где они устанавливаются. Конвекторы Элегант легко интегрируются в синтезированные системы «отопление – вентиляция – кондиционирование» с «интеллектуальной» системой управления.

Конструкция теплообменника конвекторов серии Элегант аналогична конструкции теплообменника конвектора Бриз и представляет собой двойную медную трубу, оребренную гофрированными алюминиевыми пластинами прямоугольной формы.

В приборе Элегант имеется воздухоотводчик (кран Маевского) для удобства удаления воздуха из системы и оконечные латунные переходники с внутренней резьбой G1/2'' для присоединения к отопительной системе. Латунные переходники позволяют монтировать данные приборы с медной, стальной, металлопластиковой трубой.

Конвекторы серии Элегант выпускаются в концевом и проходном исполнении, в настенном и напольном вариантах.

По конструкции подключения к отопительной сети все серийно выпускаемые конвекторы подразделяются на три типа:

- конвекторы с нижним подключением (без терморегулирующего клапана);
- конвекторы со встроенным терморегулирующим клапаном (исполнение «Терм»), при этом снаружи остается только термостатический элемент;
- конвекторы с боковым подключением.

Выпускаются следующие модели конвекторов серии Элегант:

1. **Конвекторы Элегант мини**. Благодаря небольшим размерам эстетично вписываются в интерьер современных помещений с высокими окнами и сплошными стеклянными стенами. Отличительной особенностью являются минимальные габариты: высота кожуха 80 или 130 мм, ширина 80,130, 180 и 230 мм. Длина прибора до 2200 мм. Для зданий, имеющих декоративные скругления стен, эркеры, изготавливаются конвекторы Элегант мини R радиусного исполнения. Радиус конвектора от 1000 мм и более замеряется по осевой линии прибора.
2. **Конвекторы Элегант плюс**. Изготавливаются по высоте — 250, 400, 500, 600, 700 и 900 мм при ширине конвектора — 80, 130, 180 и 230 мм. Приборы имеют неразъемный кожух. Длина прибора до 2200 мм. Конвекторы Элегант — два типоразмера по высоте — 250 и 400 мм при ширине конвектора — 110 мм. Длина прибора до 2200 мм. Фронтальная панель конвектора — съемная для обслуживания прибора.
3. **Конвекторы Элегант В**. Напольные или настенные конвекторы с принудительной конвекцией (со встроенными вентиляторами тангенциального типа). Конвектор комплектуется регулятором оборотов двигателя. **Гарантия — 5 лет.**

СОВРЕМЕННЫЕ ТЕХНОЛОГИИ

Современный дизайн и высокие эксплуатационные характеристики — вот обязательные требования к конкурентноспособной продукции. Поиску путей совершенствования того и другого посвящены исследования, непрерывно ведущиеся в лаборатории «КЗТО «РАДИАТОР». Положительные результаты этих исследований успешно внедряются в производство.

Наружное покрытие приборов производится **методом электрофореза** с последующей окраской порошковым напылением. Первым слоем на изделие наносится акриловая грунтовка (под воздействием тока высокого напряжения в ванной с растворенной в воде краской). Во время этого процесса молекулы акрила и пигменты оседают на изделие, образуя плотную, тонкую и однородную пленку краски.

Покрытие, полученное методом электроосаждения, обладает повышенными антикоррозионными свойствами и износостойкостью. При этом покрытие равномерно по толщине даже на изделиях сложной формы. Прочность сцепления покрытия очень высока, как с основным металлом, так и с последующими слоями краски, а значит — исключается вероятность отслоения и расслоения. Вторым слоем в электростатическом поле наносятся полиэфирные или эпоксиполиэфирные порошки с последующей термообработкой.

Для полирования изделий из нержавеющей стали на предприятии применяют **метод электролитно-плазменного полирования.** Поверхность металла после плазменной обработки — это благородное глубокое зеркало. Такого результата невозможно достичь ни механической, ни электрохимической полировкой в кислотных электролитах. При механическом полировании цвет поверхности, во-первых, получается более темным, во-вторых, такая поверхность тускнеет со временем, так как во время трения в поверхностных слоях металла, в связи с перегревом, накапливаются внутренние напряжения. Электрохимическое полирование в кислотных электролитах в принципе сводится к глянцеванию поверхности. При этом процессе микровозвышенности только скругляются, достигается высокий блеск поверхности, но класс шероховатости не улучшается, и поэтому не получается должного зеркального эффекта.

При электролитно-плазменном полировании под воздействием микроразрядов и активных ионов происходит управляемая модификация обрабатываемого металла. Наиболее интенсивному эррозионному воздействию подвергаются острые кромки, неметаллические включения, микровозвышенности. Это ведёт к улучшению класса шероховатости и к появлению блеска.

С течением времени зеркальная поверхность, полученная методом электоролитно-плазменного полирования, не темнеет и не тускнеет.

СЛОВАРЬ УСЛОВНЫХ ОБОЗНАЧЕНИЙ

1. В – наличие вентиляторов в конструкции прибора (прибор Бриз В и Элегант В); вертикальное расположение колонок (Соло В, Параллели В)

2. Г – горизонтальное расположение колонок (Соло Г, Параллели Г)

3. Бок – боковое подключение (для приборов Элегант, Элегант мини, Элегант плюс, Бриз, Бриз В)

4. НП – нижнее подключение прибора (по умолчанию - Соло Г, Параллели Г)

5. 1/2- присоединительная резьба G 1/2” (приборы РС; РСК)

6. 3/4 - присоединительная резьба G3/4” (приборы РС; РСК)

7. 1ТО – количество теплообменников в приборе (Бриз; Бриз В; Элегант, Элегант мини, Элегант плюс, Элегант В)

8. лев – прибор с подключением с левой стороны (приборы с НП: РС, РСК, Гармония, Гармония А25, Гармония С25, Гармония А40, Гармония С40, Соло В, Параллели В; приборы настенного исполнения: Элегант, Элегант В, Элегант мини, Элегант плюс; концевых приборов Бриз и Бриз В радиусных и угловых; Элегант мини радиусных).

9. прав - прибор с подключением с правой стороны (приборы с НП: РС, РСК, Гармония, Гармония А25, Гармония С25, Гармония А40, Гармония С40, Соло В, Параллели В; приборы настенного исполнения: Элегант, Элегант В, Элегант мини, Элегант плюс; концевых приборов Бриз и Бриз В радиусных и угловых; Элегант мини радиусных).

10. R XXXX– радиусное исполнение прибора, радиус изгиба XXXX, измереный по осевой линии прибора (приборы Бриз, Бриз В, Элегант мини)

11. R внутрXXXX - радиусное исполнение прибора, радиус изгиба XXXX, измеренный по осевой линии коллектора, вертикальные трубки секций расположены внутри радиуса (приборы: Гармония 1, Гармония А25 1, Гармония С25 1, Гармония А40 1, Гармония С40 1)

12. R наруж XXXX - радиусное исполнение прибора, радиус изгиба XXXX, измеренный по осевой линии коллектора, вертикальные трубки секций расположены снаружи радиуса (приборы: Гармония 1, Гармония А25 1, Гармония С25 1, Гармония А40 1, Гармония С40 1)

13. Стен – настенное исполнение прибора (Элегант, Элегант мини, Элегант плюс и Элегант В)

14. Конц - прибор с концевым исполнением (Бриз, Бриз В, Бриз подоконник, Бриз плинтус)

15. Прох - прибор с проходным исполнением (Бриз, Бриз В, Бриз подоконник, Бриз плинтус)

16. Прох 1-1 (1 вход, 1 выход), **Прох 2-2** (2 входа, 2 выхода) для Элегант, Элегант мини, Элегант плюс

17. нв – напольное исполнение прибора, высота установки прибора не регулируется (РС, РСК, Гармония, Гармония А25, Гармония С25, Гармония А40, Гармония С40, Соло В, Соло Г, Параллели В, Параллели Г, Элегант, Элегант В, Элегант мини, Элегант плюс).

18. рв – напольное исполнение прибора, высота установки прибора регулируется (Элегант, Элегант мини, Элегант плюс)

19. RAL – прибор окрашен по международной системе соответствия цветов.
Указывается в конце записи условного обозначения прибора

БЕЗ обозначения:

• Базовый цвет RAL 9016 – для всех приборов, кроме приборов серии Бриз

• Базовый цвет RAL 7024 – для приборов серии Бриз

20. Дуб, Бук, Ал, Нерж – материал, из которого изготовлены планки декоративной решетки Бриз

21. Исп - исполнение зеркала (прибор Зеркало)

РАДИАТОРЫ РС/РСК

Повышенная технологичность
и гигиеничность в элегантном исполнении.

ХАРАКТЕРИСТИКИ И ЦЕНЫ

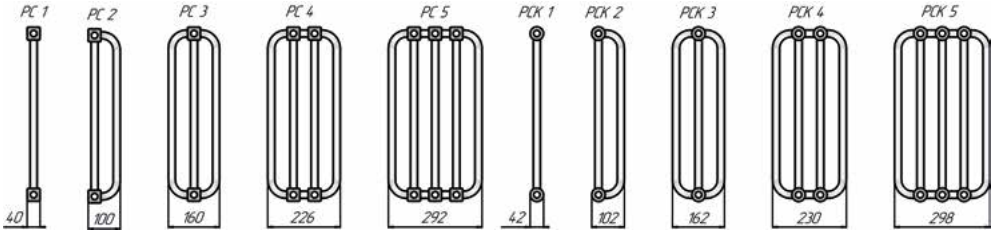

Материал: сталь.
Покрытие: полимер, базовый цвет – «белый глянцевый».
Рабочее давление 15 атм., испытательное – 25 атм.
Температура теплоносителя до 120 °С.
Радиатор РС – радиатор с квадратным коллектором.
Радиатор РСК – радиатор с круглым коллектором.

Присоединительная резьба: G½", G ¾".
Межцентровое расстояние от 300 до 2000 мм.
Базовый вариант – боковое подключение.
Нижнее правостороннее или левостороннее подключения – по заказу.
Настенное исполнение – по умолчанию.

Мощность указана при значении температурного напора ΔТ70 (95°/85°/20°С).

РС 1-300				
Тип прибора				РС 1
Межцентровое расстояние, мм				300
Габаритная высота, мм				340
Глубина, мм				40
Вес секции, кг				0,39
Объем секции, л				0,18
Мощность секции, Вт				27
Обозначение	**Число секций**	**Длина, мм**	**Мощ-ность, Вт**	**Цена с НДС, руб.**
РС 1-300-8	8	330	216	**3 945**
РС 1-300-9	9	371	243	**4 293**
РС 1-300-10	10	412	270	**4 641**
РС 1-300-11	11	453	297	**4 989**
РС 1-300-12	12	494	324	**5 337**
РС 1-300-13	13	535	351	**5 686**
РС 1-300-14	14	576	378	**6 033**
РС 1-300-15	15	617	405	**6 381**
РС 1-300-16	16	658	432	**6 730**
РС 1-300-17	17	699	459	**7 077**
РС 1-300-18	18	740	486	**7 426**
РС 1-300-19	19	781	513	**7 774**
РС 1-300-20	20	822	540	**8 121**
РС 1-300-21	21	863	567	**8 470**
РС 1-300-22	22	904	594	**8 818**
РС 1-300-23	23	945	621	**9 166**
РС 1-300-24	24	986	648	**9 514**
РС 1-300-25	25	1027	675	**9 862**
РС 1-300-26	26	1068	702	**10 210**
РС 1-300-27	27	1109	729	**10 558**
РС 1-300-28	28	1150	756	**10 907**
РС 1-300-29	29	1191	783	**11 254**
РС 1-300-30	30	1232	810	**11 602**
РС 1-300-31	31	1273	837	**11 951**
РС 1-300-32	32	1314	864	**12 298**
РС 1-300-33	33	1355	891	**12 647**
РС 1-300-34	34	1396	918	**12 995**
РС 1-300-35	35	1437	945	**13 342**
РС 1-300-36	36	1478	972	**13 691**
РС 1-300-37	37	1519	999	**14 039**
РС 1-300-38	38	1560	1026	**14 387**
РС 1-300-39	39	1601	1053	**14 735**
РС 1-300-40	40	1642	1080	**15 083**
РС 1-300-41	41	1683	1107	**15 431**
РС 1-300-42	42	1724	1134	**15 779**
РС 1-300-43	43	1765	1161	**16 128**
РС 1-300-44	44	1806	1188	**16 475**
РС 1-300-45	45	1847	1215	**16 823**
РС 1-300-46	46	1888	1242	**17 172**
РС 1-300-47	47	1929	1269	**17 519**
РС 1-300-48	48	1970	1296	**17 868**
РС 1-300-49	49	2011	1323	**18 216**
РС 1-300-50	50	2052	1350	**18 563**

РС 1-500				
Тип прибора				РС 1
Межцентровое расстояние, мм				500
Габаритная высота, мм				540
Глубина, мм				40
Вес секции, кг				0,54
Объем секции, л				0,24
Мощность секции, Вт				39
Обозначение	**Число секций**	**Длина, мм**	**Мощ-ность, Вт**	**Цена с НДС, руб.**
РС 1-500-8	8	330	312	**4 153**
РС 1-500-9	9	371	351	**4 518**
РС 1-500-10	10	412	390	**4 885**
РС 1-500-11	11	453	429	**5 252**
РС 1-500-12	12	494	468	**5 618**
РС 1-500-13	13	535	507	**5 985**
РС 1-500-14	14	576	546	**6 350**
РС 1-500-15	15	617	585	**6 717**
РС 1-500-16	16	658	624	**7 084**
РС 1-500-17	17	699	663	**7 450**
РС 1-500-18	18	740	702	**7 817**
РС 1-500-19	19	781	741	**8 182**
РС 1-500-20	20	822	780	**8 549**
РС 1-500-21	21	863	819	**8 916**
РС 1-500-22	22	904	858	**9 282**
РС 1-500-23	23	945	897	**9 649**
РС 1-500-24	24	986	936	**10 014**
РС 1-500-25	25	1027	975	**10 381**
РС 1-500-26	26	1068	1014	**10 748**
РС 1-500-27	27	1109	1053	**11 114**
РС 1-500-28	28	1150	1092	**11 480**
РС 1-500-29	29	1191	1131	**11 846**
РС 1-500-30	30	1232	1170	**12 213**
РС 1-500-31	31	1273	1209	**12 580**
РС 1-500-32	32	1314	1248	**12 946**
РС 1-500-33	33	1355	1287	**13 312**
РС 1-500-34	34	1396	1326	**13 678**
РС 1-500-35	35	1437	1365	**14 045**
РС 1-500-36	36	1478	1404	**14 412**
РС 1-500-37	37	1519	1443	**14 778**
РС 1-500-38	38	1560	1482	**15 144**
РС 1-500-39	39	1601	1521	**15 510**
РС 1-500-40	40	1642	1560	**15 877**
РС 1-500-41	41	1683	1599	**16 244**
РС 1-500-42	42	1724	1638	**16 609**
РС 1-500-43	43	1765	1677	**16 976**
РС 1-500-44	44	1806	1716	**17 342**
РС 1-500-45	45	1847	1755	**17 709**
РС 1-500-46	46	1888	1794	**18 076**
РС 1-500-47	47	1929	1833	**18 441**
РС 1-500-48	48	1970	1872	**18 808**
РС 1-500-49	49	2011	1911	**19 174**
РС 1-500-50	50	2052	1950	**19 541**

Внимание: Стоимость РСК = Цена из табл. РС + 20%.
Расчет стоимости за нестандартное исполнение – см. стр. 21. Дополнительная комплектация – см.стр.21

Мощность указана при значении температурного напора ΔT70 (95°/85°/20°C).

РС 2-300				
Тип прибора				РС 2
Межцентровое расстояние, мм				300
Габаритная высота, мм				340
Глубина, мм				100
Вес секции, кг				0,66
Объем секции, л				0,29
Мощность секции, Вт				45
Обозначение	**Число секций**	**Длина, мм**	**Мощность, Вт**	**Цена с НДС, руб.**
РС 2-300-8	8	330	360	**5 802**
РС 2-300-9	9	371	405	**6 381**
РС 2-300-10	10	412	450	**6 961**
РС 2-300-11	11	453	495	**7 542**
РС 2-300-12	12	494	540	**8 121**
РС 2-300-13	13	535	585	**8 702**
РС 2-300-14	14	576	630	**9 282**
РС 2-300-15	15	617	675	**9 862**
РС 2-300-16	16	658	720	**10 442**
РС 2-300-17	17	699	765	**11 023**
РС 2-300-18	18	740	810	**11 602**
РС 2-300-19	19	781	855	**12 182**
РС 2-300-20	20	822	900	**12 763**
РС 2-300-21	21	863	945	**13 342**
РС 2-300-22	22	904	990	**13 923**
РС 2-300-23	23	945	1035	**14 503**
РС 2-300-24	24	986	1080	**15 083**
РС 2-300-25	25	1027	1125	**15 663**
РС 2-300-26	26	1068	1170	**16 244**
РС 2-300-27	27	1109	1215	**16 823**
РС 2-300-28	28	1150	1260	**17 404**
РС 2-300-29	29	1191	1305	**17 984**
РС 2-300-30	30	1232	1350	**18 563**
РС 2-300-31	31	1273	1395	**19 144**
РС 2-300-32	32	1314	1440	**19 724**
РС 2-300-33	33	1355	1485	**20 304**
РС 2-300-34	34	1396	1530	**20 884**
РС 2-300-35	35	1437	1575	**21 465**
РС 2-300-36	36	1478	1620	**22 044**
РС 2-300-37	37	1519	1665	**22 625**
РС 2-300-38	38	1560	1710	**23 205**
РС 2-300-39	39	1601	1755	**23 784**
РС 2-300-40	40	1642	1800	**24 365**
РС 2-300-41	41	1683	1845	**24 945**
РС 2-300-42	42	1724	1890	**25 525**
РС 2-300-43	43	1765	1935	**26 105**
РС 2-300-44	44	1806	1980	**26 686**
РС 2-300-45	45	1847	2025	**27 265**
РС 2-300-46	46	1888	2070	**27 846**
РС 2-300-47	47	1929	2115	**28 426**
РС 2-300-48	48	1970	2160	**29 006**
РС 2-300-49	49	2011	2205	**29 586**
РС 2-300-50	50	2052	2250	**30 166**

РС 2-500				
Тип прибора				РС 2
Межцентровое расстояние, мм				500
Габаритная высота, мм				540
Глубина, мм				100
Вес секции, кг				0,96
Объем секции, л				0,4
Мощность секции, Вт				68
Обозначение	**Число секций**	**Длина, мм**	**Мощность, Вт**	**Цена с НДС, руб.**
РС 2-500-8	8	330	544	**6 107**
РС 2-500-9	9	371	612	**6 717**
РС 2-500-10	10	412	680	**7 328**
РС 2-500-11	11	453	748	**7 938**
РС 2-500-12	12	494	816	**8 549**
РС 2-500-13	13	535	884	**9 160**
РС 2-500-14	14	576	952	**9 770**
РС 2-500-15	15	617	1020	**10 381**
РС 2-500-16	16	658	1088	**10 992**
РС 2-500-17	17	699	1156	**11 602**
РС 2-500-18	18	740	1224	**12 213**
РС 2-500-19	19	781	1292	**12 824**
РС 2-500-20	20	822	1360	**13 434**
РС 2-500-21	21	863	1428	**14 045**
РС 2-500-22	22	904	1496	**14 656**
РС 2-500-23	23	945	1564	**15 266**
РС 2-500-24	24	986	1632	**15 877**
РС 2-500-25	25	1027	1700	**16 488**
РС 2-500-26	26	1068	1768	**17 098**
РС 2-500-27	27	1109	1836	**17 709**
РС 2-500-28	28	1150	1904	**18 320**
РС 2-500-29	29	1191	1972	**18 930**
РС 2-500-30	30	1232	2040	**19 541**
РС 2-500-31	31	1273	2108	**20 151**
РС 2-500-32	32	1314	2176	**20 762**
РС 2-500-33	33	1355	2244	**21 373**
РС 2-500-34	34	1396	2312	**21 983**
РС 2-500-35	35	1437	2380	**22 594**
РС 2-500-36	36	1478	2448	**23 205**
РС 2-500-37	37	1519	2516	**23 815**
РС 2-500-38	38	1560	2584	**24 426**
РС 2-500-39	39	1601	2652	**25 037**
РС 2-500-40	40	1642	2720	**25 647**
РС 2-500-41	41	1683	2788	**26 258**
РС 2-500-42	42	1724	2856	**26 869**
РС 2-500-43	43	1765	2924	**27 479**
РС 2-500-44	44	1806	2992	**28 090**
РС 2-500-45	45	1847	3060	**28 701**
РС 2-500-46	46	1888	3128	**29 311**
РС 2-500-47	47	1929	3196	**29 922**
РС 2-500-48	48	1970	3264	**30 533**
РС 2-500-49	49	2011	3332	**31 143**
РС 2-500-50	50	2052	3400	**31 754**

Внимание: Стоимость РСК = Цена из табл. РС + 20%.
Расчет стоимости за нестандартное исполнение – см. стр. 21.
Дополнительная комплектация – см.стр.21.

Трубчатые радиаторы **РС, РСК**

Мощность указана при значении температурного напора ΔT70 (95°/85°/20°C).

РС 3-300				
Тип прибора				РС 3
Межцентровое расстояние, мм				300
Габаритная высота, мм				340
Глубина, мм				160
Вес секции, кг				0,93
Объем секции, л				0,39
Мощность секции, Вт				64
Обозначение	**Число секций**	**Длина, мм**	**Мощ-ность, Вт**	**Цена с НДС, руб.**
РС 3-300-8	8	330	512	**8 194**
РС 3-300-9	9	371	576	**9 063**
РС 3-300-10	10	412	640	**9 932**
РС 3-300-11	11	453	704	**10 801**
РС 3-300-12	12	494	768	**11 670**
РС 3-300-13	13	535	832	**12 539**
РС 3-300-14	14	576	896	**13 408**
РС 3-300-15	15	617	960	**14 277**
РС 3-300-16	16	658	1024	**15 146**
РС 3-300-17	17	699	1088	**16 015**
РС 3-300-18	18	740	1152	**16 884**
РС 3-300-19	19	781	1216	**17 753**
РС 3-300-20	20	822	1280	**18 622**
РС 3-300-21	21	863	1344	**19 491**
РС 3-300-22	22	904	1408	**20 360**
РС 3-300-23	23	945	1472	**21 229**
РС 3-300-24	24	986	1536	**22 098**
РС 3-300-25	25	1027	1600	**22 967**
РС 3-300-26	26	1068	1664	**23 836**
РС 3-300-27	27	1109	1728	**24 705**
РС 3-300-28	28	1150	1792	**25 574**
РС 3-300-29	29	1191	1856	**26 443**
РС 3-300-30	30	1232	1920	**27 312**
РС 3-300-31	31	1273	1984	**28 181**
РС 3-300-32	32	1314	2048	**29 050**
РС 3-300-33	33	1355	2112	**29 919**
РС 3-300-34	34	1396	2176	**30 788**
РС 3-300-35	35	1437	2240	**31 657**
РС 3-300-36	36	1478	2304	**32 526**
РС 3-300-37	37	1519	2368	**33 395**
РС 3-300-38	38	1560	2432	**34 264**
РС 3-300-39	39	1601	2496	**35 133**
РС 3-300-40	40	1642	2560	**36 002**
РС 3-300-41	41	1683	2624	**36 871**
РС 3-300-42	42	1724	2688	**37 740**
РС 3-300-43	43	1765	2752	**38 609**
РС 3-300-44	44	1806	2816	**39 478**
РС 3-300-45	45	1847	2880	**40 347**
РС 3-300-46	46	1888	2944	**41 216**
РС 3-300-47	47	1929	3008	**42 085**
РС 3-300-48	48	1970	3072	**42 954**
РС 3-300-49	49	2011	3136	**43 823**
РС 3-300-50	50	2052	3200	**44 692**

РС 3-500				
Тип прибора				РС 3
Межцентровое расстояние, мм				500
Габаритная высота, мм				540
Глубина, мм				160
Вес секции, кг				1,38
Объем секции, л				0,56
Мощность секции, Вт				98
Обозначение	**Число секций**	**Длина, мм**	**Мощ-ность, Вт**	**Цена с НДС, руб.**
РС 3-500-8	8	330	784	**8 625**
РС 3-500-9	9	371	882	**9 540**
РС 3-500-10	10	412	980	**10 454**
РС 3-500-11	11	453	1078	**11 369**
РС 3-500-12	12	494	1176	**12 284**
РС 3-500-13	13	535	1274	**13 199**
РС 3-500-14	14	576	1372	**14 113**
РС 3-500-15	15	617	1470	**15 028**
РС 3-500-16	16	658	1568	**15 943**
РС 3-500-17	17	699	1666	**16 858**
РС 3-500-18	18	740	1764	**17 772**
РС 3-500-19	19	781	1862	**18 687**
РС 3-500-20	20	822	1960	**19 602**
РС 3-500-21	21	863	2058	**20 517**
РС 3-500-22	22	904	2156	**21 432**
РС 3-500-23	23	945	2254	**22 346**
РС 3-500-24	24	986	2352	**23 261**
РС 3-500-25	25	1027	2450	**24 176**
РС 3-500-26	26	1068	2548	**25 091**
РС 3-500-27	27	1109	2646	**26 005**
РС 3-500-28	28	1150	2744	**26 920**
РС 3-500-29	29	1191	2842	**27 835**
РС 3-500-30	30	1232	2940	**28 750**
РС 3-500-31	31	1273	3038	**29 664**
РС 3-500-32	32	1314	3136	**30 579**
РС 3-500-33	33	1355	3234	**31 494**
РС 3-500-34	34	1396	3332	**32 409**
РС 3-500-35	35	1437	3430	**33 323**
РС 3-500-36	36	1478	3528	**34 238**
РС 3-500-37	37	1519	3626	**35 153**
РС 3-500-38	38	1560	3724	**36 068**
РС 3-500-39	39	1601	3822	**36 982**
РС 3-500-40	40	1642	3920	**37 897**
РС 3-500-41	41	1683	4018	**38 812**
РС 3-500-42	42	1724	4116	**39 727**
РС 3-500-43	43	1765	4214	**40 641**
РС 3-500-44	44	1806	4312	**41 556**
РС 3-500-45	45	1847	4410	**42 471**
РС 3-500-46	46	1888	4508	**43 386**
РС 3-500-47	47	1929	4606	**44 301**
РС 3-500-48	48	1970	4704	**45 215**
РС 3-500-49	49	2011	4802	**46 130**
РС 3-500-50	50	2052	4900	**47 045**

Внимание: Стоимость РСК = Цена из табл. РС + 20%.
Расчет стоимости за нестандартное исполнение – см. стр. 21
Дополнительная комплектация – см.стр. 21

Мощность указана при значении температурного напора ΔT70 (95°/85°/20°C).

РС 4-300				
Тип прибора				РС 4
Межцентровое расстояние, мм				300
Габаритная высота, мм				340
Глубина, мм				226
Вес секции, кг				1,32
Объем секции, л				0,6
Мощность секции, Вт				79,2
Обозначение	**Число секций**	**Длина, мм**	**Мощ-ность, Вт**	**Цена с НДС, руб.**
РС 4-300-8	8	330	634	**13 519**
РС 4-300-9	9	371	713	**14 592**
РС 4-300-10	10	412	792	**15 665**
РС 4-300-11	11	453	871	**16 738**
РС 4-300-12	12	494	950	**17 811**
РС 4-300-13	13	535	1030	**18 883**
РС 4-300-14	14	576	1109	**19 956**
РС 4-300-15	15	617	1188	**21 029**
РС 4-300-16	16	658	1267	**22 102**
РС 4-300-17	17	699	1346	**23 174**
РС 4-300-18	18	740	1426	**24 247**
РС 4-300-19	19	781	1505	**25 320**
РС 4-300-20	20	822	1584	**26 393**
РС 4-300-21	21	863	1663	**27 465**
РС 4-300-22	22	904	1742	**28 537**
РС 4-300-23	23	945	1822	**29 610**
РС 4-300-24	24	986	1901	**30 683**
РС 4-300-25	25	1027	1980	**31 756**
РС 4-300-26	26	1068	2059	**32 829**
РС 4-300-27	27	1109	2138	**33 901**
РС 4-300-28	28	1150	2218	**34 974**
РС 4-300-29	29	1191	2297	**36 047**
РС 4-300-30	30	1232	2376	**37 120**
РС 4-300-31	31	1273	2455	**38 193**
РС 4-300-32	32	1314	2534	**39 264**
РС 4-300-33	33	1355	2614	**40 337**
РС 4-300-34	34	1396	2693	**41 410**
РС 4-300-35	35	1437	2772	**42 483**
РС 4-300-36	36	1478	2851	**43 555**
РС 4-300-37	37	1519	2930	**44 628**
РС 4-300-38	38	1560	3010	**45 701**
РС 4-300-39	39	1601	3089	**46 774**
РС 4-300-40	40	1642	3168	**47 847**
РС 4-300-41	41	1683	3247	**48 919**
РС 4-300-42	42	1724	3326	**49 992**
РС 4-300-43	43	1765	3406	**51 065**
РС 4-300-44	44	1806	3485	**52 138**
РС 4-300-45	45	1847	3564	**53 211**
РС 4-300-46	46	1888	3643	**54 282**
РС 4-300-47	47	1929	3722	**55 355**
РС 4-300-48	48	1970	3802	**56 428**
РС 4-300-49	49	2011	3881	**57 501**
РС 4-300-50	50	2052	3960	**58 574**

РС 4-500				
Тип прибора				РС 4
Межцентровое расстояние, мм				500
Габаритная высота, мм				540
Глубина, мм				226
Вес секции, кг				1,92
Объем секции, л				0,82
Мощность секции, Вт				122,5
Обозначение	**Число секций**	**Длина, мм**	**Мощ-ность, Вт**	**Цена с НДС, руб.**
РС 4-500-8	8	330	980	**14 228**
РС 4-500-9	9	371	1103	**15 358**
РС 4-500-10	10	412	1225	**16 488**
РС 4-500-11	11	453	1348	**17 617**
РС 4-500-12	12	494	1470	**18 747**
РС 4-500-13	13	535	1593	**19 877**
РС 4-500-14	14	576	1715	**21 006**
РС 4-500-15	15	617	1838	**22 136**
РС 4-500-16	16	658	1960	**23 266**
РС 4-500-17	17	699	2083	**24 395**
РС 4-500-18	18	740	2205	**25 525**
РС 4-500-19	19	781	2328	**26 655**
РС 4-500-20	20	822	2450	**27 785**
РС 4-500-21	21	863	2573	**28 914**
РС 4-500-22	22	904	2695	**30 044**
РС 4-500-23	23	945	2818	**31 174**
РС 4-500-24	24	986	2940	**32 304**
РС 4-500-25	25	1027	3063	**33 433**
РС 4-500-26	26	1068	3185	**34 563**
РС 4-500-27	27	1109	3308	**35 693**
РС 4-500-28	28	1150	3430	**36 822**
РС 4-500-29	29	1191	3553	**37 952**
РС 4-500-30	30	1232	3675	**39 082**
РС 4-500-31	31	1273	3798	**40 211**
РС 4-500-32	32	1314	3920	**41 341**
РС 4-500-33	33	1355	4043	**42 471**
РС 4-500-34	34	1396	4165	**43 600**
РС 4-500-35	35	1437	4288	**44 730**
РС 4-500-36	36	1478	4411	**45 860**

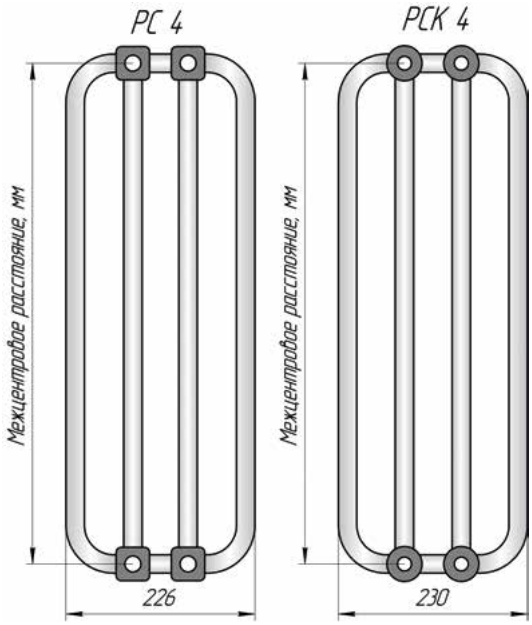

Внимание: Стоимость РСК = Цена из табл. РС + 20%
Расчет стоимости за нестандартное исполнение – см. стр.21.
Дополнительная комплектация – см.стр.21.

Трубчатые радиаторы **РС, РСК**

Мощность указана при значении температурного напора ΔT70 (95°/85°/20°C).

РС 5-300				
Тип прибора				РС 5
Межцентровое расстояние, мм				300
Габаритная высота, мм				340
Глубина, мм				292
Вес секции, кг				1,71
Объем секции, л				0,8
Мощность секции, Вт				103,7
Обозначение	**Число секций**	**Длина, мм**	**Мощ-ность, Вт**	**Цена с НДС, руб.**
РС 5-300-8	8	330	830	**17 881**
РС 5-300-9	9	371	933	**19 195**
РС 5-300-10	10	412	1037	**20 508**
РС 5-300-11	11	453	1141	**21 820**
РС 5-300-12	12	494	1244	**23 133**
РС 5-300-13	13	535	1348	**24 447**
РС 5-300-14	14	576	1452	**25 759**
РС 5-300-15	15	617	1556	**27 072**
РС 5-300-16	16	658	1659	**28 385**
РС 5-300-17	17	699	1763	**29 698**
РС 5-300-18	18	740	1867	**31 011**
РС 5-300-19	19	781	1970	**32 324**
РС 5-300-20	20	822	2074	**33 636**
РС 5-300-21	21	863	2178	**34 950**
РС 5-300-22	22	904	2281	**36 263**
РС 5-300-23	23	945	2385	**37 575**
РС 5-300-24	24	986	2489	**38 888**
РС 5-300-25	25	1027	2593	**40 202**
РС 5-300-26	26	1068	2696	**41 514**
РС 5-300-27	27	1109	2800	**42 827**
РС 5-300-28	28	1150	2904	**44 139**
РС 5-300-29	29	1191	3007	**45 453**
РС 5-300-30	30	1232	3111	**46 766**
РС 5-300-31	31	1273	3214	**48 078**
РС 5-300-32	32	1314	3318	**49 391**
РС 5-300-33	33	1355	3422	**50 705**
РС 5-300-34	34	1396	3526	**52 017**
РС 5-300-35	35	1437	3630	**53 330**
РС 5-300-36	36	1478	3733	**54 643**
РС 5-300-37	37	1519	3837	**55 956**
РС 5-300-38	38	1560	3941	**57 269**
РС 5-300-39	39	1601	4044	**58 582**
РС 5-300-40	40	1642	4148	**59 894**

РС 5-500				
Тип прибора				РС 5
Межцентровое расстояние, мм				500
Габаритная высота, мм				540
Глубина, мм				292
Вес секции, кг				2,46
Объем секции, л				1,1
Мощность секции, Вт				151,5
Обозначение	**Число секций**	**Длина, мм**	**Мощ-ность, Вт**	**Цена с НДС, руб.**
РС 5-500-6	6	248	909	**17 265**
РС 5-500-7	7	289	1061	**18 888**
РС 5-500-8	8	330	1212	**20 510**
РС 5-500-9	9	371	1364	**22 132**
РС 5-500-10	10	412	1515	**23 754**
РС 5-500-11	11	453	1667	**25 377**
РС 5-500-12	12	494	1818	**26 999**
РС 5-500-13	13	535	1970	**28 621**
РС 5-500-14	14	576	2121	**30 244**
РС 5-500-15	15	617	2273	**31 865**
РС 5-500-16	16	658	2424	**33 488**
РС 5-500-17	17	699	2576	**35 111**
РС 5-500-18	18	740	2727	**36 732**
РС 5-500-19	19	781	2879	**38 355**
РС 5-500-20	20	822	3030	**39 977**
РС 5-500-21	21	863	3182	**41 599**
РС 5-500-22	22	904	3333	**43 222**
РС 5-500-23	23	945	3485	**44 844**
РС 5-500-24	24	986	3636	**46 466**
РС 5-500-25	25	1027	3788	**48 088**
РС 5-500-26	26	1068	3939	**49 711**
РС 5-500-27	27	1109	4091	**51 333**
РС 5-500-28	28	1150	4242	**52 955**

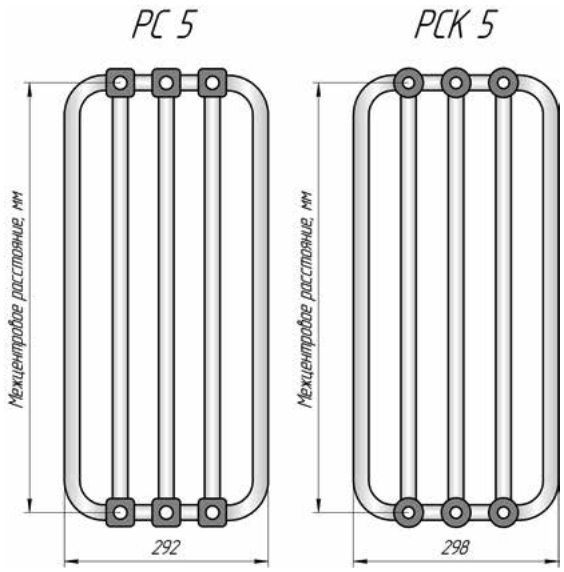

Данная модель (РС 5/ РСК 5) выпускается только в напольном исполнении.

Напольное исполнение (РС 5 нв, РСК 5 нв):
Стоимость = Цена из табл. + 1362 руб.

Внимание: Стоимость РСК = Цена из табл. РС + 20%
Расчет стоимости за нестандартное исполнение – см. стр. 21. Дополнительная комплектация – см.стр.21.

Мощность указана при значении температурного напора ΔT70 (95°/85°/20°C).

РС 1-750				
Тип прибора				РС 1
Межцентровое расстояние, мм				750
Габаритная высота, мм				790
Глубина, мм				40
Вес секции, кг				0,73
Объем секции, л				0,31
Мощность секции, Вт				52
Обозначение	**Число секций**	**Длина, мм**	**Мощ-ность, Вт**	**Цена с НДС, руб.**
РС 1-750-4	4	166	208	**4 773**
РС 1-750-5	5	207	260	**5 341**
РС 1-750-6	6	248	312	**5 909**
РС 1-750-7	7	289	364	**6 476**
РС 1-750-8	8	330	416	**7 044**
РС 1-750-9	9	371	468	**7 612**
РС 1-750-10	10	412	520	**8 180**
РС 1-750-11	11	453	572	**8 747**
РС 1-750-12	12	494	624	**9 315**
РС 1-750-13	13	535	676	**9 883**
РС 1-750-14	14	576	728	**10 451**
РС 1-750-15	15	617	780	**11 018**
РС 1-750-16	16	658	832	**11 586**

РС 1-900				
Тип прибора				РС 1
Межцентровое расстояние, мм				900
Габаритная высота, мм				940
Глубина, мм				40
Вес секции, кг				0,84
Объем секции, л				0,35
Мощность секции, Вт				59,6
Обозначение	**Число секций**	**Длина, мм**	**Мощ-ность, Вт**	**Цена с НДС, руб.**
РС 1-900-4	4	166	238	**5 075**
РС 1-900-5	5	207	298	**5 707**
РС 1-900-6	6	248	358	**6 340**
РС 1-900-7	7	289	417	**6 972**
РС 1-900-8	8	330	477	**7 605**
РС 1-900-9	9	371	536	**8 237**
РС 1-900-10	10	412	596	**8 870**
РС 1-900-11	11	453	656	**9 502**
РС 1-900-12	12	494	715	**10 135**
РС 1-900-13	13	535	775	**10 767**
РС 1-900-14	14	576	834	**11 400**
РС 1-900-15	15	617	894	**12 032**
РС 1-900-16	16	658	954	**12 665**

РС 1-1000				
Тип прибора				РС 1
Межцентровое расстояние, мм				1000
Габаритная высота, мм				1040
Глубина, мм				40
Вес секции, кг				0,92
Объем секции, л				0,38
Мощность секции, Вт				64,8
Обозначение	**Число секций**	**Длина, мм**	**Мощ-ность, Вт**	**Цена с НДС, руб.**
РС 1-1000-4	4	166	259	**5 305**
РС 1-1000-5	5	207	324	**5 995**
РС 1-1000-6	6	248	389	**6 685**
РС 1-1000-7	7	289	454	**7 375**
РС 1-1000-8	8	330	518	**8 065**
РС 1-1000-9	9	371	583	**8 755**
РС 1-1000-10	10	412	648	**9 445**
РС 1-1000-11	11	453	713	**10 135**
РС 1-1000-12	12	494	778	**10 825**
РС 1-1000-13	13	535	842	**11 515**
РС 1-1000-14	14	576	907	**12 205**
РС 1-1000-15	15	617	972	**12 895**
РС 1-1000-16	16	658	1037	**13 585**

РС 1-1200				
Тип прибора				РС 1
Межцентровое расстояние, мм				1200
Габаритная высота, мм				1240
Глубина, мм				40
Вес секции, кг				1,07
Объем секции, л				0,44
Мощность секции, Вт				75,1
Обозначение	**Число секций**	**Длина, мм**	**Мощ-ность, Вт**	**Цена с НДС, руб.**
РС 1-1200-4	4	166	300	**5 980**
РС 1-1200-5	5	207	376	**6 756**
РС 1-1200-6	6	248	451	**7 533**
РС 1-1200-7	7	289	526	**8 309**
РС 1-1200-8	8	330	601	**9 085**
РС 1-1200-9	9	371	676	**9 861**
РС 1-1200-10	10	412	751	**10 638**
РС 1-1200-11	11	453	826	**11 414**
РС 1-1200-12	12	494	901	**12 190**
РС 1-1200-13	13	535	976	**12 966**
РС 1-1200-14	14	576	1051	**13 743**
РС 1-1200-15	15	617	1127	**14 519**
РС 1-1200-16	16	658	1202	**15 295**

РС 1-1500				
Тип прибора				РС 1
Межцентровое расстояние, мм				1500
Габаритная высота, мм				1540
Глубина, мм				40
Вес секции, кг				1,3
Объем секции, л				0,52
Мощность секции, Вт				90,6
Обозначение	**Число секций**	**Длина, мм**	**Мощ-ность, Вт**	**Цена с НДС, руб.**
РС 1-1500-4	4	166	362	**6 591**
РС 1-1500-5	5	207	453	**7 497**
РС 1-1500-6	6	248	544	**8 402**
РС 1-1500-7	7	289	634	**9 308**
РС 1-1500-8	8	330	725	**10 213**
РС 1-1500-9	9	371	815	**11 119**
РС 1-1500-10	10	412	906	**12 024**
РС 1-1500-11	11	453	997	**12 931**
РС 1-1500-12	12	494	1087	**13 836**
РС 1-1500-13	13	535	1178	**14 742**
РС 1-1500-14	14	576	1268	**15 647**
РС 1-1500-15	15	617	1359	**16 553**
РС 1-1500-16	16	658	1450	**17 458**

РС 1-1750				
Тип прибора				РС 1
Межцентровое расстояние, мм				1750
Габаритная высота, мм				1790
Глубина, мм				40
Вес секции, кг				1,49
Объем секции, л				0,6
Мощность секции, Вт				103,3
Обозначение	**Число секций**	**Длина, мм**	**Мощ-ность, Вт**	**Цена с НДС, руб.**
РС 1-1750-4	4	166	413	**7 130**
РС 1-1750-5	5	207	517	**8 158**
РС 1-1750-6	6	248	620	**9 185**
РС 1-1750-7	7	289	723	**10 213**
РС 1-1750-8	8	330	826	**11 241**
РС 1-1750-9	9	371	930	**12 269**
РС 1-1750-10	10	412	1033	**13 296**
РС 1-1750-11	11	453	1136	**14 324**
РС 1-1750-12	12	494	1240	**15 353**
РС 1-1750-13	13	535	1343	**16 381**
РС 1-1750-14	14	576	1446	**17 408**
РС 1-1750-15	15	617	1550	**18 436**
РС 1-1750-16	16	658	1653	**19 464**

РС 1-2000				
Тип прибора				РС 1
Межцентровое расстояние, мм				2000
Габаритная высота, мм				2040
Глубина, мм				40
Вес секции, кг				1,68
Объем секции, л				0,66
Мощность секции, Вт				116,3
Обозначение	**Число секций**	**Длина, мм**	**Мощ-ность, Вт**	**Цена с НДС, руб.**
РС 1-2000-4	4	166	465	**7 604**
РС 1-2000-5	5	207	582	**8 740**
РС 1-2000-6	6	248	698	**9 875**
РС 1-2000-7	7	289	814	**11 011**
РС 1-2000-8	8	330	930	**12 146**
РС 1-2000-9	9	371	1047	**13 283**
РС 1-2000-10	10	412	1163	**14 418**
РС 1-2000-11	11	453	1279	**15 554**
РС 1-2000-12	12	494	1396	**16 689**
РС 1-2000-13	13	535	1512	**17 825**
РС 1-2000-14	14	576	1628	**18 960**
РС 1-2000-15	15	617	1745	**20 096**
РС 1-2000-16	16	658	1861	**21 231**

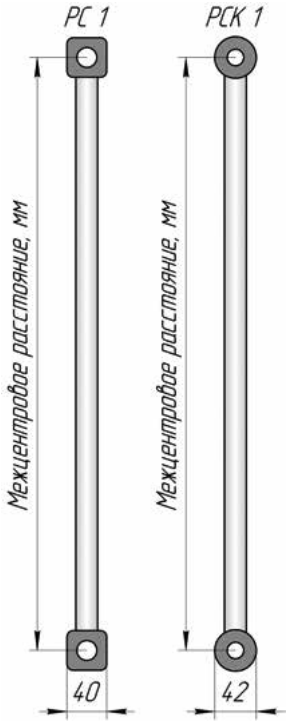

Внимание: Стоимость РСК = Цена из табл. РС + 20%
Расчет стоимости за нестандартное исполнение – см. стр. 21.
Дополнительная комплектация – см.стр.21.

Трубчатые радиаторы **РС, РСК**

Мощность указана при значении температурного напора ΔT70 (95°/85°/20°C).

РС 2-750				
Тип прибора				РС 2
Межцентровое расстояние, мм				750
Габаритная высота, мм				790
Глубина, мм				100
Вес секции, кг				1,34
Объем секции, л				0,54
Мощность секции, Вт				98
Обозначение	**Число секций**	**Длина, мм**	**Мощ-ность, Вт**	**Цена с НДС, руб.**
РС 2-750-4	4	166	392	**6 770**
РС 2-750-5	5	207	490	**7 791**
РС 2-750-6	6	248	588	**8 811**
РС 2-750-7	7	289	686	**9 833**
РС 2-750-8	8	330	784	**10 853**
РС 2-750-9	9	371	882	**11 874**
РС 2-750-10	10	412	980	**12 895**
РС 2-750-11	11	453	1078	**13 915**
РС 2-750-12	12	494	1176	**14 936**
РС 2-750-13	13	535	1274	**15 956**
РС 2-750-14	14	576	1372	**16 977**
РС 2-750-15	15	617	1470	**17 998**
РС 2-750-16	16	658	1568	**19 019**

РС 2-900				
Тип прибора				РС 2
Межцентровое расстояние, мм				900
Габаритная высота, мм				940
Глубина, мм				100
Вес секции, кг				1,57
Объем секции, л				0,63
Мощность секции, Вт				116
Обозначение	**Число секций**	**Длина, мм**	**Мощ-ность, Вт**	**Цена с НДС, руб.**
РС 2-900-4	4	166	464	**7 367**
РС 2-900-5	5	207	580	**8 524**
РС 2-900-6	6	248	696	**9 682**
РС 2-900-7	7	289	812	**10 839**
РС 2-900-8	8	330	928	**11 996**
РС 2-900-9	9	371	1044	**13 153**
РС 2-900-10	10	412	1160	**14 311**
РС 2-900-11	11	453	1276	**15 468**
РС 2-900-12	12	494	1392	**16 624**
РС 2-900-13	13	535	1508	**17 781**
РС 2-900-14	14	576	1624	**18 939**
РС 2-900-15	15	617	1740	**20 096**
РС 2-900-16	16	658	1856	**21 253**

РС 2-1000				
Тип прибора				РС 2
Межцентровое расстояние, мм				1000
Габаритная высота, мм				1040
Глубина, мм				100
Вес секции, кг				1,72
Объем секции, л				0,68
Мощность секции, Вт				127
Обозначение	**Число секций**	**Длина, мм**	**Мощ-ность, Вт**	**Цена с НДС, руб.**
РС 2-1000-4	4	166	508	**7 756**
РС 2-1000-5	5	207	635	**8 999**
РС 2-1000-6	6	248	762	**10 242**
РС 2-1000-7	7	289	889	**11 485**
РС 2-1000-8	8	330	1016	**12 729**
РС 2-1000-9	9	371	1143	**13 973**
РС 2-1000-10	10	412	1270	**15 216**
РС 2-1000-11	11	453	1397	**16 459**
РС 2-1000-12	12	494	1524	**17 703**
РС 2-1000-13	13	535	1651	**18 946**
РС 2-1000-14	14	576	1778	**20 189**
РС 2-1000-15	15	617	1905	**21 433**
РС 2-1000-16	16	658	2032	**22 677**

РС 2-1200				
Тип прибора				РС 2
Межцентровое расстояние, мм				1200
Габаритная высота, м				1240
Глубина, мм				100
Вес секции, кг				2,02
Объем секции, л				0,8
Мощность секции, Вт				150
Обозначение	**Число секций**	**Длина, мм**	**Мощ-ность, Вт**	**Цена с НДС, руб.**
РС 2-1200-4	4	166	600	**8 891**
РС 2-1200-5	5	207	750	**10 336**
РС 2-1200-6	6	248	900	**11 781**
РС 2-1200-7	7	289	1050	**13 225**
РС 2-1200-8	8	330	1200	**14 669**
РС 2-1200-9	9	371	1350	**16 115**
РС 2-1200-10	10	412	1500	**17 559**
РС 2-1200-11	11	453	1650	**19 004**
РС 2-1200-12	12	494	1800	**20 448**
РС 2-1200-13	13	535	1950	**21 894**
РС 2-1200-14	14	576	2100	**23 338**
РС 2-1200-15	15	617	2250	**24 783**
РС 2-1200-16	16	658	2400	**26 227**

РС 2-1500				
Тип прибора				РС 2
Межцентровое расстояние, мм				1500
Габаритная высота, мм				1540
Глубина, мм				100
Вес секции, кг				2,48
Объем секции, л				0,97
Мощность секции, Вт				183
Обозначение	**Число секций**	**Длина, мм**	**Мощ-ность, Вт**	**Цена с НДС, руб.**
РС 2-1500-4	4	166	732	**9 854**
РС 2-1500-5	5	207	915	**11 529**
РС 2-1500-6	6	248	1098	**13 203**
РС 2-1500-7	7	289	1281	**14 879**
РС 2-1500-8	8	330	1464	**16 553**
РС 2-1500-9	9	371	1647	**18 228**
РС 2-1500-10	10	412	1830	**19 902**
РС 2-1500-11	11	453	2013	**21 576**
РС 2-1500-12	12	494	2196	**23 252**
РС 2-1500-13	13	535	2379	**24 926**
РС 2-1500-14	14	576	2562	**26 601**
РС 2-1500-15	15	617	2745	**28 275**
РС 2-1500-16	16	658	2928	**29 951**

РС 2-1750				
Тип прибора				РС 2
Межцентровое расстояние, мм				1750
Габаритная высота, мм				1790
Глубина, мм				100
Вес секции, кг				2,86
Объем секции, л				1,11
Мощность секции, Вт				212
Обозначение	**Число секций**	**Длина, мм**	**Мощ-ность, Вт**	**Цена с НДС, руб.**
РС 2-1750-4	4	166	848	**10 896**
РС 2-1750-5	5	207	1060	**12 808**
РС 2-1750-6	6	248	1272	**14 720**
РС 2-1750-7	7	289	1484	**16 631**
РС 2-1750-8	8	330	1696	**18 544**
РС 2-1750-9	9	371	1908	**20 455**
РС 2-1750-10	10	412	2120	**22 366**
РС 2-1750-11	11	453	2332	**24 279**
РС 2-1750-12	12	494	2544	**26 190**
РС 2-1750-13	13	535	2756	**28 103**
РС 2-1750-14	14	576	2968	**30 014**
РС 2-1750-15	15	617	3180	**31 926**
РС 2-1750-16	16	658	3392	**33 838**

РС 2-2000				
Тип прибора				РС 2
Межцентровое расстояние, мм				2000
Габаритная высота, мм				2040
Глубина, мм				100
Вес секции, кг				3,24
Объем секции, л				1,25
Мощность секции, Вт				240,5
Обозначение	**Число секций**	**Длина, мм**	**Мощ-ность, Вт**	**Цена с НДС, руб.**
РС 2-2000-4	4	166	962	**12 011**
РС 2-2000-5	5	207	1203	**14 189**
РС 2-2000-6	6	248	1443	**16 366**
РС 2-2000-7	7	289	1684	**18 544**
РС 2-2000-8	8	330	1924	**20 722**
РС 2-2000-9	9	371	2165	**22 900**
РС 2-2000-10	10	412	2405	**25 077**
РС 2-2000-11	11	453	2646	**27 255**
РС 2-2000-12	12	494	2886	**29 433**
РС 2-2000-13	13	535	3127	**31 611**
РС 2-2000-14	14	576	3367	**33 788**
РС 2-2000-15	15	617	3608	**35 966**
РС 2-2000-16	16	658	3848	**38 144**

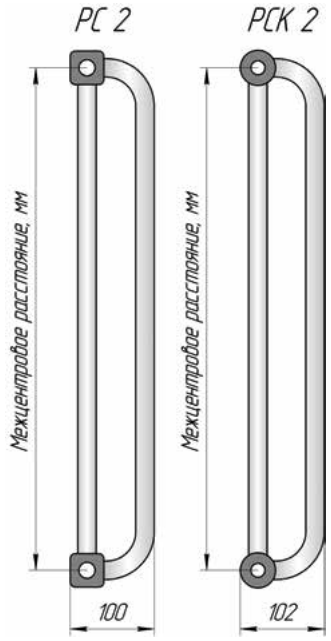

Внимание: Стоимость РСК = Цена из табл. РС + 20%
Расчет стоимости за нестандартное исполнение – см. стр. 21.
Дополнительная комплектация – см.стр.21.

Мощность указана при значении температурного напора ΔT70 (95°/85°/20°C).

РС 3-750				
Тип прибора				РС 3
Межцентровое расстояние, мм				750
Габаритная высота, мм				790
Глубина, мм				160
Вес секции, кг				1,95
Объем секции, л				0,77
Мощность секции, Вт				137,4
Обозначение	**Число секций**	**Длина, мм**	**Мощ-ность, Вт**	**Цена с НДС, руб.**
РС 3-750-4	4	166	550	**8 641**
РС 3-750-5	5	207	687	**10 083**
РС 3-750-6	6	248	824	**11 524**
РС 3-750-7	7	289	962	**12 966**
РС 3-750-8	8	330	1099	**14 407**
РС 3-750-9	9	371	1237	**15 848**
РС 3-750-10	10	412	1374	**17 290**
РС 3-750-11	11	453	1511	**18 731**
РС 3-750-12	12	494	1649	**20 173**
РС 3-750-13	13	535	1786	**21 614**
РС 3-750-14	14	576	1924	**23 055**
РС 3-750-15	15	617	2061	**24 497**
РС 3-750-16	16	658	2198	**25 938**

РС 3-900				
Тип прибора				РС 3
Межцентровое расстояние, мм				900
Габаритная высота, мм				940
Глубина, мм				160
Вес секции, кг				2,3
Объем секции, л				0,9
Мощность секции, Вт				160,6
Обозначение	**Число секций**	**Длина, мм**	**Мощ-ность, Вт**	**Цена с НДС, руб.**
РС 3-900-4	4	166	642	**9 637**
РС 3-900-5	5	207	803	**11 327**
РС 3-900-6	6	248	964	**13 018**
РС 3-900-7	7	289	1124	**14 708**
РС 3-900-8	8	330	1285	**16 399**
РС 3-900-9	9	371	1445	**18 089**
РС 3-900-10	10	412	1606	**19 780**
РС 3-900-11	11	453	1767	**21 470**
РС 3-900-12	12	494	1927	**23 161**
РС 3-900-13	13	535	2088	**24 851**
РС 3-900-14	14	576	2248	**26 542**
РС 3-900-15	15	617	2409	**28 232**
РС 3-900-16	16	658	2570	**29 923**

РС 3-1000				
Тип прибора				РС 3
Межцентровое расстояние, мм				1000
Габаритная высота, мм				1040
Глубина, мм				160
Вес секции, кг				2,52
Объем секции, л				0,99
Мощность секции, Вт				175,8
Обозначение	**Число секций**	**Длина, мм**	**Мощ-ность, Вт**	**Цена с НДС, руб.**
РС 3-1000-4	4	166	703	**10 091**
РС 3-1000-5	5	207	879	**11 897**
РС 3-1000-6	6	248	1055	**13 703**
РС 3-1000-7	7	289	1230	**15 510**
РС 3-1000-8	8	330	1406	**17 316**
РС 3-1000-9	9	371	1582	**19 123**
РС 3-1000-10	10	412	1758	**20 929**
РС 3-1000-11	11	453	1934	**22 735**
РС 3-1000-12	12	494	2109	**24 542**
РС 3-1000-13	13	535	2285	**26 348**
РС 3-1000-14	14	576	2461	**28 155**
РС 3-1000-15	15	617	2637	**29 961**
РС 3-1000-16	16	658	2813	**31 767**

РС 3-1200				
Тип прибора				РС 3
Межцентровое расстояние, мм				1200
Габаритная высота, мм				1240
Глубина, мм				160
Вес секции, кг				2,97
Объем секции, л				1,16
Мощность секции, Вт				207
Обозначение	**Число секций**	**Длина, мм**	**Мощ-ность, Вт**	**Цена с НДС, руб.**
РС 3-1200-4	4	166	828	**11 882**
РС 3-1200-5	5	207	1035	**14 020**
РС 3-1200-6	6	248	1242	**16 158**
РС 3-1200-7	7	289	1449	**18 296**
РС 3-1200-8	8	330	1656	**20 434**
РС 3-1200-9	9	371	1863	**22 572**
РС 3-1200-10	10	412	2070	**24 710**
РС 3-1200-11	11	453	2277	**26 848**
РС 3-1200-12	12	494	2484	**28 986**
РС 3-1200-13	13	535	2691	**31 124**
РС 3-1200-14	14	576	2898	**33 262**
РС 3-1200-15	15	617	3105	**35 400**
РС 3-1200-16	16	658	3312	**37 538**

РС 3-1500				
Тип прибора				РС 3
Межцентровое расстояние, мм				1500
Габаритная высота, мм				1540
Глубина, мм				160
Вес секции, кг				3,66
Объем секции, л				1,41
Мощность секции, Вт				253,4
Обозначение	**Число секций**	**Длина, мм**	**Мощ-ность, Вт**	**Цена с НДС, руб.**
РС 3-1500-4	4	166	1014	**13 478**
РС 3-1500-5	5	207	1267	**16 007**
РС 3-1500-6	6	248	1520	**18 535**
РС 3-1500-7	7	289	1774	**21 063**
РС 3-1500-8	8	330	2027	**23 591**
РС 3-1500-9	9	371	2281	**26 119**
РС 3-1500-10	10	412	2534	**28 648**
РС 3-1500-11	11	453	2787	**31 176**
РС 3-1500-12	12	494	3041	**33 704**
РС 3-1500-13	13	535	3294	**36 232**
РС 3-1500-14	14	576	3548	**38 760**
РС 3-1500-15	15	617	3801	**41 289**
РС 3-1500-16	16	658	4054	**43 817**

РС 3-1750				
Тип прибора				РС 3
Межцентровое расстояние, мм				1750
Габаритная высота, мм				1790
Глубина, мм				160
Вес секции, кг				4,23
Объем секции, л				1,62
Мощность секции, Вт				291,8
Обозначение	**Число секций**	**Длина, мм**	**Мощ-ность, Вт**	**Цена с НДС, руб.**
РС 3-1750-4	4	166	1167	**14 935**
РС 3-1750-5	5	207	1459	**17 803**
РС 3-1750-6	6	248	1751	**20 670**
РС 3-1750-7	7	289	2043	**23 538**
РС 3-1750-8	8	330	2334	**26 406**
РС 3-1750-9	9	371	2626	**29 273**
РС 3-1750-10	10	412	2918	**32 141**
РС 3-1750-11	11	453	3210	**35 009**
РС 3-1750-12	12	494	3502	**37 877**
РС 3-1750-13	13	535	3793	**40 744**
РС 3-1750-14	14	576	4085	**43 612**
РС 3-1750-15	15	617	4377	**46 480**
РС 3-1750-16	16	658	4669	**49 347**

РС 3-2000				
Тип прибора				РС 3
Межцентровое расстояние, мм				2000
Габаритная высота, мм				2040
Глубина, мм				160
Вес секции, кг				4,8
Объем секции, л				1,84
Мощность секции, Вт				330,6
Обозначение	**Число секций**	**Длина, мм**	**Мощ-ность, Вт**	**Цена с НДС, руб.**
РС 3-2000-4	4	166	1322	**16 581**
РС 3-2000-5	5	207	1653	**19 849**
РС 3-2000-6	6	248	1984	**23 117**
РС 3-2000-7	7	289	2314	**26 384**
РС 3-2000-8	8	330	2645	**29 652**
РС 3-2000-9	9	371	2975	**32 920**
РС 3-2000-10	10	412	3306	**36 188**
РС 3-2000-11	11	453	3637	**39 456**
РС 3-2000-12	12	494	3967	**42 723**
РС 3-2000-13	13	535	4298	**45 991**
РС 3-2000-14	14	576	4628	**49 259**
РС 3-2000-15	15	617	4959	**52 527**
РС 3-2000-16	16	658	5290	**55 795**

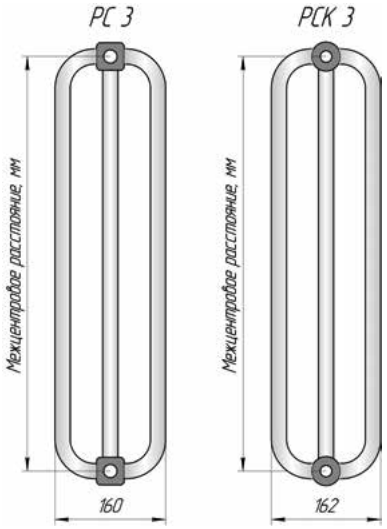

Внимание: Стоимость РСК = Цена из табл. РС + 20%

Расчет стоимости за нестандартное исполнение – см. стр. 21
Дополнительная комплектация – см.стр.21

Трубчатые радиаторы **РС, РСК**

Мощность указана при значении температурного напора ΔT70 (95°/85°/20°C).

РС 4-750				
Тип прибора				РС 4
Межцентровое расстояние, мм				750
Габаритная высота, мм				790
Глубина, мм				226
Вес секции, кг				2,68
Объем секции, л				1,11
Мощность секции, Вт				171,7
Обозначение	**Число секций**	**Длина, мм**	**Мощность, Вт**	**Цена с НДС, руб**
РС 4-750-4	4	166	687	**13 771**
РС 4-750-5	5	207	859	**15 591**
РС 4-750-6	6	248	1030	**17 409**
РС 4-750-7	7	289	1202	**19 227**
РС 4-750-8	8	330	1374	**21 045**
РС 4-750-9	9	371	1545	**22 864**
РС 4-750-10	10	412	1717	**24 682**
РС 4-750-11	11	453	1889	**26 501**
РС 4-750-12	12	494	2061	**28 320**
РС 4-750-13	13	535	2232	**30 138**
РС 4-750-14	14	576	2404	**31 956**
РС 4-750-15	15	617	2576	**33 776**
РС 4-750-16	16	658	2748	**35 594**

РС 4-900				
Тип прибора				РС 4
Межцентровое расстояние, мм				900
Габаритная высота, мм				940
Глубина, мм				226
Вес секции, кг				3,14
Объем секции, л				1,28
Мощность секции, Вт				200,8
Обозначение	**Число секций**	**Длина, мм**	**Мощность, Вт**	**Цена с НДС, руб.**
РС 4-900-4	4	166	803	**14 886**
РС 4-900-5	5	207	1004	**16 963**
РС 4-900-6	6	248	1205	**19 041**
РС 4-900-7	7	289	1405	**21 117**
РС 4-900-8	8	330	1606	**23 194**
РС 4-900-9	9	371	1807	**25 271**
РС 4-900-10	10	412	2008	**27 349**
РС 4-900-11	11	453	2209	**29 426**
РС 4-900-12	12	494	2409	**31 503**
РС 4-900-13	13	535	2610	**33 581**
РС 4-900-14	14	576	2811	**35 658**
РС 4-900-15	15	617	3012	**37 735**
РС 4-900-16	16	658	3213	**39 813**

РС 4-1000				
Тип прибора				РС 4
Межцентровое расстояние, мм				1000
Габаритная высота, мм				1040
Глубина, мм				226
Вес секции, кг				3,44
Объем секции, л				1,39
Мощность секции, Вт				219,6
Обозначение	**Число секций**	**Длина, мм**	**Мощность, Вт**	**Цена с НДС, руб**
РС 4-1000-4	4	166	878	**15 684**
РС 4-1000-5	5	207	1098	**17 947**
РС 4-1000-6	6	248	1317	**20 211**
РС 4-1000-7	7	289	1537	**22 476**
РС 4-1000-8	8	330	1757	**24 740**
РС 4-1000-9	9	371	1976	**27 003**
РС 4-1000-10	10	412	2196	**29 268**
РС 4-1000-11	11	453	2415	**31 532**
РС 4-1000-12	12	494	2635	**33 796**
РС 4-1000-13	13	535	2855	**36 059**
РС 4-1000-14	14	576	3074	**38 324**
РС 4-1000-15	15	617	3294	**40 588**
РС 4-1000-16	16	658	3513	**42 852**

РС 4-1200				
Тип прибора				РС 4
Межцентровое расстояние, мм				1200
Габаритная высота, мм				1240
Глубина, мм				226
Вес секции, кг				4,04
Объем секции, л				1,62
Мощность секции, Вт				258,8
Обозначение	**Число секций**	**Длина, мм**	**Мощность, Вт**	**Цена с НДС, руб**
РС 4-1200-4	4	166	1035	**17 991**
РС 4-1200-5	5	207	1294	**20 664**
РС 4-1200-6	6	248	1553	**23 338**
РС 4-1200-7	7	289	1811	**26 012**
РС 4-1200-8	8	330	2070	**28 686**
РС 4-1200-9	9	371	2329	**31 359**
РС 4-1200-10	10	412	2588	**34 033**
РС 4-1200-11	11	453	2846	**36 707**
РС 4-1200-12	12	494	3105	**39 381**
РС 4-1200-13	13	535	3364	**42 054**
РС 4-1200-14	14	576	3623	**44 728**
РС 4-1200-15	15	617	3881	**47 402**
РС 4-1200-16	16	658	4140	**50 076**

РС 4-1500				
Тип прибора				РС 4
Межцентровое расстояние, мм				1500
Габаритная высота, мм				1540
Глубина, мм				226
Вес секции, кг				4,96
Объем секции, л				1,96
Мощность секции, Вт				316,7
Обозначение	**Число секций**	**Длина, мм**	**Мощность, Вт**	**Цена с НДС, руб**
РС 4-1500-4	4	166	1267	**20 189**
РС 4-1500-5	5	207	1584	**23 374**
РС 4-1500-6	6	248	1900	**26 557**
РС 4-1500-7	7	289	2217	**29 741**
РС 4-1500-8	8	330	2534	**32 926**
РС 4-1500-9	9	371	2850	**36 110**
РС 4-1500-10	10	412	3167	**39 293**
РС 4-1500-11	11	453	3484	**42 478**
РС 4-1500-12	12	494	3801	**45 662**
РС 4-1500-13	13	535	4117	**48 845**
РС 4-1500-14	14	576	4434	**52 029**
РС 4-1500-15	15	617	4751	**55 214**
РС 4-1500-16	16	658	5068	**58 397**

РС 4-1750				
Тип прибора				РС 4
Межцентровое расстояние, мм				1750
Габаритная высота, мм				1790
Глубина, мм				226
Вес секции, кг				5,72
Объем секции, л				2,24
Мощность секции, Вт				364,7
Обозначение	**Число секций**	**Длина, мм**	**Мощность, Вт**	**Цена с НДС, руб**
РС 4-1750-4	4	166	1459	**21 922**
РС 4-1750-5	5	207	1823	**25 509**
РС 4-1750-6	6	248	2188	**29 095**
РС 4-1750-7	7	289	2553	**32 682**
РС 4-1750-8	8	330	2918	**36 269**
РС 4-1750-9	9	371	3282	**39 856**
РС 4-1750-10	10	412	3647	**43 442**
РС 4-1750-11	11	453	4012	**47 028**
РС 4-1750-12	12	494	4376	**50 615**
РС 4-1750-13	13	535	4741	**54 202**
РС 4-1750-14	14	576	5106	**57 789**

РС 4-2000				
Тип прибора				РС 4
Межцентровое расстояние, мм				2000
Габаритная высота, мм				2040
Глубина, мм				226
Вес секции, кг				6,48
Объем секции, л				2,52
Мощность секции, Вт				413,3
Обозначение	**Число секций**	**Длина, мм**	**Мощность, Вт**	**Цена с НДС, руб**
РС 4-2000-4	4	166	1653	**23 991**
РС 4-2000-5	5	207	2066	**28 060**
РС 4-2000-6	6	248	2480	**32 128**
РС 4-2000-7	7	289	2893	**36 196**
РС 4-2000-8	8	330	3306	**40 264**
РС 4-2000-9	9	371	3720	**44 333**
РС 4-2000-10	10	412	4133	**48 400**
РС 4-2000-11	11	453	4546	**52 468**
РС 4-2000-12	12	494	4959	**56 536**

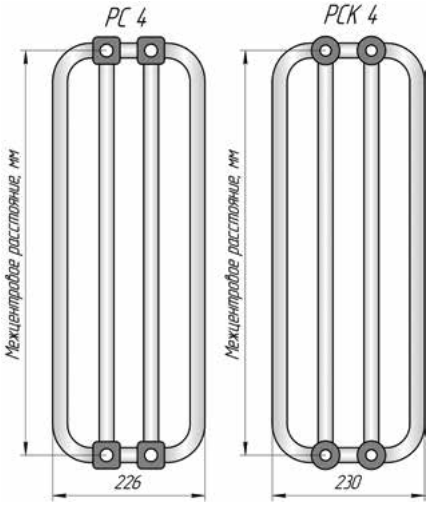

Внимание: Стоимость РСК = Цена из табл. РС + 20%
Расчет стоимости за нестандартное исполнение – см. стр. 21.
Дополнительная комплектация – см.стр.21.

Мощность указана при значении температурного напора ΔT70 (95°/85°/20°C).

РС 5-750				
Тип прибора				РС 5
Межцентровое расстояние, мм				750
Габаритная высота, мм				790
Глубина, мм				292
Вес секции, кг				3,41
Объем секции, л				1,44
Мощность секции, Вт				212,4
Обозначение	**Число секций**	**Длина, мм**	**Мощность, Вт**	**Цена с НДС, руб**
РС 5-750-4	4	166	850	**17 818**
РС 5-750-5	5	207	1062	**20 053**
РС 5-750-6	6	248	1274	**22 288**
РС 5-750-7	7	289	1487	**24 524**
РС 5-750-8	8	330	1699	**26 758**
РС 5-750-9	9	371	1912	**28 994**
РС 5-750-10	10	412	2124	**31 229**
РС 5-750-11	11	453	2336	**33 464**
РС 5-750-12	12	494	2549	**35 699**
РС 5-750-13	13	535	2761	**37 935**
РС 5-750-14	14	576	2974	**40 171**
РС 5-750-15	15	617	3186	**42 405**
РС 5-750-16	16	658	3398	**44 641**

РС 5-900				
Тип прибора				РС 5
Межцентровое расстояние, мм				900
Габаритная высота, мм				940
Глубина, мм				292
Вес секции, кг				3,98
Объем секции, л				1,7
Мощность секции, Вт				248,3
Обозначение	**Число секций**	**Длина, мм**	**Мощность, Вт**	**Цена с НДС, руб.**
РС 5-900-4	4	166	993	**19 263**
РС 5-900-5	5	207	1242	**21 836**
РС 5-900-6	6	248	1490	**24 409**
РС 5-900-7	7	289	1738	**26 982**
РС 5-900-8	8	330	1986	**29 555**
РС 5-900-9	9	371	2235	**32 129**
РС 5-900-10	10	412	2483	**34 702**
РС 5-900-11	11	453	2731	**37 275**
РС 5-900-12	12	494	2980	**39 849**
РС 5-900-13	13	535	3228	**42 421**
РС 5-900-14	14	576	3476	**44 995**
РС 5-900-15	15	617	3725	**47 567**
РС 5-900-16	16	658	3973	**50 141**

РС 5-1000				
Тип прибора				РС 5
Межцентровое расстояние, мм				1000
Габаритная высота, мм				1040
Глубина, мм				292
Вес секции, кг				4,36
Объем секции, л				1,79
Мощность секции, Вт				272,4
Обозначение	**Число секций**	**Длина, мм**	**Мощность, Вт**	**Цена с НДС, руб**
РС 5-1000-4	4	166	1089	**20 169**
РС 5-1000-5	5	207	1362	**22 957**
РС 5-1000-6	6	248	1634	**25 746**
РС 5-1000-7	7	289	1906	**28 535**
РС 5-1000-8	8	330	2179	**31 324**
РС 5-1000-9	9	371	2451	**34 112**
РС 5-1000-10	10	412	2724	**36 901**
РС 5-1000-11	11	453	2996	**39 690**
РС 5-1000-12	12	494	3269	**42 479**
РС 5-1000-13	13	535	3541	**45 267**
РС 5-1000-14	14	576	3813	**48 056**
РС 5-1000-15	15	617	4086	**50 845**
РС 5-1000-16	16	658	4358	**53 634**

РС 5-1200				
Тип прибора				РС 5
Межцентровое расстояние, мм				1200
Габаритная высота, мм				1240
Глубина, мм				292
Вес секции, кг				5,11
Объем секции, л				2,08
Мощность секции, Вт				319,8
Обозначение	**Число секций**	**Длина, мм**	**Мощность, Вт**	**Цена с НДС, руб**
РС 5-1200-4	4	166	1279	**22 784**
РС 5-1200-5	5	207	1599	**26 061**
РС 5-1200-6	6	248	1919	**29 339**
РС 5-1200-7	7	289	2239	**32 616**
РС 5-1200-8	8	330	2558	**35 894**
РС 5-1200-9	9	371	2878	**39 171**
РС 5-1200-10	10	412	3198	**42 449**
РС 5-1200-11	11	453	3518	**45 726**
РС 5-1200-12	12	494	3838	**49 004**
РС 5-1200-13	13	535	4157	**52 281**
РС 5-1200-14	14	576	4477	**55 559**
РС 5-1200-15	15	617	4797	**58 836**

РС 5-1500				
Тип прибора				РС 5
Межцентровое расстояние, мм				1500
Габаритная высота, мм				1540
Глубина, мм				292
Вес секции, кг				6,26
Объем секции, л				2,5
Мощность секции, Вт				391,5
Обозначение	**Число секций**	**Длина, мм**	**Мощность, Вт**	**Цена с НДС, руб**
РС 5-1500-4	4	166	1566	**25 566**
РС 5-1500-5	5	207	1958	**29 504**
РС 5-1500-6	6	248	2349	**33 443**
РС 5-1500-7	7	289	2741	**37 382**
РС 5-1500-8	8	330	3132	**41 321**
РС 5-1500-9	9	371	3524	**45 259**
РС 5-1500-10	10	412	3915	**49 198**
РС 5-1500-11	11	453	4307	**53 137**
РС 5-1500-12	12	494	4698	**57 076**

РС 5-1750				
Тип прибора				РС 5
Межцентровое расстояние, мм				1750
Габаритная высота, мм				1790
Глубина, мм				292
Вес секции, кг				7,21
Объем секции, л				2,86
Мощность секции, Вт				450,8
Обозначение	**Число секций**	**Длина, мм**	**Мощность, Вт**	**Цена с НДС, руб**
РС 5-1750-4	4	166	1803	**27 779**
РС 5-1750-5	5	207	2254	**32 236**
РС 5-1750-6	6	248	2705	**36 692**
РС 5-1750-7	7	289	3156	**41 148**
РС 5-1750-8	8	330	3606	**45 604**
РС 5-1750-9	9	371	4057	**50 061**
РС 5-1750-10	10	412	4508	**54 517**

РС 5-2000				
Тип прибора				РС 5
Межцентровое расстояние, мм				2000
Габаритная высота, мм				2040
Глубина, мм				292
Вес секции, кг				8,16
Объем секции, л				3,21
Мощность секции, Вт				510,8
Обозначение	**Число секций**	**Длина, мм**	**Мощность, Вт**	**Цена с НДС, руб**
РС 5-2000-4	4	166	2043	**30 397**
РС 5-2000-5	5	207	2554	**35 471**
РС 5-2000-6	6	248	3065	**40 546**
РС 5-2000-7	7	289	3576	**45 619**
РС 5-2000-8	8	330	4086	**50 694**
РС 5-2000-9	9	371	4597	**55 768**

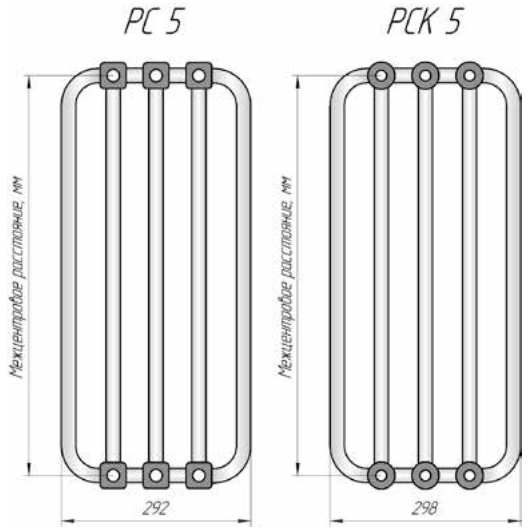

Данная модель (РС 5/ РСК 5) выпускается только в напольном исполнении.

Напольное исполнение (РС 5 нв, РСК 5 нв):
Стоимость = Цена из табл. + 1362 руб.

Внимание: Стоимость РСК = Цена из табл. РС + 20%
Расчет стоимости за нестандартное исполнение – см. стр. 21.
Дополнительная комплектация – см.стр.21

ПРИМЕР УСЛОВНОГО ОБОЗНАЧЕНИЯ

РС 2–500–27 1/2 нп прав нв RAL9002

Наименование модели:
- **РС** – базовая модель радиатора с коллектором квадратного сечения;
- **РСК** – радиатор с коллектором круглого сечения.

Количество вертикальных труб по глубине секции:
1 – однорядный радиатор;
2 – двухрядный радиатор;
3 – трёхрядный радиатор;
4 – четырёхрядный радиатор;
5 – пятирядный радиатор.

Монтажный (межцентровый) размер, мм:
- выбирается из ряда:
- **300, 500, 750, 900,1000, 1200, 1500, 1750, 2000**.

Количество секций по длине прибора:
- от **4** до **50**.

Присоединительная резьба бокового подключения:
- выбирается **G1/2”** или **G3/4”**

Способ подключения:
- **без буквенного обозначения** – боковое подключение;

для РС 1, РС 3, РС 5:
- **нп** – нижнее подключение;

для РС 2, РС 4:
- **нп прав** – нижнее подключение правостороннее;
- **нп лев** – нижнее подключение левостороннее.

Модификация по установке:
- **без буквенного обозначения** – настенное исполнение: РС1, РС2, РС3, РС4;
- **нв** – напольное исполнение.

Покрытие радиатора:
- **RAL –** базовый цвет «белый глянцевый» (RAL 9016);

РАДИАТОРЫ РС НП, РСК НП (С НИЖНИМ ПОДКЛЮЧЕНИЕМ)

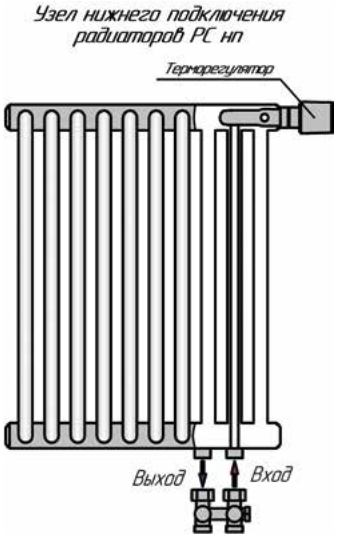

- Любая конфигурация моделей РС;
- Нижнее подключение, внутренняя резьба G½”, межосевое расстояние 50 мм;
- Рабочее давление до 10 атм. (по арматуре);
- Температура теплоносителя до 120°С (по терморегулирующей арматуре);
- Изготавливается с правым и левым исполнением по заказу;

Для напольного исполнения радиаторов РС и РСК с нижним подключением и количеством секций до 8 штук, необходимо согласовывать схему расположения ножек.

Стоимость РС 1нп, РС 2нп, РС 3нп (РСК 1нп, РСК 2нп, РСК 3нп) = Цена из табл. + 2 070 руб.

В комплект поставки входит:

- встроенный терморегулирующий клапан;
- пробка глухая G½" – 2 шт.;
- кран Маевского G½" – 1 шт.

Стоимость РС 4нп (РСК 4нп) = Цена из табл. + 2 363 руб.

В комплект поставки входит:

- встроенный терморегулирующий клапан;
- пробка глухая G½" – 6 шт.;
- кран Маевского G½" – 1 шт.

Стоимость РС 5нп (РСК 5нп) = Цена из табл. + 2 656 руб.

В комплект поставки входит:

- встроенный терморегулирующий клапан;
- пробка глухая G½" – 10 шт.;
- кран Маевского G½" – 1 шт.

Комплектующие изделия для радиаторов РС и РСК	Цена с НДС, руб. (G ½”)	Цена с НДС, руб. (G ¾”)
Комплект РС 1, РС 2, РС 3: пробка глухая -1шт., кран Маевского -1шт.	166	276
Комплект РС 4: пробка глухая -5 шт., кран Маевского -1шт.	460	868
Комплект РС 5: пробка глухая -9 шт., кран Маевского -1шт.	753	1460
Кронштейны РС 50 и РСК 50 (вылет 50 мм) для РС 1, РС 2/ РСК 1, РСК 2. Комплектация: кронштейн, дюбели и шурупы.	110	110
Кронштейны РС 90 и РСК 90 (вылет 90 мм) для РС 3, РС 4/ РСК 3, РСК 4 (необходимо 4 шт. на прибор). Комплектация: кронштейн, дюбели и шурупы.	110	110

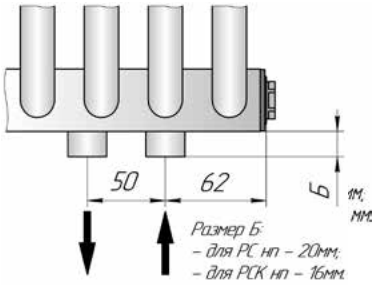

*Комплекты и кронштейны для радиаторов РСК идентичны комплектам и кронштейнам для радиаторов типа РС.

Стоимость РСК = Цена из табл. + 20%

Исполнение на нерегулируемой высоте (РС нв): **Стоимость = Цена РС (РС нп) + 681 руб.** (Кроме РС 5/РСК 5)
Любой цвет по RAL: **Стоимость = Цена из табл. + 20%**
Присоединительная резьба G3/4”: **Стоимость = Цена из табл. + 288 руб.**

Удовлетворяют особым санитарным нормам!

Дополнительно	Цена с НДС, руб.
- узел нижнего подключения Vekotrim, прямой	1 385
- узел нижнего подключения Vekotrim, угловой	1 385
- запорно-регулирующий клапан REGUTEC, прямой DN15(1/2")	849
- запорно-регулирующий клапан REGUTEC, угловой DN15(1/2")	831
- запорно-регулирующий клапан REGUTEC, прямой DN20(3/4")	1 385
- запорно-регулирующий клапан REGUTEC, угловой DN20(3/4")	1 385
- термостатический клапан Calypso exact, прямой DN15(1/2")	1 178
- термостатический клапан Calypso exact, угловой DN15(1/2")	1 178
- термостатический клапан Calypso exact, прямой DN20(3/4")	1 513
- термостатический клапан Calypso exact, угловой DN20(3/4")	1 518
- термостатическая головка F дистанционного упр., длина капиллярной трубки 2.00м	4 102
- термостатическая головка F дистанционного упр., длина капиллярной трубки 5.00м	4 714
- термостатическая головка DX, RAL9016 (белая)	1 167
- термостатическая головка DX, RAL9005 (черная)	1 611
- термостатическая головка DX, хром	1 830
- термостатическая головка K	985

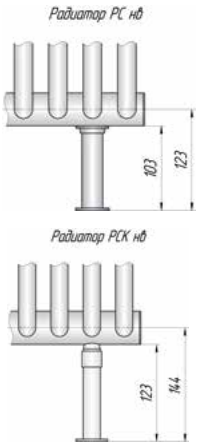

ЗАВАЛИНКА РС/ГАРМОНИЯ/ ЭЛЕГАНТ

Функциональность, экономичность, комфорт.

ХАРАКТЕРИСТИКИ И ЦЕНЫ

ЗАВАЛИНКА РС 4-300
ЗАВАЛИНКА РС 4-500

Прибор сконструирован на базе стального трубчатого радиатора серии **РС 4** (с.18).
Верхняя панель выполнена из натурального дерева – бук, различных цветовых оттенков, по умолчанию цвет №3.
Подключение: боковое, присоединительная резьба G½”, G¾”, нижнее подключение — см. стр. 21,25.
По заказу возможно исполнение с длинами от 500 мм до 2500 мм

Материал: сталь.
Покрытие: полимер, базовый цвет – «белый глянцевый».
Рабочее давление – 15 атм., испытательное – 25 атм.
Температура теплоносителя до 120°С.
Мощность указана при значении температурного напора ΔТ70 (95°/85°/20°С).

Завалинка РС 4-300					
Межцентровое расстояние, мм				300	
Габаритная высота, мм				530	
Глубина, мм				250	
Мощность секции, Вт				79,2	
Обозначение	**Число секций**	**Длина, мм**	**Вес, кг**	**Мощ-ность, Вт Θ=70 °С**	**Цена с НДС, руб.**
РС 4-300-8	8	600	16	634	**20 125**
РС 4-300-9	9	600	17,3	713	**21 505**
РС 4-300-10	10	700	19,1	792	**22 885**
РС 4-300-11	11	700	20,4	871	**24 265**
РС 4-300-12	12	700	21,7	950	**25 645**
РС 4-300-13	13	800	23,5	1030	**27 025**
РС 4-300-14	14	800	24,8	1109	**28 405**
РС 4-300-15	15	900	26,6	1188	**29 785**
РС 4-300-16	16	900	27,9	1267	**31 165**
РС 4-300-17	17	900	29,2	1346	**32 545**
РС 4-300-18	18	1000	31	1426	**33 925**
РС 4-300-19	19	1000	32,3	1505	**35 305**
РС 4-300-20	20	1100	34,1	1584	**36 685**
РС 4-300-21	21	1100	35,4	1663	**38 065**
РС 4-300-22	22	1200	37,1	1742	**39 445**
РС 4-300-23	23	1200	38,5	1822	**40 825**
РС 4-300-24	24	1200	39,8	1901	**42 205**
РС 4-300-25	25	1300	41,6	1980	**43 585**
РС 4-300-26	26	1300	44,3	2059	**44 965**
РС 4-300-27	27	1400	46	2138	**46 345**
РС 4-300-28	28	1400	47,3	2218	**47 725**
РС 4-300-29	29	1400	48,6	2297	**49 105**
РС 4-300-30	30	1500	50,4	2376	**50 485**
РС 4-300-31	31	1500	51,7	2455	**51 865**
РС 4-300-32	32	1600	53,5	2534	**53 245**
РС 4-300-33	33	1600	54,8	2614	**54 625**
РС 4-300-34	34	1600	55,1	2693	**56 005**
РС 4-300-35	35	1700	57,9	2772	**57 385**
РС 4-300-36	36	1700	59,2	2851	**58 765**
РС 4-300-37	37	1800	62,3	2930	**60 145**
РС 4-300-38	38	1800	63,6	3010	**61 525**
РС 4-300-39	39	1900	65,4	3089	**62 905**
РС 4-300-40	40	1900	66,7	3168	**64 285**
РС 4-300-41	41	1900	68	3247	**65 665**
РС 4-300-42	42	2000	69,8	3326	**67 045**
РС 4-300-43	43	2000	71,1	3406	**68 425**
РС 4-300-44	44	2100	72,9	3485	**69 805**
РС 4-300-45	45	2100	74,2	3564	**71 185**
РС 4-300-46	46	2100	75,5	3643	**72 565**
РС 4-300-47	47	2200	77,3	3722	**73 945**
РС 4-300-48	48	2200	78,6	3802	**75 325**
РС 4-300-49	49	2300	81,7	3881	**76 705**
РС 4-300-50	50	2300	83,1	3960	**78 085**

Завалинка РС 4-500					
Межцентровое расстояние, мм				500	
Габаритная высота, мм				730	
Глубина, мм				250	
Мощность секции, Вт				122,5	
Обозначение	**Число секций**	**Длина, мм**	**Вес, кг**	**Мощ-ность, Вт Θ=70 °С**	**Цена с НДС, руб.**
РС 4-500-8	8	600	21,4	980	**21 735**
РС 4-500-9	9	600	23,3	1103	**23 173**
РС 4-500-10	10	700	25,7	1225	**24 610**
РС 4-500-11	11	700	27,6	1348	**26 048**
РС 4-500-12	12	700	29,5	1470	**27 485**
РС 4-500-13	13	800	31,9	1593	**28 923**
РС 4-500-14	14	800	33,8	1715	**30 360**
РС 4-500-15	15	900	36,6	1838	**31 798**
РС 4-500-16	16	900	38,5	1960	**33 235**
РС 4-500-17	17	900	40,5	2083	**34 673**
РС 4-500-18	18	1000	42,5	2205	**36 110**
РС 4-500-19	19	1000	44,3	2328	**37 548**
РС 4-500-20	20	1100	46,7	2450	**38 985**
РС 4-500-21	21	1100	48,6	2573	**40 423**
РС 4-500-22	22	1200	50,9	2695	**41 860**
РС 4-500-23	23	1200	52,8	2818	**43 298**
РС 4-500-24	24	1200	54,8	2940	**44 735**
РС 4-500-25	25	1300	57,2	3063	**46 173**
РС 4-500-26	26	1300	61,2	3185	**47 610**
РС 4-500-27	27	1400	63,1	3308	**49 048**
РС 4-500-28	28	1400	65,5	3430	**50 485**
РС 4-500-29	29	1400	66,9	3553	**51 923**
РС 4-500-30	30	1500	69,3	3675	**53 360**
РС 4-500-31	31	1500	71,2	3798	**54 798**
РС 4-500-32	32	1600	73,6	3920	**56 235**
РС 4-500-33	33	1600	75,5	4043	**57 673**
РС 4-500-34	34	1600	77,4	4165	**59 110**
РС 4-500-35	35	1700	79,8	4288	**60 548**
РС 4-500-36	36	1700	81,7	4411	**61 985**

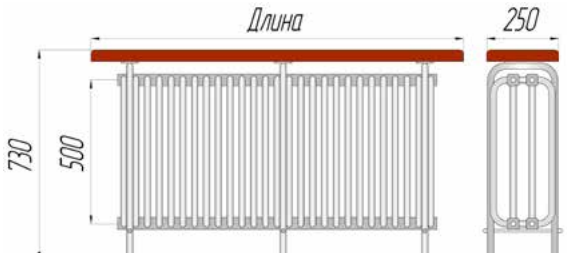

ЗАВАЛИНКА ГАРМОНИЯ

Сконструирована на базе радиатора серии **Гармония 2-300** (стр. 29)
Верхняя панель выполнена из натурального дерева – бук, различных цветовых оттенков, по умолчанию цвет №3.
Подключение: боковое, присоединительная резьба G½”, нижнее подключение – см. стр.25, 40.

Материал: сталь.
Покрытие: полимер, базовый цвет – «белый глянцевый».
Рабочее давление – 15 атм., испытательное – 25 атм.
Температура теплоносителя до 120°С.
Мощность указана при значении температурного напора ΔТ70 (95°/85°/20°С).

Завалинка Гармония					
Межцентровое расстояние, мм				300	
Габаритная высота, мм				565	
Глубина, мм				250	
Мощность секции, Вт				121	
Обозначение	**Число секций**	**Длина, мм**	**Вес, кг**	**Мощ-ность, Вт Θ=70 °С**	**Цена с НДС, руб.**
Гармония 2-300-8	8	800	17,6	968	**26 210**
Гармония 2-300-9	9	900	19,8	1089	**28 487**
Гармония 2-300-10	10	1000	22	1210	**30 763**
Гармония 2-300-11	11	1000	24,2	1331	**33 039**
Гармония 2-300-12	12	1100	26,4	1452	**35 315**
Гармония 2-300-13	13	1200	28,6	1573	**37 592**
Гармония 2-300-14	14	1200	30,8	1694	**39 868**
Гармония 2-300-15	15	1300	33	1815	**42 145**
Гармония 2-300-16	16	1400	35,2	1936	**44 421**
Гармония 2-300-17	17	1400	37,4	2057	**46 698**
Гармония 2-300-18	18	1500	39,6	2178	**48 974**
Гармония 2-300-19	19	1600	41,8	2299	**51 251**
Гармония 2-300-20	20	1700	44	2420	**53 527**
Гармония 2-300-21	21	1700	46,2	2541	**55 804**
Гармония 2-300-22	22	1800	48,4	2662	**58 080**
Гармония 2-300-23	23	1900	50,6	2783	**60 357**
Гармония 2-300-24	24	1900	52,8	2904	**62 632**
Гармония 2-300-25	25	2000	55	3025	**64 909**
Гармония 2-300-26	26	2100	57,2	3146	**67 185**
Гармония 2-300-27	27	2100	59,4	3267	**69 462**
Гармония 2-300-28	28	2200	61,6	3388	**71 738**
Гармония 2-300-29	29	2300	63,8	3509	**74 015**

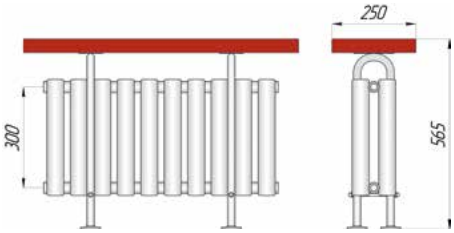

ЗАВАЛИНКА ЭЛЕГАНТ

Сконструирована на базе медно-алюминиевого теплообменника.
Прибор полностью декорирован панелями из натурального дерева – бук, различных цветовых оттенков, по умолчанию цвет №3. Подключение: нижнее, присоединительная резьба G½”.
В стоимость и комплект поставки входит: кран Маевского, клапан терморегулятора, термостатический элемент.

Модель	Габариты, мм (ШхВхД)	Масса, кг	Мощность, Вт, Θ=70 °С	Цена с НДС, руб.
Завалинка Элегант 1100	250 x 350 x 1100	18,5	1097	**53 490**
Завалинка Элегант 1300	250 x 350 x 1300	21,5	1390	**56 810**
Завалинка Элегант 1500	250 x 350 x 1500	24,5	1681	**60 058**

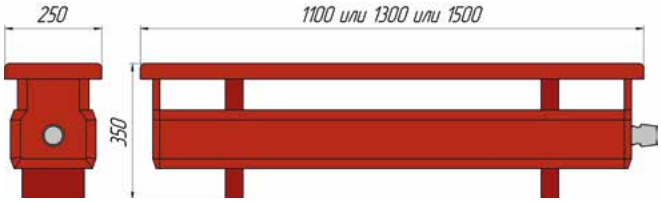

Стальные части корпуса конвектора окрашены в коричнево-шоколадный цвет RAL 8017.

ПРИМЕР УСЛОВНОГО ОБОЗНАЧЕНИЯ

Завалинка РС	4 – 300 – 20 1/2	нп лев	RAL9005	доска № 3
Завалинка Гармония	2 – 300 – 20		RAL9005	доска № 3
Завалинка Элегант	1100		RAL9005	доска № 3

Наименование модели

Характеристика, определяющая ширину прибора:
- **4** – базовый четырёхрядный радиатор РС;
- **2** – базовый двухрядный радиатор Гармония;

Характеристика, определяющая:
высоту прибора:
- **300** или **500 –** монтажный (межцентровый) размер, мм для базовых приборов РС и Гармония;

длину прибора:
- от **14** до **45** секций для базового прибора РС;
- от **10** до **24** секций для базового прибора Гармония;
- **1100, 1300** или **1500** – длина прибора, мм (для Завалинки Элегант).

Присоединительная резьба бокового подключения:
- **G1/2”** или **G3/4”**

Модификация подключения:
(для базового прибора РС, Гармония):
- **без буквенного обозначения** – боковое подключение;
- **нп** – нижнее подключение (для Завалинки Гармония);
- **нп прав** – с правосторонним нижним подключением (для Завалинки РС);
- **нп лев** – с левосторонним нижним подключением (для Завалинки РС).

Покрытие прибора:
- для базовых приборов РС и Гармония базовый цвет «белый глянцевый» RAL 9016 в условном обозначении не указывается);
- для базового прибора Элегант базовый цвет коричневый RAL 8017 (в условном обозначении не указывается);

Цвет деревянных деталей:
- **без доски** – не комплектуется доской (кроме Завалинки Элегант);
- **доска №** – выбирается из ряда: **1, 2, 3, 4, 5, 6 (по умолчанию 3)**;
- **без лака** – без покрытия.

ЗАВАЛИНКА РС НП, ЗАВАЛИНКА ГАРМОНИЯ НП (НИЖНЕЕ ПОДКЛЮЧЕНИЕ):

Стоимость Завалинка РС нп = Цена из табл.+ 2 363 руб.

В комплект поставки входит:
- встроенный терморегулирующий клапан;
- пробка глухая G½" – 6 шт.;
- кран Маевского G½" – 1 шт.

Стоимость Завалинка Гармония нп = Цена из табл.+ 2 070 руб.

В комплект поставки входит:
- встроенный терморегулирующий клапан;
- пробка глухая G½" – 2 шт.;
- кран Маевского G½" – 1 шт.

Дополнительно	Цена с НДС, руб.
- узел нижнего подключения Vekotrim, прямой	1 385
- узел нижнего подключения Vekotrim, угловой	1 385
- запорно-регулирующий клапан REGUTEC, прямой DN15(1/2")	849
- запорно-регулирующий клапан REGUTEC, угловой DN15(1/2")	831
- запорно-регулирующий клапан REGUTEC, прямой DN20(3/4")	1 385
- запорно-регулирующий клапан REGUTEC, угловой DN20(3/4")	1 385
- термостатический клапан Calypso exact, прямой DN15(1/2")	1 178
- термостатический клапан Calypso exact, угловой DN15(1/2")	1 178
- термостатический клапан Calypso exact, прямой DN20(3/4")	1 513
- термостатический клапан Calypso exact, угловой DN20(3/4")	1 518
- термостатическая головка F дистанционного упр., длина капиллярной трубки 2.00м	4 102
- термостатическая головка F дистанционного упр., длина капиллярной трубки 5.00м	4 714
- термостатическая головка DX, RAL9016 (белая)	1 167
- термостатическая головка DX, RAL9005 (черная)	1 611
- термостатическая головка DX, хром	1 830
- термостатическая головка K	985

РАДИАТОРЫ ГАРМОНИЯ

Идеальное сочетание стильного дизайна и теплоотдачи.

ХАРАКТЕРИСТИКИ И ЦЕНЫ

РАДИАТОРЫ ГАРМОНИЯ

Материал: сталь.
Покрытие: полимер, базовый цвет – «белый глянцевый».
Рабочее давление 15 атм., испытательное 25 атм. Температура теплоносителя до 120°С.
Присоединительная резьба G½”.
Мощность указана при значении температурного напора ΔТ70 (95°/85°/20°С).

Гармония 1

Гармония 1		155		300		400		500		750		1000		1250	
Межцентр. расст, мм		155		300		400		500		750		1000		1250	
Габаритная высота, мм		200		345		445		545		795		1045		1295	
Глубина, мм		80		80		80		80		80		80		80	
Вес секции, кг		1,1		1,5		1,8		2,1		2,9		3,8		4,6	
Объем секции, л		0,16		0,25		0,3		0,36		0,5		0,64		0,78	
Мощность секции, Вт		48		70		86		103		141		178		215	
Число секций	**Длина, мм**	**Мощ-ность, Вт**	**Цена с НДС, руб.**	**Мощ-ность, Вт**	**Цена с НДС, руб.**	**Мощ-ность, Вт**	**Цена с НДС, руб.**	**Мощ-ность, Вт**	**Цена с НДС, руб.**	**Мощ-ность, Вт**	**Цена с НДС, руб.**	**Мощ-ность, Вт**	**Цена с НДС, руб.**	**Мощ-ность, Вт**	**Цена с НДС, руб.**
3	211	144	**6 646**	210	**6 903**	258	**7 447**	309	**7 843**	423	**9 564**	534	**10 759**	645	**12 027**
4	281	192	**7 399**	280	**7 844**	344	**8 570**	412	**9 123**	564	**11 354**	712	**12 944**	860	**14 635**
5	351	240	**8 153**	350	**8 786**	430	**9 693**	515	**10 403**	705	**13 144**	890	**15 130**	1075	**17 243**
6	421	288	**8 907**	420	**9 727**	516	**10 816**	618	**11 683**	846	**14 934**	1068	**17 316**	1290	**19 851**
7	491	336	**9 661**	490	**10 668**	602	**11 938**	721	**12 963**	987	**16 724**	1246	**19 501**	1505	**22 460**
8	561	384	**10 415**	560	**11 610**	688	**13 061**	824	**14 243**	1128	**18 514**	1424	**21 687**	1720	**25 068**
9	631	432	**11 168**	630	**12 551**	774	**14 184**	927	**15 523**	1269	**20 304**	1602	**23 873**	1935	**27 676**
10	701	480	**11 922**	700	**13 492**	860	**15 307**	1030	**16 803**	1410	**22 094**	1780	**26 059**	2150	**30 284**
11	771	528	**12 676**	770	**14 434**	946	**16 430**	1133	**18 083**	1551	**23 884**	1958	**28 244**	2365	**32 892**
12	841	576	**13 430**	840	**15 375**	1032	**17 552**	1236	**19 363**	1692	**25 674**	2136	**30 430**	2580	**35 501**
13	911	624	**14 184**	910	**16 316**	1118	**18 675**	1339	**20 643**	1833	**27 464**	2314	**32 616**	2795	**38 109**
14	981	672	**14 938**	980	**17 258**	1204	**19 798**	1442	**21 923**	1974	**29 254**	2492	**34 801**	3010	**40 717**
15	1051	720	**15 691**	1050	**18 199**	1290	**20 921**	1545	**23 203**	2115	**31 044**	2670	**36 987**	3225	**43 325**
16	1121	768	**16 445**	1120	**19 140**	1376	**22 044**	1648	**24 483**	2256	**32 834**	2848	**39 173**	3440	**45 933**
17	1191	816	**17 199**	1190	**20 082**	1462	**23 166**	1751	**25 763**	2397	**34 624**				
18	1261	864	**17 953**	1260	**21 023**	1548	**24 289**	1854	**27 043**	2538	**36 414**				
19	1331	912	**18 707**	1330	**21 964**	1634	**25 412**	1957	**28 323**	2679	**38 204**				
20	1401	960	**19 461**	1400	**22 906**	1720	**26 535**	2060	**29 603**	2820	**39 994**				
21	1471	1008	**20 214**	1470	**23 847**	1806	**27 658**	2163	**30 883**	2961	**41 784**				
22	1541	1056	**20 968**	1540	**24 788**	1892	**28 780**	2266	**32 163**	3102	**43 574**				
23	1611	1104	**21 722**	1610	**25 730**	1978	**29 903**	2369	**33 443**	3243	**45 364**				
24	1681	1152	**22 476**	1680	**26 671**	2064	**31 026**	2472	**34 723**	3384	**47 154**				
25	1751	1200	**23 230**	1750	**27 612**	2150	**32 149**	2575	**36 003**	3525	**48 944**				
26	1821	1248	**23 983**	1820	**28 554**	2236	**33 272**	2678	**37 283**	3666	**50 734**				
27	1891	1296	**24 737**	1890	**29 495**	2322	**34 394**	2781	**38 563**						
28	1961	1344	**25 491**	1960	**30 436**	2408	**35 517**	2884	**39 843**						
29	2031	1392	**26 245**	2030	**31 378**	2494	**36 640**	2987	**41 123**						
30	2101	1440	**26 999**	2100	**32 319**	2580	**37 763**	3090	**42 403**						
31	2171	1488	**27 753**	2170	**33 260**	2666	**38 886**	3193	**43 683**						
32	2241	1536	**28 506**	2240	**34 202**	2752	**40 008**	3296	**44 963**						

Гармония 1		1500		1750		2000	
Межцентр. расст, мм		1500		1750		2000	
Габаритная высота, мм		1545		1795		2045	
Глубина, мм		80		80		80	
Вес секции, кг		5,4		6,2		7	
Объем секции, л		0,92		1,06		1,2	
Мощность секции, Вт		249		283		337	
Число секций	**Длина, мм**	**Мощ-ность, Вт**	**Цена с НДС, руб.**	**Мощ-ность, Вт**	**Цена с НДС, руб.**	**Мощ-ность, Вт**	**Цена с НДС, руб.**
3	211	747	**13 349**	849	**14 653**	1011	**15 957**
4	281	996	**16 398**	1132	**18 137**	1348	**19 876**
5	351	1245	**19 447**	1415	**21 620**	1685	**23 794**
6	421	1494	**22 496**	1698	**25 104**	2022	**27 712**
7	491	1743	**25 544**	1981	**28 587**	2359	**31 631**
8	561	1992	**28 593**	2264	**32 071**	2696	**35 549**
9	631	2241	**31 642**	2547	**35 554**	3033	**39 467**
10	701	2490	**34 691**	2830	**39 038**	3370	**43 386**
11	771	2739	**37 740**	3113	**42 521**	3707	**47 304**
12	841	2988	**40 788**	3396	**46 005**		
13	911	3237	**43 837**				
14	981	3486	**46 886**				

Гармония 1

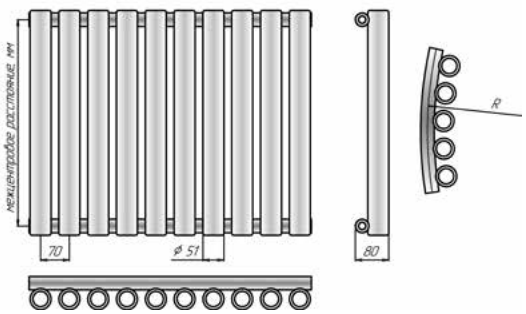

Радиусное исполнение (только для Гармония 1): Rmin = 1000 мм (величина радиуса определяется по средней линии коллектора):

- внутренний радиус: **Стоимость = Цена из табл. х 2**
- наружный радиус: **Стоимость = Цена из табл х 3**

Напольное исполнение (Гармония 1 нв) до 21 секций 2 ножки:
Стоимость = Цена из табл. + 681 руб.
Напольное исполнение (Гармония 1 нв) от 22 секций 3 ножки:
Стоимость = Цена из табл. + 1 021 руб.

Дополнительная комплектация – см.стр.40.

Гармония 2

Гармония 2		155		300		400		500		750	
Межцентр. расст, мм		155		300		400		500		750	
Габаритная высота, мм		200		345		445		545		795	
Глубина, мм		129		129		129		129		129	
Вес секции, кг		2		2,6		3,2		3,9		5,5	
Объем секции, л		0,26		0,43		0,54		0,65		0,93	
Мощность секции, Вт		81		121		149		175		250	
Число секций	**Длина, мм**	**Мощ-ность, Вт**	**Цена с НДС, руб.**	**Мощ-ность, Вт**	**Цена с НДС, руб.**	**Мощ-ность, Вт**	**Цена с НДС, руб.**	**Мощ-ность, Вт**	**Цена с НДС, руб.**	**Мощ-ность, Вт**	**Цена с НДС, руб.**
3	211	243	**8 312**	363	**9 155**	447	**10 262**	525	**11 157**	750	**14 364**
4	281	324	**9 621**	484	**10 847**	596	**12 323**	700	**13 542**	1000	**17 754**
5	351	405	**10 931**	605	**12 539**	745	**14 385**	875	**15 927**	1250	**21 145**
6	421	486	**12 240**	726	**14 231**	894	**16 446**	1050	**18 312**	1500	**24 535**
7	491	567	**13 549**	847	**15 923**	1043	**18 507**	1225	**20 697**	1750	**27 926**
8	561	648	**14 859**	968	**17 615**	1192	**20 568**	1400	**23 082**	2000	**31 316**
9	631	729	**16 168**	1089	**19 307**	1341	**22 629**	1575	**25 467**	2250	**34 706**
10	701	810	**17 477**	1210	**20 999**	1490	**24 691**	1750	**27 851**	2500	**38 097**
11	771	891	**18 786**	1331	**22 691**	1639	**26 752**	1925	**30 236**	2750	**41 487**
12	841	972	**20 096**	1452	**24 383**	1788	**28 813**	2100	**32 621**	3000	**44 878**
13	911	1053	**21 405**	1573	**26 075**	1937	**30 874**	2275	**35 006**	3250	**48 268**
14	981	1134	**22 714**	1694	**27 767**	2086	**32 935**	2450	**37 391**	3500	**51 658**
15	1051	1215	**24 024**	1815	**29 459**	2235	**34 997**	2625	**39 776**		
16	1121	1296	**25 333**	1936	**31 151**	2384	**37 058**	2800	**42 161**		
17	1191	1377	**26 642**	2057	**32 843**	2533	**39 119**	2975	**44 546**		
18	1261	1458	**27 952**	2178	**34 535**	2682	**41 180**	3150	**46 931**		
19	1331	1539	**29 261**	2299	**36 227**	2831	**43 241**	3325	**49 316**		
20	1401	1620	**30 570**	2420	**37 919**	2980	**45 303**				
21	1471	1701	**31 879**	2541	**39 611**	3129	**47 364**				
22	1541	1782	**33 189**	2662	**41 303**	3278	**49 425**				
23	1611	1863	**34 498**	2783	**42 995**	3427	**51 486**				
24	1681	1944	**35 807**	2904	**44 687**	3576	**53 547**				
25	1751	2025	**37 117**	3025	**46 379**	3725	**55 609**				
26	1821	2106	**38 426**	3146	**48 071**						
27	1891	2187	**39 735**	3267	**49 763**						
28	1961	2268	**41 045**	3388	**51 455**						
29	2031	2349	**42 354**	3509	**53 147**						

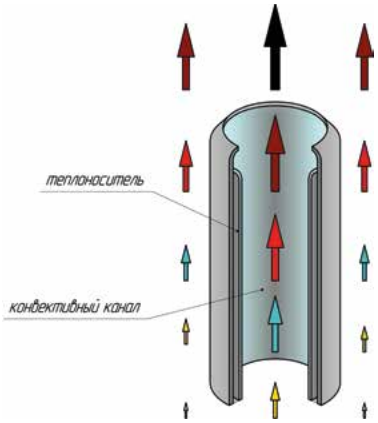

Схема движения теплового потока

Гармония 2		1000		1250		1500		1750		2000	
Межцентр. расст, мм		1000		1250		1500		1750		2000	
Габаритная высота, мм		1045		1295		1545		1795		2045	
Глубина, мм		129		129		129		129		129	
Вес секции, кг		7,1		8,8		10,4		12		13,6	
Объем секции, л		1,21		1,48		1,76		2,04		2,32	
Мощность секции, Вт		319		385		449		512		612	
Число секций	**Длина, мм**	**Мощ-ность, Вт**	**Цена с НДС, руб.**	**Мощ-ность, Вт**	**Цена с НДС, руб.**	**Мощ-ность, Вт**	**Цена с НДС, руб.**	**Мощ-ность, Вт**	**Цена с НДС, руб.**	**Мощ-ность, Вт**	**Цена с НДС, руб.**
3	211	957	**16 790**	1155	**19 308**	1347	**21 934**	1536	**24 560**	1836	**27 114**
4	281	1276	**20 986**	1540	**24 343**	1796	**27 845**	2048	**31 347**	2448	**34 752**
5	351	1595	**25 183**	1925	**29 379**	2245	**33 756**	2560	**38 133**	3060	**42 389**
6	421	1914	**29 379**	2310	**34 414**	2694	**39 666**	3072	**44 919**		
7	491	2233	**33 575**	2695	**39 449**	3143	**45 577**				
8	561	2552	**37 771**	3080	**44 485**						
9	631	2871	**41 967**								
10	701	3190	**46 164**								

Гармония 2

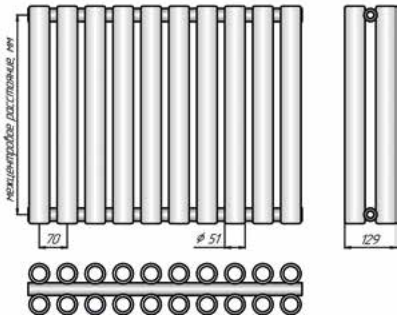

Любой цвет по RAL: **Стоимость = Цена из табл. + 20%**
Возможно нижнее подключение.

Напольное исполнение (Гармония 2 нв) до 21 секций 2 ножки:
Стоимость = Цена из табл. + 681 руб.
Напольное исполнение (Гармония 2 нв) от 22 секций 3 ножки:
Стоимость = Цена из табл. + 1 021 руб.

Дополнительная комплектация – см.стр.40.

РАДИАТОРЫ ГАРМОНИЯ A40/A25

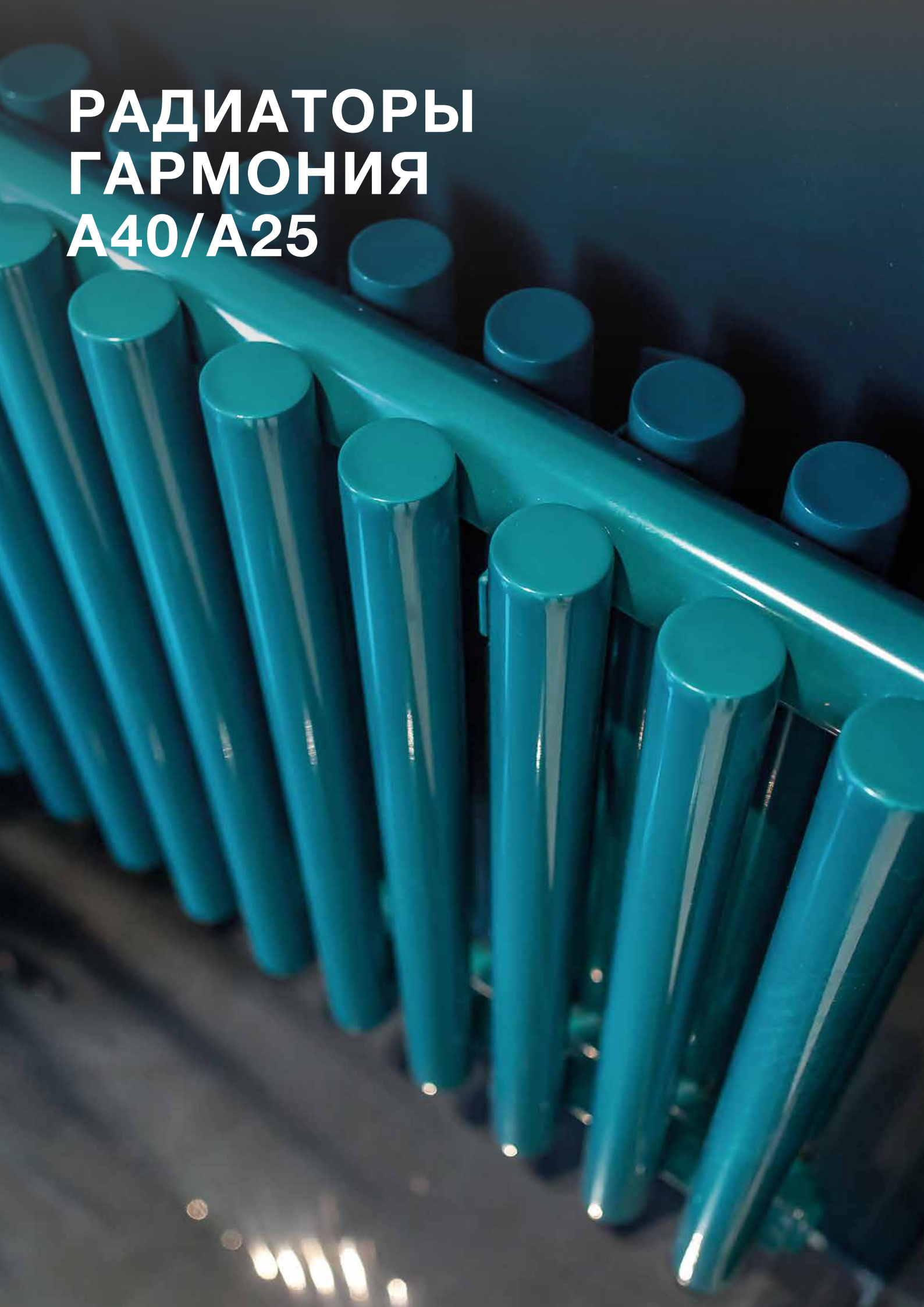

ХАРАКТЕРИСТИКИ И ЦЕНЫ

Материал: сталь.
Покрытие: полимер, базовый цвет – «белый глянцевый».
Рабочее давление 15 атм., испытательное 25 атм.
Температура теплоносителя до 120 °С.
Присоединительная резьба G1/2”.
Мощность указана при значении температурного напора ΔТ70 (95°/85°/20°С).

Гармония А40 1

Гармония А40 1		300		500		750		1000		1250		1500		1750		2000	
Межцентр. расст., мм		300		500		750		1000		1250		1500		1750		2000	
Габаритная высота, мм		334		534		784		1034		1284		1534		1784		2034	
Глубина, мм		70		70		70		70		70		70		70		70	
Вес секции, кг		0,8		1,1		1,4		1,8		2,1		2,5		2,9		3,2	
Объем секции, л		0,43		0,63		0,9		1,16		1,4		1,7		1,96		2,23	
Мощность секции, Вт		40,3		60		84,2		108,1		131,7		154,8		177,7		200,1	
Число секций	Длина, мм	Мощ-ность, Вт	Цена с НДС, руб.	Мощ-ность, Вт	Цена с НДС, руб.	Мощ-ность, Вт	Цена с НДС, руб.	Мощ-ность, Вт	Цена с НДС, руб.	Мощ-ность, Вт	Цена с НДС, руб.	Мощ-ность, Вт	Цена с НДС, руб.	Мощ-ность, Вт	Цена с НДС, руб.	Мощ-ность, Вт	Цена с НДС, руб.
3	151	121	**5 463**	180	**5 958**	253	**7 438**	324	**8 108**	395	**8 690**	464	**8 805**	533	**9 818**	600	**10 328**
4	201	161	**5 925**	240	**6 546**	337	**8 263**	432	**9 143**	527	**9 919**	619	**10 309**	711	**11 446**	800	**12 104**
5	251	202	**6 386**	300	**7 135**	421	**9 088**	541	**10 178**	659	**11 148**	774	**11 813**	889	**13 073**	1001	**13 879**
6	301	242	**6 848**	360	**7 723**	505	**9 913**	649	**11 213**	790	**12 377**	929	**13 316**	1066	**14 701**	1201	**15 654**
7	351	282	**7 309**	420	**8 311**	589	**10 738**	757	**12 248**	922	**13 606**	1084	**14 820**	1244	**16 329**	1401	**17 430**
8	401	322	**7 771**	480	**8 899**	674	**11 563**	865	**13 283**	1054	**14 835**	1238	**16 324**	1422	**17 957**	1601	**19 855**
9	451	363	**8 232**	540	**9 488**	758	**12 388**	973	**14 318**	1185	**16 064**	1393	**17 828**	1599	**19 585**	1801	**22 337**
10	501	403	**8 694**	600	**10 076**	842	**13 213**	1081	**15 353**	1317	**17 294**	1548	**19 332**	1777	**21 212**	2001	**24 819**
11	551	443	**9 155**	660	**10 664**	926	**14 038**	1189	**16 388**	1449	**18 523**	1703	**20 835**	1955	**22 840**	2201	**27 301**
12	601	484	**9 616**	720	**11 252**	1010	**14 863**	1297	**17 423**	1580	**19 752**	1858	**22 339**	2132	**24 815**	2401	**29 783**
13	651	524	**10 078**	780	**11 840**	1095	**15 688**	1405	**18 458**	1712	**20 981**	2012	**23 843**	2310	**26 882**	2601	**32 264**
14	701	564	**10 539**	840	**12 429**	1179	**16 513**	1513	**19 493**	1844	**22 210**	2167	**25 347**	2488	**28 950**	2801	**34 746**
15	751	605	**11 001**	900	**13 017**	1263	**17 338**	1622	**20 528**	1976	**23 439**	2322	**26 851**	2666	**31 018**	3002	**37 228**
16	801	645	**11 462**	960	**13 605**	1347	**18 163**	1730	**21 563**	2107	**24 668**	2477	**28 354**	2843	**33 086**	3202	**39 710**
17	851	685	**11 924**	1020	**14 193**	1431	**18 988**	1838	**22 598**	2239	**25 897**	2632	**29 858**	3021	**35 154**	3402	**42 192**
18	901	725	**12 385**	1080	**14 782**	1516	**19 813**	1946	**23 633**	2371	**27 126**	2786	**31 362**	3199	**37 221**	3602	**44 673**
19	951	766	**12 846**	1140	**15 520**	1600	**20 638**	2054	**24 668**	2502	**28 355**	2941	**32 866**	3376	**39 289**	3802	**47 155**
20	1001	806	**13 419**	1200	**16 285**	1684	**21 463**	2162	**24 153**	2634	**31 019**	3096	**35 448**	3554	**41 357**	4002	**49 637**
21	1051	846	**14 042**	1260	**17 049**	1768	**22 288**	2270	**25 249**	2766	**32 567**	3251	**37 220**	3732	**43 425**	4202	**52 119**
22	1101	887	**14 666**	1320	**17 814**	1852	**22 529**	2378	**26 344**	2897	**34 115**	3406	**38 993**	3909	**45 493**	4402	**54 601**
23	1151	927	**15 290**	1380	**18 579**	1937	**23 501**	2486	**27 440**	3029	**35 664**	3560	**40 765**	4087	**47 560**	4602	**57 082**
24	1201	967	**15 914**	1440	**19 343**	2021	**24 474**	2594	**28 535**	3161	**37 212**	3715	**42 538**	4265	**49 628**	4802	**59 564**
25	1251	1008	**16 538**	1500	**20 108**	2105	**25 446**	2703	**29 630**	3293	**38 760**						
26	1301	1048	**17 162**	1560	**20 873**	2189	**26 419**	2811	**30 726**	3424	**40 308**						
27	1351	1088	**17 786**	1620	**21 637**	2273	**27 391**	2919	**31 821**	3556	**41 856**						
28	1401	1128	**18 409**	1680	**22 402**	2358	**28 364**	3027	**32 917**	3688	**43 405**						
29	1451	1169	**19 033**	1740	**23 167**	2442	**29 336**	3135	**34 012**	3819	**44 953**						
30	1501	1209	**19 657**	1800	**23 932**	2526	**30 309**	3243	**35 107**	3951	**46 501**						
31	1551	1249	**20 281**	1860	**24 696**	2610	**31 281**										
32	1601	1290	**20 905**	1920	**25 461**	2694	**32 253**										
33	1651	1330	**21 529**	1980	**26 226**	2779	**33 226**										
34	1701	1370	**22 153**	2040	**26 990**	2863	**34 198**										
35	1751	1411	**22 776**	2100	**27 755**	2947	**35 171**										
36	1801	1451	**23 400**	2160	**28 520**	3031	**36 143**										
37	1851	1491	**24 024**	2220	**29 284**	3115	**37 116**										
38	1901	1531	**24 648**	2280	**30 049**	3200	**38 088**										
39	1951	1572	**25 272**	2340	**30 814**	3284	**39 061**										
40	2001	1612	**25 896**	2400	**31 578**	3368	**40 033**										
41	2051	1652	**26 520**	2460	**32 343**	3452	**41 006**										
42	2101	1693	**27 143**	2520	**33 108**	3536	**41 978**										
43	2151	1733	**27 767**	2580	**33 872**	3621	**42 951**										
44	2201	1773	**28 391**	2640	**34 637**	3705	**43 923**										
45	2251	1814	**29 015**	2700	**35 402**	3789	**44 896**										

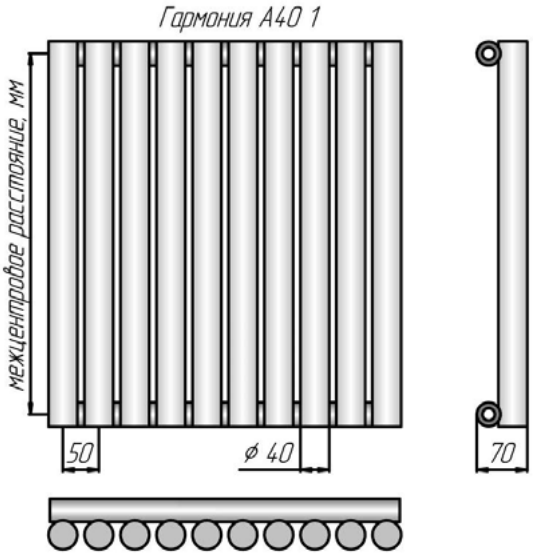

Радиусное исполнение (только для Гармония А40 1)

Rmin = 1000 мм (величина радиуса определяется по средней линии коллектора):

- внутренний радиус: **Стоимость = Цена из табл. х 2**
- наружный радиус: **Стоимость = Цена из табл. х 3**

Напольное исполнение (Гармония А40 1 нв) до 29 секций 2 ножки:
Стоимость = Цена из табл. + 681 руб.
Напольное исполнение (Гармония А40 1 нв) от 30 секций 3 ножки:
Стоимость = Цена из табл. + 1 021 руб.

Дополнительная комплектация – см.стр.40.

Гармония А40 2

Гармония А40 2		300		500		750		1000		1250		1500		1750		2000	
Межцентр. расст., мм		300		500		750		1000		1250		1500		1750		2000	
Габаритная высота, мм		334		534		784		1034		1284		1534		1784		2034	
Глубина, мм		108		108		108		108		108		108		108		108	
Вес секции, кг		1,3		1,9		2,6		3,4		4,1		4,7		5,5		6,2	
Объем секции, л		0,78		1,19		1,73		2,26		2,80		3,33		3,87		4,40	
Мощность секции, Вт		67,5		96		129,7		162,9		196,4		230,5		265,7		302,1	
Число секций	Длина, мм	Мощ-ность, Вт	Цена с НДС, руб.	Мощ-ность, Вт	Цена с НДС, руб.	Мощ-ность, Вт	Цена с НДС, руб.	Мощ-ность, Вт	Цена с НДС, руб.	Мощ-ность, Вт	Цена с НДС, руб.	Мощ-ность, Вт	Цена с НДС, руб.	Мощ-ность, Вт	Цена с НДС, руб.	Мощ-ность, Вт	Цена с НДС, руб.
3	151	203	**6 604**	288	**7 494**	389	**8 417**	489	**9 602**	589	**10 547**	692	**11 429**	797	**11 498**	906	**13 682**
4	201	270	**7 462**	384	**8 609**	519	**9 843**	652	**11 335**	786	**12 611**	922	**13 864**	1063	**15 286**	1208	**18 242**
5	251	338	**8 319**	480	**9 723**	649	**11 269**	815	**13 068**	982	**14 675**	1153	**16 299**	1329	**19 074**	1511	**22 803**
6	301	405	**9 177**	576	**10 838**	778	**12 694**	977	**14 801**	1178	**16 739**	1383	**18 735**	1594	**22 862**	1813	**27 363**
7	351	473	**10 035**	672	**11 952**	908	**14 120**	1140	**16 534**	1375	**18 804**	1614	**21 170**	1860	**26 650**	2115	**31 924**
8	401	540	**10 892**	768	**13 067**	1038	**15 546**	1303	**18 267**	1571	**20 868**	1844	**24 111**	2126	**30 438**	2417	**36 484**
9	451	608	**11 750**	864	**14 181**	1167	**16 972**	1466	**20 000**	1768	**22 932**	2075	**27 245**	2391	**34 226**	2719	**41 045**
10	501	675	**12 608**	960	**15 296**	1297	**18 398**	1629	**21 733**	1964	**24 996**	2305	**30 380**	2657	**38 014**	3021	**45 605**
11	551	743	**13 465**	1056	**16 410**	1427	**19 823**	1792	**23 466**	2160	**27 060**	2536	**33 514**	2923	**41 802**	3323	**50 166**
12	601	810	**14 323**	1152	**17 525**	1556	**21 249**	1955	**25 199**	2357	**29 124**	2766	**36 648**	3188	**45 590**	3625	**54 726**
13	651	878	**15 542**	1248	**18 991**	1686	**22 675**	2118	**26 933**	2553	**31 389**	2997	**39 783**	3454	**49 378**		
14	701	945	**16 658**	1344	**20 368**	1816	**24 578**	2281	**28 666**	2750	**33 987**	3227	**42 917**	3720	**53 166**		
15	751	1013	**17 775**	1440	**21 745**	1946	**26 330**	2444	**30 399**	2946	**36 584**	3458	**46 051**				
16	801	1080	**18 891**	1536	**23 122**	2075	**28 082**	2606	**32 132**	3142	**39 182**	3688	**49 186**				
17	851	1148	**20 008**	1632	**24 499**	2205	**29 833**	2769	**33 865**	3339	**41 780**	3919	**52 320**				
18	901	1215	**21 124**	1728	**25 876**	2335	**31 585**	2932	**35 598**	3535	**44 378**						
19	951	1283	**22 241**	1824	**27 254**	2464	**33 337**	3095	**37 449**	3732	**46 976**						
20	1001	1350	**23 357**	1920	**28 631**	2594	**35 088**	3258	**39 364**								
21	1051	1418	**24 474**	2016	**30 008**	2724	**36 840**	3421	**41 279**								
22	1101	1485	**25 590**	2112	**31 385**	2853	**38 592**	3584	**43 193**								
23	1151	1553	**26 707**	2208	**32 762**	2983	**40 343**										
24	1201	1620	**27 823**	2304	**34 139**	3113	**42 094**										
25	1251	1688	**28 940**	2400	**35 516**	3243	**43 846**										
26	1301	1755	**30 056**	2496	**36 893**	3372	**45 598**										
27	1351	1823	**31 173**	2592	**38 270**	3502	**47 350**										
28	1401	1890	**32 289**	2688	**39 647**	3632	**49 101**										
29	1451	1958	**33 406**	2784	**41 025**	3761	**50 853**										
30	1501	2025	**34 522**	2880	**42 402**	3891	**52 605**										
31	1551	2093	**35 639**	2976	**43 779**												
32	1601	2160	**36 755**	3072	**45 156**												
33	1651	2228	**37 872**	3168	**46 533**												
34	1701	2295	**38 988**	3264	**47 910**												
35	1751	2363	**40 105**	3360	**49 287**												
36	1801	2430	**41 221**	3456	**50 664**												
37	1851	2498	**42 338**	3552	**52 041**												
38	1901	2565	**43 454**	3648	**53 418**												
39	1951	2633	**44 571**	3744	**54 796**												
40	2001	2700	**45 687**	3840	**56 173**												
41	2051	2768	**46 804**	3936	**57 550**												
42	2101	2835	**47 920**	4032	**58 927**												
43	2151	2903	**49 037**														
44	2201	2970	**50 153**														
45	2251	3038	**51 270**														

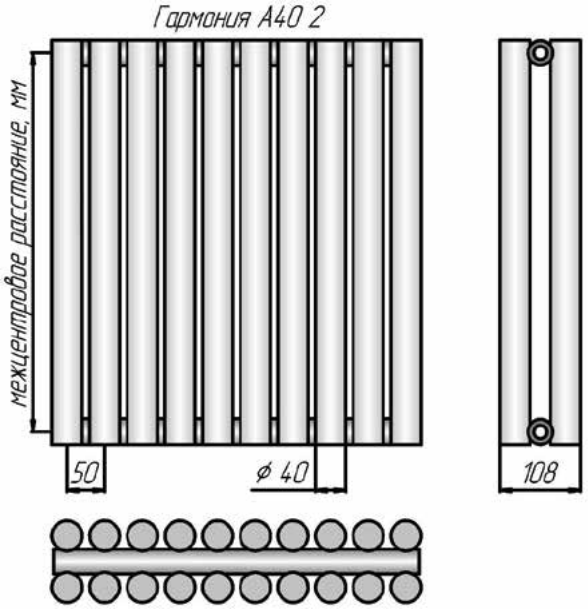

Любой цвет по RAL: **Стоимость = Цена из табл. + 20%**
Возможно нижнее подключение.

Напольное исполнение (Гармония А40 2 нв) до 29 секций 2 ножки:
Стоимость = Цена из табл. + 681 руб.
Напольное исполнение (Гармония А40 2 нв) от 30 секций 3 ножки:
Стоимость = Цена из табл. + 1 021 руб.

Дополнительная комплектация – см.стр.40.

Гармония А25 1

Гармония А25 1	300	500	750	1000	1250	1500	1750	2000
Межцентр. расст., мм	300	500	750	1000	1250	1500	1750	2000
Габаритная высота, мм	334	534	784	1034	1284	1534	1784	2034
Глубина, мм	55	55	55	55	55	55	55	55
Вес секции, кг	0,51	0,68	0,9	1,12	1,33	1,55	1,77	1,99
Объем секции, л	0,17	0,25	0,34	0,44	0,53	0,63	0,72	0,82
Мощность секции, Вт	29,1	42,9	60,2	77,5	95	112,5	130,1	147,9

Число секций	Длина, мм	Мощ-ность, Вт	Цена с НДС, руб.	Мощ-ность, Вт	Цена с НДС, руб.	Мощ-ность, Вт	Цена с НДС, руб.	Мощ-ность, Вт	Цена с НДС, руб.	Мощ-ность, Вт	Цена с НДС, руб.	Мощ-ность, Вт	Цена с НДС, руб.	Мощ-ность, Вт	Цена с НДС, руб.	Мощ-ность, Вт	Цена с НДС, руб.
3	121	87	**5 088**	129	**5 694**	181	**6 330**	233	**6 414**	285	**7 220**	338	**7 607**	390	**8 041**	444	**8 401**
4	161	116	**5 451**	172	**6 172**	241	**6 964**	310	**7 147**	380	**8 110**	450	**8 660**	520	**9 199**	592	**9 665**
5	201	146	**5 814**	215	**6 649**	301	**7 598**	388	**7 881**	475	**9 000**	563	**9 712**	651	**10 358**	740	**10 930**
6	241	175	**6 176**	257	**7 126**	361	**8 232**	465	**8 615**	570	**9 890**	675	**10 765**	781	**11 516**	887	**12 195**
7	281	204	**6 539**	300	**7 603**	421	**8 866**	543	**9 348**	665	**10 780**	788	**11 817**	911	**12 674**	1035	**13 459**
8	321	233	**6 902**	343	**8 081**	482	**9 500**	620	**10 082**	760	**11 670**	900	**12 870**	1041	**13 832**	1183	**14 724**
9	361	262	**7 265**	386	**8 558**	542	**10 134**	698	**10 816**	855	**12 560**	1013	**13 922**	1171	**14 990**	1331	**16 683**
10	401	291	**7 628**	429	**9 035**	602	**10 768**	775	**11 550**	950	**13 450**	1125	**14 975**	1301	**16 149**	1479	**18 537**
11	441	320	**7 991**	472	**9 513**	662	**11 402**	853	**12 283**	1045	**14 340**	1238	**16 027**	1431	**17 842**	1627	**20 391**
12	481	349	**8 354**	515	**9 990**	722	**12 036**	930	**13 017**	1140	**15 230**	1350	**17 080**	1561	**19 464**	1775	**22 244**
13	521	378	**8 716**	558	**10 467**	783	**12 670**	1008	**13 751**	1235	**16 120**	1463	**18 744**	1691	**21 086**	1923	**24 098**
14	561	407	**9 079**	601	**10 945**	843	**13 303**	1085	**14 484**	1330	**17 010**	1575	**20 186**	1821	**22 708**	2071	**25 952**
15	601	437	**9 442**	644	**11 422**	903	**13 937**	1163	**15 218**	1425	**17 900**	1688	**21 628**	1952	**24 330**	2219	**27 806**
16	641	466	**9 805**	686	**11 899**	963	**14 571**	1240	**15 952**	1520	**19 203**	1800	**23 069**	2082	**25 952**	2366	**29 659**
17	681	495	**10 168**	729	**12 376**	1023	**15 205**	1318	**16 685**	1615	**20 403**	1913	**24 511**	2212	**27 574**	2514	**31 513**
18	721	524	**10 713**	772	**12 854**	1084	**15 839**	1395	**17 419**	1710	**21 603**	2025	**25 953**	2342	**29 196**	2662	**33 367**
19	761	553	**11 258**	815	**13 331**	1144	**16 473**	1473	**18 153**	1805	**22 803**	2138	**27 395**	2472	**30 818**	2810	**35 220**
20	801	582	**11 803**	858	**13 808**	1204	**17 107**	1550	**18 887**	1900	**24 004**	2250	**28 837**	2602	**32 440**	2958	**37 074**
21	841	611	**12 348**	901	**14 456**	1264	**17 741**	1628	**19 620**	1995	**25 204**	2363	**30 278**	2732	**34 062**	3106	**38 928**
22	881	640	**12 893**	944	**15 097**	1324	**18 375**	1705	**20 354**	2090	**26 404**	2475	**31 720**	2862	**35 684**	3254	**40 781**
23	921	669	**13 438**	987	**15 738**	1385	**19 009**	1783	**21 088**	2185	**27 604**	2588	**33 162**	2992	**37 306**	3402	**42 635**
24	961	698	**13 983**	1030	**16 378**	1445	**19 643**	1860	**21 821**	2280	**28 804**	2700	**34 604**	3122	**38 928**	3550	**44 489**
25	1001	728	**14 528**	1073	**17 019**	1505	**20 277**	1938	**22 555**	2375	**30 004**	2813	**36 046**	3253	**40 550**	3698	**46 343**
26	1041	757	**15 073**	1115	**17 660**	1565	**20 911**	2015	**23 289**	2470	**31 204**	2925	**37 487**	3383	**42 172**	3845	**48 196**
27	1081	786	**15 618**	1158	**18 300**	1625	**21 545**	2093	**24 022**	2565	**32 404**	3038	**38 929**	3513	**43 794**	3993	**50 050**
28	1121	815	**16 163**	1201	**18 941**	1686	**22 179**	2170	**24 756**	2660	**33 604**	3150	**40 371**	3643	**45 416**	4141	**51 904**
29	1161	844	**16 708**	1244	**19 582**	1746	**22 813**	2248	**25 490**	2755	**34 804**	3263	**41 813**	3773	**47 038**	4289	**53 757**
30	1201	873	**17 253**	1287	**20 222**	1806	**23 447**	2325	**26 224**	2850	**36 005**	3375	**43 255**	3903	**48 660**	4437	**55 611**
31	1241	902	**17 798**	1330	**20 863**	1866	**24 081**										
32	1281	931	**18 343**	1373	**21 504**	1926	**24 715**										
33	1321	960	**18 888**	1416	**22 144**	1987	**25 349**										
34	1361	989	**19 433**	1459	**22 785**	2047	**25 983**										
35	1401	1019	**19 978**	1502	**23 426**	2107	**26 617**										
36	1441	1048	**20 523**	1544	**24 066**	2167	**27 251**										
37	1481	1077	**21 068**	1587	**24 707**	2227	**27 885**										
38	1521	1106	**21 613**	1630	**25 348**	2288	**28 519**										
39	1561	1135	**22 158**	1673	**25 988**	2348	**29 153**										
40	1601	1164	**22 703**	1716	**26 629**	2408	**29 787**										
41	1641	1193	**23 247**	1759	**27 270**	2468	**30 421**										
42	1681	1222	**23 792**	1802	**27 910**	2528	**31 136**										
43	1721	1251	**24 337**	1845	**28 551**	2589	**31 852**										
44	1761	1280	**24 882**	1888	**29 192**	2649	**32 569**										
45	1801	1310	**25 427**	1931	**29 832**	2709	**33 286**										
46	1841	1339	**25 972**	1973	**30 473**	2769	**34 002**										
47	1881	1368	**26 517**	2016	**31 114**	2829	**34 719**										
48	1921	1397	**27 062**	2059	**31 754**	2890	**35 436**										
49	1961	1426	**27 607**	2102	**32 395**	2950	**36 152**										
50	2001	1455	**28 152**	2145	**33 036**	3010	**36 869**										
51	2041	1484	**28 697**	2188	**33 676**	3070	**37 586**										
52	2081	1513	**29 242**	2231	**34 317**	3130	**38 302**										
53	2121	1542	**29 787**	2274	**34 958**	3191	**39 019**										
54	2161	1571	**30 332**	2317	**35 598**	3251	**39 736**										
55	2201	1601	**30 877**	2360	**36 239**	3311	**40 453**										
56	2241	1630	**31 422**	2402	**36 880**	3371	**41 169**										

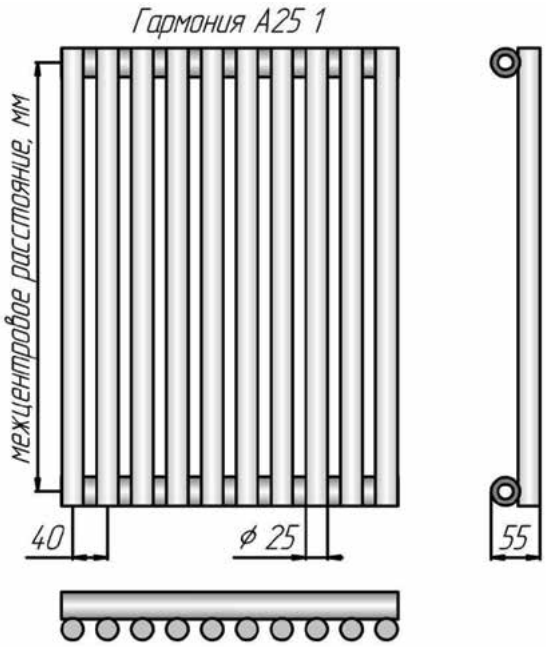

Радиусное исполнение (только для Гармония А25 1)
Rmin = 1000мм (величина радиуса определяется по средней линии коллектора):

- внутренний радиус: **Стоимость = Цена из табл. х 2**
- наружный радиус: **Стоимость = Цена из табл. х 3**

Напольное исполнение (Гармония А25 1 нв) до 37 секций 2 ножки: **Стоимость = Цена из табл. + 681 руб.**
Напольное исполнение (Гармония А25 1 нв) от 38 секций 3 ножки: **Стоимость = Цена из табл. + 1 021 руб.**

Дополнительная комплектация – см.стр.40.

Гармония А25 2

Гармония А25 2	300	500	750	1000	1250	1500	1750	2000
Межцентр. расст., мм	300	500	750	1000	1250	1500	1750	2000
Габаритная высота, мм	334	534	784	1034	1284	1534	1784	2034
Глубина, мм	78	78	78	78	78	78	78	78
Вес секции, кг	0,8	1,15	1,6	2,05	2,5	2,9	3,35	3,75
Объем секции, л	0,3	0,45	0,64	0,83	1,02	1,21	1,4	1,61
Мощность секции, Вт	45,7	72	96,2	124	151,5	178,7	205,8	232,7

Число секций	Длина, мм	Мощ-ность, Вт	Цена с НДС, руб.	Мощ-ность, Вт	Цена с НДС, руб.	Мощ-ность, Вт	Цена с НДС, руб.	Мощ-ность, Вт	Цена с НДС, руб.	Мощ-ность, Вт	Цена с НДС, руб.	Мощ-ность, Вт	Цена с НДС, руб.	Мощ-ность, Вт	Цена с НДС, руб.	Мощ-ность, Вт	Цена с НДС, руб.
3	121	137	**5 928**	216	**6 575**	289	**7 627**	372	**8 387**	455	**8 919**	536	**9 996**	617	**10 653**	698	**11 489**
4	161	183	**6 609**	288	**7 426**	385	**8 777**	496	**9 779**	606	**10 590**	715	**11 954**	823	**12 962**	931	**15 318**
5	201	229	**7 291**	360	**8 277**	481	**9 927**	620	**11 170**	758	**12 261**	894	**13 912**	1029	**15 272**	1164	**19 148**
6	241	274	**7 972**	432	**9 129**	577	**11 077**	744	**12 562**	909	**13 931**	1072	**15 870**	1235	**18 383**	1396	**22 977**
7	281	320	**8 653**	504	**9 980**	673	**12 227**	868	**13 953**	1061	**15 602**	1251	**17 827**	1441	**21 447**	1629	**26 807**
8	321	366	**9 334**	576	**10 831**	770	**13 377**	992	**15 345**	1212	**17 273**	1430	**20 425**	1646	**24 511**	1862	**30 636**
9	361	411	**10 015**	648	**11 683**	866	**14 527**	1116	**16 736**	1364	**19 697**	1608	**22 978**	1852	**27 574**	2094	**34 466**
10	401	457	**10 697**	720	**12 534**	962	**15 677**	1240	**18 128**	1515	**21 885**	1787	**25 531**	2058	**30 638**	2327	**38 295**
11	441	503	**11 755**	792	**13 385**	1058	**16 827**	1364	**19 519**	1667	**24 073**	1966	**28 084**	2264	**33 702**	2560	**42 125**
12	481	548	**12 729**	864	**14 236**	1154	**17 977**	1488	**20 911**	1818	**26 262**	2144	**30 637**	2470	**36 765**	2792	**45 954**
13	521	594	**13 703**	936	**15 326**	1251	**19 127**	1612	**22 302**	1970	**28 450**	2323	**33 190**	2675	**39 829**	3025	**49 784**
14	561	640	**14 677**	1008	**16 422**	1347	**20 277**	1736	**23 694**	2121	**30 639**	2502	**35 743**	2881	**42 893**	3258	**53 613**
15	601	686	**15 651**	1080	**17 518**	1443	**21 427**	1860	**25 085**	2273	**32 827**	2681	**38 297**	3087	**45 957**	3491	**57 443**
16	641	731	**16 625**	1152	**18 615**	1539	**22 577**	1984	**26 477**	2424	**35 015**	2859	**40 850**	3293	**49 020**	3723	**61 272**
17	681	777	**17 599**	1224	**19 711**	1635	**23 938**	2108	**27 868**	2576	**37 204**	3038	**43 403**	3499	**52 084**	3956	**65 102**
18	721	823	**18 573**	1296	**20 808**	1732	**25 423**	2232	**29 260**	2727	**39 392**	3217	**45 956**	3704	**55 148**	4189	**68 931**
19	761	868	**19 547**	1368	**21 904**	1828	**26 908**	2356	**30 845**	2879	**41 581**	3395	**48 509**	3910	**58 211**	4421	**72 761**
20	801	914	**20 521**	1440	**23 000**	1924	**28 394**	2480	**32 468**	3030	**43 769**	3574	**51 062**	4116	**61 275**	4654	**76 590**
21	841	960	**21 495**	1512	**24 097**	2020	**29 879**	2604	**34 091**	3182	**45 957**	3753	**53 615**	4322	**64 339**	4887	**80 420**
22	881	1005	**22 469**	1584	**25 193**	2116	**31 364**	2728	**35 715**	3333	**48 146**	3931	**56 168**	4528	**67 402**	5119	**84 249**
23	921	1051	**23 443**	1656	**26 290**	2213	**32 850**	2852	**37 338**	3485	**50 334**	4110	**58 721**	4733	**70 466**	5352	**88 079**
24	961	1097	**24 417**	1728	**27 386**	2309	**34 335**	2976	**38 961**	3636	**52 523**	4289	**61 274**	4939	**73 530**		
25	1001	1143	**25 391**	1800	**28 482**	2405	**35 820**	3100	**40 584**	3788	**54 711**	4468	**63 828**	5145	**76 594**		
26	1041	1188	**26 365**	1872	**29 579**	2501	**37 306**	3224	**42 208**	3939	**56 899**	4646	**66 381**				
27	1081	1234	**27 339**	1944	**30 675**	2597	**38 791**	3348	**43 831**	4091	**59 088**	4825	**68 934**				
28	1121	1280	**28 313**	2016	**31 772**	2694	**40 276**	3472	**45 454**	4242	**61 276**	5004	**71 487**				
29	1161	1325	**29 287**	2088	**32 868**	2790	**41 761**	3596	**47 078**	4394	**63 465**	5182	**74 040**				
30	1201	1371	**30 262**	2160	**33 964**	2886	**43 247**	3720	**48 701**	4545	**65 653**	5361	**76 593**				
31	1241	1417	**31 236**	2232	**35 061**	2982	**44 732**										
32	1281	1462	**32 210**	2304	**36 157**	3078	**46 217**										
33	1321	1508	**33 184**	2376	**37 254**	3175	**47 703**										
34	1361	1554	**34 158**	2448	**38 350**	3271	**49 188**										
35	1401	1600	**35 132**	2520	**39 446**	3367	**50 673**										
36	1441	1645	**36 106**	2592	**40 543**	3463	**52 159**										
37	1481	1691	**37 080**	2664	**41 639**	3559	**53 644**										
38	1521	1737	**38 054**	2736	**42 736**	3656	**55 129**										
39	1561	1782	**39 028**	2808	**43 832**	3752	**56 614**										
40	1601	1828	**40 002**	2880	**44 928**	3848	**58 100**										
41	1641	1874	**40 976**	2952	**46 025**	3944	**59 585**										
42	1681	1919	**41 950**	3024	**47 121**	4040	**61 070**										
43	1721	1965	**42 924**	3096	**48 218**	4137	**62 556**										
44	1761	2011	**43 898**	3168	**49 314**	4233	**64 041**										
45	1801	2057	**44 872**	3240	**50 410**	4329	**65 526**										
46	1841	2102	**45 846**	3312	**51 507**	4425	**67 012**										
47	1881	2148	**46 820**	3384	**52 603**	4521	**68 497**										
48	1921	2194	**47 794**	3456	**53 700**	4618	**69 982**										
49	1961	2239	**48 768**	3528	**54 796**	4714	**71 467**										
50	2001	2285	**49 742**	3600	**55 892**	4810	**72 953**										
51	2041	2331	**50 716**	3672	**56 989**												
52	2081	2376	**51 690**	3744	**58 085**												
53	2121	2422	**52 664**	3816	**59 182**												
54	2161	2468	**53 638**	3888	**60 278**												
55	2201	2514	**54 612**	3960	**61 374**												
56	2241	2559	**55 586**	4032	**62 471**												

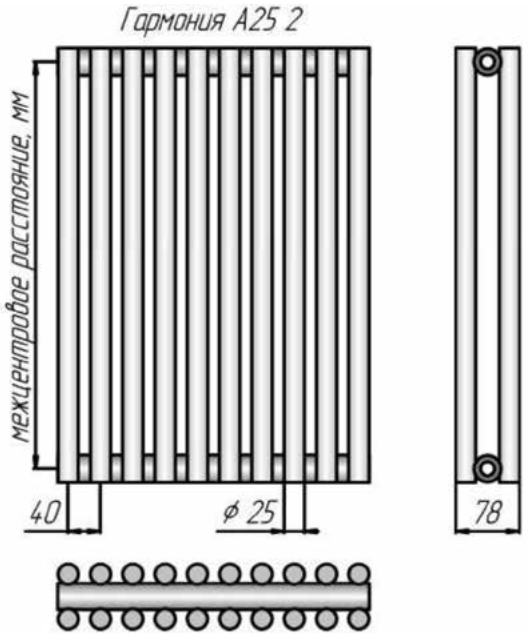

Любой цвет по RAL: **Стоимость = Цена из табл. + 20%**
Возможно нижнее подключение.

Напольное исполнение (Гармония А25 2 нв) до 37 секций 2 ножки: **Стоимость = Цена из табл. + 681 руб.**
Напольное исполнение (Гармония А25 2 нв) от 38 секций 3 ножки: **Стоимость = Цена из табл. + 1 021 руб.**

Дополнительная комплектация – см.стр.40.

РАДИАТОРЫ ГАРМОНИЯ С40/С25

ХАРАКТЕРИСТИКИ И ЦЕНЫ

РАДИАТОРЫ ГАРМОНИЯ С40, С25

Материал: сталь.
Покрытие: полимер, базовый цвет – «белый глянцевый».
Рабочее давление 15 атм., испытательное – 25 атм.
Температура теплоносителя до 120 °С.
Присоединительная резьба G1/2”.
Мощность указана при значении температурного напора ΔТ70(95°/85°/20°С).

Гармония С40 1

Гармония С40 1		300		500		750		1000		1250		1500		1750		2000	
Межцентр. расст., мм		300		500		750		1000		1250		1500		1750		2000	
Габаритная высота, мм		357		557		807		1057		1307		1557		1807		2057	
Глубина, мм		70		70		70		70		70		70		70		70	
Вес секции, кг		0,8		1,1		1,4		1,8		2,1		2,5		2,9		3,2	
Объем секции, л		0,43		0,63		0,9		1,16		1,4		1,7		1,96		2,23	
Мощность секции, Вт		40,3		60		84,2		108,1		131,7		154,8		177,7		200,1	
Число секций	**Длина, мм**	**Мощ-ность, Вт**	**Цена с НДС, руб.**	**Мощ-ность, Вт**	**Цена с НДС, руб.**	**Мощ-ность, Вт**	**Цена с НДС, руб.**	**Мощ-ность, Вт**	**Цена с НДС, руб.**	**Мощ-ность, Вт**	**Цена с НДС, руб.**	**Мощ-ность, Вт**	**Цена с НДС, руб.**	**Мощ-ность, Вт**	**Цена с НДС, руб.**	**Мощ-ность, Вт**	**Цена с НДС, руб.**
3	151	121	**6 010**	180	**6 375**	253	**7 527**	324	**8 205**	395	**8 794**	464	**8 911**	533	**9 936**	600	**10 452**
4	201	161	**6 518**	240	**7 005**	337	**8 362**	432	**9 252**	527	**10 038**	619	**10 432**	711	**11 583**	800	**12 249**
5	251	202	**7 025**	300	**7 634**	421	**9 197**	541	**10 300**	659	**11 282**	774	**11 954**	889	**13 231**	1001	**14 045**
6	301	242	**7 533**	360	**8 264**	505	**10 032**	649	**11 347**	790	**12 526**	929	**13 476**	1066	**14 878**	1201	**15 842**
7	351	282	**8 040**	420	**8 893**	589	**10 867**	757	**12 394**	922	**13 770**	1084	**14 998**	1244	**16 525**	1401	**17 638**
8	401	322	**8 548**	480	**9 522**	674	**11 702**	865	**13 442**	1054	**15 013**	1238	**16 520**	1422	**18 173**	1601	**20 094**
9	451	363	**9 056**	540	**10 152**	758	**12 536**	973	**14 489**	1185	**16 257**	1393	**18 041**	1599	**19 820**	1801	**22 605**
10	501	403	**9 563**	600	**10 781**	842	**13 371**	1081	**15 537**	1317	**17 501**	1548	**19 563**	1777	**21 468**	2001	**25 117**
11	551	443	**10 071**	660	**11 411**	926	**14 206**	1189	**16 584**	1449	**18 745**	1703	**21 085**	1955	**23 115**	2201	**27 629**
12	601	484	**10 578**	720	**12 040**	1010	**15 041**	1297	**17 631**	1580	**19 989**	1858	**22 607**	2132	**25 112**	2401	**30 140**
13	651	524	**11 086**	780	**12 670**	1095	**15 876**	1405	**18 679**	1712	**21 232**	2012	**24 129**	2310	**27 205**	2601	**32 652**
14	701	564	**11 593**	840	**13 299**	1179	**16 711**	1513	**19 726**	1844	**22 476**	2167	**25 650**	2488	**29 297**	2801	**35 163**
15	751	605	**12 101**	900	**13 928**	1263	**17 546**	1622	**20 774**	1976	**23 720**	2322	**27 172**	2666	**31 390**	3002	**37 675**
16	801	645	**12 609**	960	**14 558**	1347	**18 381**	1730	**21 821**	2107	**24 964**	2477	**28 694**	2843	**33 483**	3202	**40 187**
17	851	685	**13 116**	1020	**15 187**	1431	**19 216**	1838	**22 868**	2239	**26 208**	2632	**30 216**	3021	**35 575**	3402	**42 698**
18	901	725	**13 624**	1080	**15 817**	1516	**20 051**	1946	**23 916**	2371	**27 451**	2786	**31 738**	3199	**37 668**	3602	**45 210**
19	951	766	**14 131**	1140	**16 606**	1600	**20 886**	2054	**24 963**	2502	**28 695**	2941	**33 259**	3376	**39 760**	3802	**47 721**
20	1001	806	**14 761**	1200	**17 424**	1684	**21 721**	2162	**24 442**	2634	**31 390**	3096	**35 874**	3554	**41 853**	4002	**50 233**
21	1051	846	**15 447**	1260	**18 242**	1768	**22 556**	2270	**25 550**	2766	**32 957**	3251	**37 668**	3732	**43 946**	4202	**52 745**
22	1101	887	**16 133**	1320	**19 061**	1852	**22 799**	2378	**26 659**	2897	**34 524**	3406	**39 461**	3909	**46 038**	4402	**55 256**
23	1151	927	**16 819**	1380	**19 879**	1937	**23 783**	2486	**27 767**	3029	**36 091**	3560	**41 255**	4087	**48 131**	4602	**57 768**
24	1201	967	**17 506**	1440	**20 697**	2021	**24 767**	2594	**28 876**	3161	**37 657**	3715	**43 049**	4265	**50 223**	4802	**60 279**
25	1251	1008	**18 192**	1500	**21 515**	2105	**25 751**	2703	**29 984**	3293	**39 224**						
26	1301	1048	**18 878**	1560	**22 334**	2189	**26 735**	2811	**31 093**	3424	**40 791**						
27	1351	1088	**19 564**	1620	**23 152**	2273	**27 719**	2919	**32 201**	3556	**42 358**						
28	1401	1128	**20 251**	1680	**23 970**	2358	**28 704**	3027	**33 310**	3688	**43 925**						
29	1451	1169	**20 937**	1740	**24 788**	2442	**29 688**	3135	**34 418**	3819	**45 491**						
30	1501	1209	**21 623**	1800	**25 606**	2526	**30 672**	3243	**35 527**	3951	**47 058**						
31	1551	1249	**22 309**	1860	**26 425**	2610	**31 656**										
32	1601	1290	**22 996**	1920	**27 243**	2694	**32 640**										
33	1651	1330	**23 682**	1980	**28 061**	2779	**33 624**										
34	1701	1370	**24 368**	2040	**28 879**	2863	**34 608**										
35	1751	1411	**25 054**	2100	**29 698**	2947	**35 593**										
36	1801	1451	**25 741**	2160	**30 516**	3031	**36 577**										
37	1851	1491	**26 427**	2220	**31 334**	3115	**37 561**										
38	1901	1531	**27 113**	2280	**32 152**	3200	**38 545**										
39	1951	1572	**27 799**	2340	**32 970**	3284	**39 529**										
40	2001	1612	**28 486**	2400	**33 789**	3368	**40 513**										
41	2051	1652	**29 172**	2460	**34 607**	3452	**41 497**										
42	2101	1693	**29 858**	2520	**35 425**	3536	**42 482**										
43	2151	1733	**30 544**	2580	**36 243**	3621	**43 466**										
44	2201	1773	**31 231**	2640	**37 061**	3705	**44 450**										
45	2251	1814	**31 917**	2700	**37 880**	3789	**45 434**										

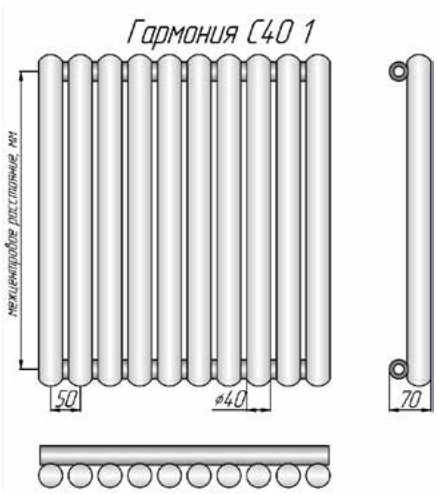

Радиусное исполнение (только для Гармония С40 1)
Rmin = 1000мм (величина радиуса определяется по средней линии коллектора):

- внутренний радиус: **Стоимость = Цена из табл. х 2**
- наружный радиус: **Стоимость = Цена из табл. х 3**

Напольное исполнение (Гармония С40 1 нв) до 29 секций 2 ножки:
Стоимость = Цена из табл. + 681 руб.
Напольное исполнение (Гармония С40 1 нв) от 30 секций 3 ножки:
Стоимость = Цена из табл. + 1 021 руб.

Дополнительная комплектация – см.стр.40.

Гармония С40 2

Гармония С40 2		300		500		750		1000		1250		1500		1750		2000	
Межцентр. расст., мм		300		500		750		1000		1250		1500		1750		2000	
Габаритная высота, мм		357		557		807		1057		1307		1557		1807		2057	
Глубина, мм		108		108		108		108		108		108		108		108	
Вес секции, кг		1,3		1,9		2,6		3,4		4,1		4,7		5,5		6,2	
Объем секции, л		0,78		1,19		1,73		2,26		2,80		3,33		3,87		4,40	
Мощность секции, Вт		67,5		96		129,7		162,9		196,4		230,5		265,7		302,1	
Число секций	**Длина, мм**	**Мощ-ность, Вт**	**Цена с НДС, руб.**	**Мощ-ность, Вт**	**Цена с НДС, руб.**	**Мощ-ность, Вт**	**Цена с НДС, руб.**	**Мощ-ность, Вт**	**Цена с НДС, руб.**	**Мощ-ность, Вт**	**Цена с НДС, руб.**	**Мощ-ность, Вт**	**Цена с НДС, руб.**	**Мощ-ность, Вт**	**Цена с НДС, руб.**	**Мощ-ность, Вт**	**Цена с НДС, руб.**
3	151	203	**7 264**	288	**7 869**	389	**9 259**	489	**10 562**	589	**11 602**	692	**12 572**	797	**12 648**	906	**15 050**
4	201	270	**8 207**	384	**9 040**	519	**10 827**	652	**12 468**	786	**13 872**	922	**15 250**	1063	**16 815**	1208	**20 066**
5	251	338	**9 150**	480	**10 210**	649	**12 395**	815	**14 374**	982	**16 143**	1153	**17 929**	1329	**20 981**	1511	**25 083**
6	301	405	**10 094**	576	**11 380**	778	**13 964**	977	**16 281**	1178	**18 413**	1383	**20 608**	1594	**25 148**	1813	**30 100**
7	351	473	**11 037**	672	**12 550**	908	**15 532**	1140	**18 187**	1375	**20 684**	1614	**23 286**	1860	**29 315**	2115	**35 116**
8	401	540	**11 981**	768	**13 720**	1038	**17 100**	1303	**20 094**	1571	**22 954**	1844	**26 522**	2126	**33 482**	2417	**40 133**
9	451	608	**12 924**	864	**14 890**	1167	**18 669**	1466	**22 000**	1768	**25 225**	2075	**29 970**	2391	**37 649**	2719	**45 149**
10	501	675	**13 867**	960	**16 060**	1297	**20 237**	1629	**23 906**	1964	**27 495**	2305	**33 418**	2657	**41 815**	3021	**50 166**
11	551	743	**14 811**	1056	**17 230**	1427	**21 805**	1792	**25 813**	2160	**29 766**	2536	**36 866**	2923	**45 982**	3323	**55 183**
12	601	810	**15 754**	1152	**18 400**	1556	**23 373**	1955	**27 719**	2357	**32 036**	2766	**40 314**	3188	**50 149**	3625	**60 199**
13	651	878	**17 095**	1248	**19 940**	1686	**24 942**	2118	**29 626**	2553	**34 527**	2997	**43 761**	3454	**54 316**		
14	701	945	**18 323**	1344	**21 386**	1816	**27 035**	2281	**31 532**	2750	**37 384**	3227	**47 209**	3720	**58 483**		
15	751	1013	**19 552**	1440	**22 832**	1946	**28 962**	2444	**33 438**	2946	**40 242**	3458	**50 657**				
16	801	1080	**20 780**	1536	**24 278**	2075	**30 889**	2606	**35 345**	3142	**43 099**	3688	**54 105**				
17	851	1148	**22 008**	1632	**25 724**	2205	**32 816**	2769	**37 251**	3339	**45 957**	3919	**57 553**				
18	901	1215	**23 236**	1728	**27 170**	2335	**34 743**	2932	**39 158**	3535	**48 815**						
19	951	1283	**24 464**	1824	**28 615**	2464	**36 669**	3095	**41 194**	3732	**51 672**						
20	1001	1350	**25 692**	1920	**30 061**	2594	**38 596**	3258	**43 300**								
21	1051	1418	**26 920**	2016	**31 507**	2724	**40 523**	3421	**45 406**								
22	1101	1485	**28 148**	2112	**32 953**	2853	**42 450**	3584	**47 512**								
23	1151	1553	**29 376**	2208	**34 399**	2983	**44 377**										
24	1201	1620	**30 604**	2304	**35 845**	3113	**46 303**										
25	1251	1688	**31 833**	2400	**37 291**	3243	**48 230**										
26	1301	1755	**33 061**	2496	**38 737**	3372	**50 157**										
27	1351	1823	**34 289**	2592	**40 183**	3502	**52 084**										
28	1401	1890	**35 517**	2688	**41 629**	3632	**54 011**										
29	1451	1958	**36 745**	2784	**43 074**	3761	**55 937**										
30	1501	2025	**37 973**	2880	**44 520**	3891	**57 864**										
31	1551	2093	**39 201**	2976	**45 966**												
32	1601	2160	**40 429**	3072	**47 412**												
33	1651	2228	**41 657**	3168	**48 858**												
34	1701	2295	**42 885**	3264	**50 304**												
35	1751	2363	**44 114**	3360	**51 750**												
36	1801	2430	**45 342**	3456	**53 196**												
37	1851	2498	**46 570**	3552	**54 642**												
38	1901	2565	**47 798**	3648	**56 088**												
39	1951	2633	**49 026**	3744	**57 533**												
40	2001	2700	**50 254**	3840	**58 979**												
41	2051	2768	**51 482**	3936	**60 425**												
42	2101	2835	**52 710**	4032	**61 871**												
43	2151	2903	**53 938**														
44	2201	2970	**55 166**														
45	2251	3038	**56 395**														

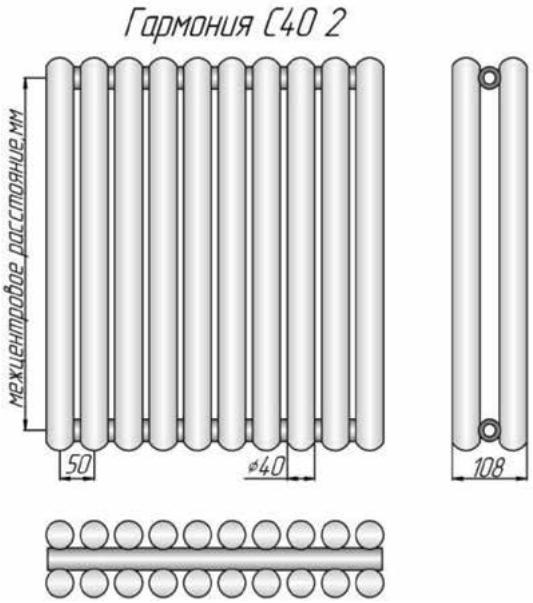

Любой цвет по RAL: **Стоимость = Цена из табл. + 20%**
Возможно нижнее подключение.

Напольное исполнение (Гармония С40 2 нв) до 29 секций 2 ножки:
Стоимость = Цена из табл. + 681 руб.
Напольное исполнение (Гармония С40 2 нв) от 30 секций 3 ножки:
Стоимость = Цена из табл. + 1 021 руб.

Дополнительная комплектация – см.стр.40.

Гармония С25 1

Гармония С25 1	300	500	750	1000	1250	1500	1750	2000
Межцентр. расст., мм	300	500	750	1000	1250	1500	1750	2000
Габаритная высота, мм	347	547	797	1047	1297	1547	1797	2047
Глубина, мм	55	55	55	55	55	55	55	55
Вес секции, кг	0,51	0,68	0,9	1,12	1,33	1,55	1,77	1,99
Объем секции, л	0,17	0,25	0,34	0,44	0,53	0,63	0,72	0,82
Мощность секции, Вт	29,1	42,9	60,2	77,5	95	112,5	130,1	147,9

Число секций	Длина, мм	Мощ-ность, Вт	Цена с НДС, руб.	Мощ-ность, Вт	Цена с НДС, руб.	Мощ-ность, Вт	Цена с НДС, руб.	Мощ-ность, Вт	Цена с НДС, руб.	Мощ-ность, Вт	Цена с НДС, руб.	Мощ-ность, Вт	Цена с НДС, руб.	Мощ-ность, Вт	Цена с НДС, руб.	Мощ-ность, Вт	Цена с НДС, руб.
3	121	87	**5 597**	129	**5 866**	181	**7 084**	233	**7 376**	285	**7 943**	338	**8 513**	390	**8 999**	444	**9 241**
4	161	116	**5 996**	172	**6 357**	241	**7 793**	310	**8 219**	380	**8 922**	450	**9 691**	520	**10 295**	592	**10 632**
5	201	146	**6 395**	215	**6 849**	301	**8 503**	388	**9 063**	475	**9 901**	563	**10 869**	651	**11 591**	740	**12 023**
6	241	175	**6 794**	257	**7 340**	361	**9 212**	465	**9 907**	570	**10 880**	675	**12 047**	781	**12 888**	887	**13 414**
7	281	204	**7 193**	300	**7 832**	421	**9 922**	543	**10 751**	665	**11 858**	788	**13 225**	911	**14 184**	1035	**14 805**
8	321	233	**7 593**	343	**8 323**	482	**10 631**	620	**11 594**	760	**12 837**	900	**14 403**	1041	**15 480**	1183	**16 196**
9	361	262	**7 992**	386	**8 815**	542	**11 341**	698	**12 438**	855	**13 816**	1013	**15 581**	1171	**16 776**	1331	**18 351**
10	401	291	**8 391**	429	**9 307**	602	**12 050**	775	**13 282**	950	**14 795**	1125	**16 759**	1301	**18 072**	1479	**20 390**
11	441	320	**8 790**	472	**9 798**	662	**12 760**	853	**14 126**	1045	**15 774**	1238	**17 937**	1431	**19 967**	1627	**22 429**
12	481	349	**9 189**	515	**10 290**	722	**13 469**	930	**14 969**	1140	**16 753**	1350	**19 114**	1561	**21 782**	1775	**24 468**
13	521	378	**9 589**	558	**10 781**	783	**14 179**	1008	**15 813**	1235	**17 732**	1463	**20 976**	1691	**23 598**	1923	**26 507**
14	561	407	**9 988**	601	**11 273**	843	**14 888**	1085	**16 657**	1330	**18 711**	1575	**22 589**	1821	**25 413**	2071	**28 546**
15	601	437	**10 387**	644	**11 764**	903	**15 598**	1163	**17 501**	1425	**19 690**	1688	**24 203**	1952	**27 228**	2219	**30 586**
16	641	466	**10 786**	686	**12 256**	963	**16 307**	1240	**18 344**	1520	**21 123**	1800	**25 816**	2082	**29 043**	2366	**32 625**
17	681	495	**11 185**	729	**12 748**	1023	**17 017**	1318	**19 188**	1615	**22 443**	1913	**27 430**	2212	**30 858**	2514	**34 664**
18	721	524	**11 785**	772	**13 239**	1084	**17 726**	1395	**20 032**	1710	**23 764**	2025	**29 043**	2342	**32 674**	2662	**36 703**
19	761	553	**12 384**	815	**13 731**	1144	**18 436**	1473	**20 876**	1805	**25 084**	2138	**30 657**	2472	**34 489**	2810	**38 742**
20	801	582	**12 984**	858	**14 222**	1204	**19 145**	1550	**21 719**	1900	**26 404**	2250	**32 270**	2602	**36 304**	2958	**40 781**
21	841	611	**13 583**	901	**14 890**	1264	**19 855**	1628	**22 563**	1995	**27 724**	2363	**33 884**	2732	**38 119**	3106	**42 820**
22	881	640	**14 183**	944	**15 550**	1324	**20 564**	1705	**23 407**	2090	**29 044**	2475	**35 497**	2862	**39 934**	3254	**44 859**
23	921	669	**14 782**	987	**16 210**	1385	**21 274**	1783	**24 251**	2185	**30 365**	2588	**37 111**	2992	**41 750**	3402	**46 898**
24	961	698	**15 382**	1030	**16 870**	1445	**21 983**	1860	**25 094**	2280	**31 685**	2700	**38 724**	3122	**43 565**	3550	**48 937**
25	1001	728	**15 981**	1073	**17 529**	1505	**22 693**	1938	**25 938**	2375	**33 005**	2813	**40 338**	3253	**45 380**	3698	**50 977**
26	1041	757	**16 581**	1115	**18 189**	1565	**23 402**	2015	**26 782**	2470	**34 325**	2925	**41 951**	3383	**47 195**	3845	**53 016**
27	1081	786	**17 180**	1158	**18 849**	1625	**24 112**	2093	**27 626**	2565	**35 645**	3038	**43 565**	3513	**49 010**	3993	**55 055**
28	1121	815	**17 780**	1201	**19 509**	1686	**24 821**	2170	**28 469**	2660	**36 966**	3150	**45 178**	3643	**50 826**	4141	**57 094**
29	1161	844	**18 379**	1244	**20 169**	1746	**25 531**	2248	**29 313**	2755	**38 286**	3263	**46 792**	3773	**52 641**	4289	**59 133**
30	1201	873	**18 978**	1287	**20 829**	1806	**26 240**	2325	**30 157**	2850	**39 606**	3375	**48 405**	3903	**54 456**	4437	**61 172**
31	1241	902	**19 578**	1330	**21 489**	1866	**26 950**										
32	1281	931	**20 177**	1373	**22 149**	1926	**27 659**										
33	1321	960	**20 777**	1416	**22 808**	1987	**28 369**										
34	1361	989	**21 376**	1459	**23 468**	2047	**29 078**										
35	1401	1019	**21 976**	1502	**24 128**	2107	**29 788**										
36	1441	1048	**22 575**	1544	**24 788**	2167	**30 497**										
37	1481	1077	**23 175**	1587	**25 448**	2227	**31 207**										
38	1521	1106	**23 774**	1630	**26 108**	2288	**31 916**										
39	1561	1135	**24 374**	1673	**26 768**	2348	**32 626**										
40	1601	1164	**24 973**	1716	**27 428**	2408	**33 335**										
41	1641	1193	**25 573**	1759	**28 087**	2468	**34 045**										
42	1681	1222	**26 172**	1802	**28 747**	2528	**34 844**										
43	1721	1251	**26 771**	1845	**29 407**	2589	**35 646**										
44	1761	1280	**27 371**	1888	**30 067**	2649	**36 449**										
45	1801	1310	**27 970**	1931	**30 727**	2709	**37 251**										
46	1841	1339	**28 570**	1973	**31 387**	2769	**38 053**										
47	1881	1368	**29 169**	2016	**32 047**	2829	**38 855**										
48	1921	1397	**29 769**	2059	**32 707**	2890	**39 657**										
49	1961	1426	**30 368**	2102	**33 367**	2950	**40 459**										
50	2001	1455	**30 968**	2145	**34 026**	3010	**41 261**										
51	2041	1484	**31 567**	2188	**34 686**	3070	**42 063**										
52	2081	1513	**32 167**	2231	**35 346**	3130	**42 866**										
53	2121	1542	**32 766**	2274	**36 006**	3191	**43 668**										
54	2161	1571	**33 366**	2317	**36 666**	3251	**44 470**										
55	2201	1601	**33 965**	2360	**37 326**	3311	**45 272**										
56	2241	1630	**34 564**	2402	**37 986**	3371	**46 074**										

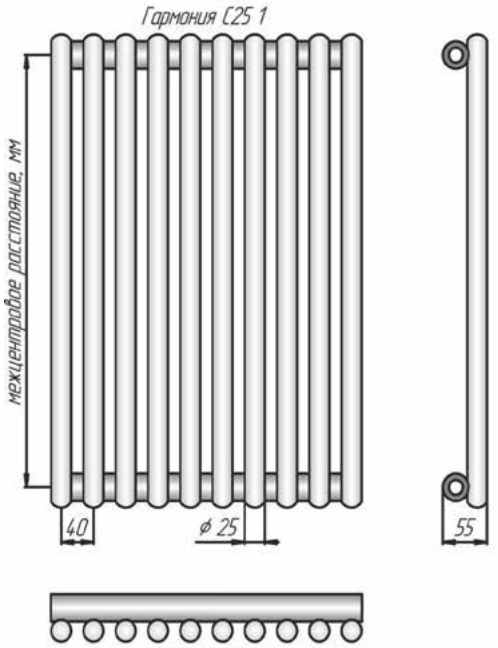

Радиусное исполнение (только для Гармония С25 1)
Rmin = 1000 мм (величина радиуса определяется по средней линии коллектора):

- внутренний радиус: **Стоимость = Цена из табл. х 2**
- наружный радиус: **Стоимость = Цена из табл. х 3**

Дополнительная комплектация – см.стр.40.

Напольное исполнение (Гармония С25 1 нв) до 37 секций 2 ножки:
Стоимость = Цена из табл. + 681 руб.

Напольное исполнение (Гармония С25 1 нв) от 38 секций 3 ножки:
Стоимость = Цена из табл. + 1 021 руб.

Гармония С25 2

Гармония С25 2	300	500	750	1000	1250	1500	1750	2000
Межцентр. расст., мм	300	500	750	1000	1250	1500	1750	2000
Габаритная высота, мм	347	547	797	1047	1297	1547	1797	2047
Глубина, мм	78	78	78	78	78	78	78	78
Вес секции, кг	0,8	1,15	1,6	2,05	2,5	2,9	3,35	3,75
Объем секции, л	0,3	0,45	0,64	0,83	1,02	1,21	1,4	1,61
Мощность секции, Вт	45,7	72	96,2	124	151,5	178,7	205,8	232,7

Число секций	Длина, мм	Мощ-ность, Вт	Цена с НДС, руб.	Мощ-ность, Вт	Цена с НДС, руб.	Мощ-ность, Вт	Цена с НДС, руб.	Мощ-ность, Вт	Цена с НДС, руб.	Мощ-ность, Вт	Цена с НДС, руб.	Мощ-ность, Вт	Цена с НДС, руб.	Мощ-ность, Вт	Цена с НДС, руб.	Мощ-ность, Вт	Цена с НДС, руб.
3	121	137	**6 521**	216	**7 095**	289	**8 390**	372	**9 226**	455	**9 811**	536	**10 996**	617	**11 719**	698	**12 638**
4	161	183	**7 270**	288	**8 014**	385	**9 655**	496	**10 757**	606	**11 649**	715	**13 150**	823	**14 259**	931	**16 850**
5	201	229	**8 019**	360	**8 932**	481	**10 920**	620	**12 287**	758	**13 487**	894	**15 303**	1029	**16 799**	1164	**21 063**
6	241	274	**8 769**	432	**9 851**	577	**12 185**	744	**13 818**	909	**15 325**	1072	**17 457**	1235	**20 221**	1396	**25 275**
7	281	320	**9 518**	504	**10 769**	673	**13 449**	868	**15 349**	1061	**17 162**	1251	**19 610**	1441	**23 591**	1629	**29 488**
8	321	366	**10 268**	576	**11 688**	770	**14 714**	992	**16 879**	1212	**19 000**	1430	**22 467**	1646	**26 961**	1862	**33 700**
9	361	411	**11 017**	648	**12 606**	866	**15 979**	1116	**18 410**	1364	**21 666**	1608	**25 276**	1852	**30 331**	2094	**37 913**
10	401	457	**11 767**	720	**13 525**	962	**17 244**	1240	**19 941**	1515	**24 073**	1787	**28 084**	2058	**33 701**	2327	**42 125**
11	441	503	**12 930**	792	**14 443**	1058	**18 509**	1364	**21 471**	1667	**26 480**	1966	**30 892**	2264	**37 071**	2560	**46 338**
12	481	548	**14 002**	864	**15 362**	1154	**19 774**	1488	**23 002**	1818	**28 887**	2144	**33 701**	2470	**40 441**	2792	**50 550**
13	521	594	**15 073**	936	**16 537**	1251	**21 039**	1612	**24 533**	1970	**31 295**	2323	**36 509**	2675	**43 811**	3025	**54 763**
14	561	640	**16 144**	1008	**17 720**	1347	**22 304**	1736	**26 064**	2121	**33 702**	2502	**39 318**	2881	**47 181**	3258	**58 975**
15	601	686	**17 216**	1080	**18 903**	1443	**23 569**	1860	**27 594**	2273	**36 109**	2681	**42 126**	3087	**50 552**	3491	**63 188**
16	641	731	**18 287**	1152	**20 086**	1539	**24 834**	1984	**29 125**	2424	**38 516**	2859	**44 934**	3293	**53 922**	3723	**67 400**
17	681	777	**19 359**	1224	**21 269**	1635	**26 331**	2108	**30 656**	2576	**40 923**	3038	**47 743**	3499	**57 292**	3956	**71 613**
18	721	823	**20 430**	1296	**22 452**	1732	**27 965**	2232	**32 186**	2727	**43 331**	3217	**50 551**	3704	**60 662**	4189	**75 825**
19	761	868	**21 501**	1368	**23 636**	1828	**29 599**	2356	**33 929**	2879	**45 738**	3395	**53 360**	3910	**64 032**	4421	**80 038**
20	801	914	**22 573**	1440	**24 819**	1924	**31 233**	2480	**35 715**	3030	**48 145**	3574	**56 168**	4116	**67 402**	4654	**84 250**
21	841	960	**23 644**	1512	**26 002**	2020	**32 866**	2604	**37 500**	3182	**50 552**	3753	**58 976**	4322	**70 772**	4887	**88 463**
22	881	1005	**24 716**	1584	**27 185**	2116	**34 500**	2728	**39 286**	3333	**52 959**	3931	**61 785**	4528	**74 142**	5119	**92 675**
23	921	1051	**25 787**	1656	**28 368**	2213	**36 134**	2852	**41 071**	3485	**55 367**	4110	**64 593**	4733	**77 512**	5352	**96 888**
24	961	1097	**26 858**	1728	**29 551**	2309	**37 768**	2976	**42 857**	3636	**57 774**	4289	**67 402**	4939	**80 882**		
25	1001	1143	**27 930**	1800	**30 734**	2405	**39 402**	3100	**44 643**	3788	**60 181**	4468	**70 210**	5145	**84 253**		
26	1041	1188	**29 001**	1872	**31 917**	2501	**41 035**	3224	**46 428**	3939	**62 588**	4646	**73 018**				
27	1081	1234	**30 073**	1944	**33 100**	2597	**42 669**	3348	**48 214**	4091	**64 995**	4825	**75 827**				
28	1121	1280	**31 144**	2016	**34 283**	2694	**44 303**	3472	**49 999**	4242	**67 403**	5004	**78 635**				
29	1161	1325	**32 215**	2088	**35 467**	2790	**45 937**	3596	**51 785**	4394	**69 810**	5182	**81 444**				
30	1201	1371	**33 287**	2160	**36 650**	2886	**47 571**	3720	**53 571**	4545	**72 217**	5361	**84 252**				
31	1241	1417	**34 358**	2232	**37 833**	2982	**49 204**										
32	1281	1462	**35 430**	2304	**39 016**	3078	**50 838**										
33	1321	1508	**36 501**	2376	**40 199**	3175	**52 472**										
34	1361	1554	**37 572**	2448	**41 382**	3271	**54 106**										
35	1401	1600	**38 644**	2520	**42 565**	3367	**55 740**										
36	1441	1645	**39 715**	2592	**43 748**	3463	**57 373**										
37	1481	1691	**40 787**	2664	**44 931**	3559	**59 007**										
38	1521	1737	**41 858**	2736	**46 114**	3656	**60 641**										
39	1561	1782	**42 929**	2808	**47 298**	3752	**62 275**										
40	1601	1828	**44 001**	2880	**48 481**	3848	**63 909**										
41	1641	1874	**45 072**	2952	**49 664**	3944	**65 542**										
42	1681	1919	**46 144**	3024	**50 847**	4040	**67 176**										
43	1721	1965	**47 215**	3096	**52 030**	4137	**68 810**										
44	1761	2011	**48 286**	3168	**53 213**	4233	**70 444**										
45	1801	2057	**49 358**	3240	**54 396**	4329	**72 078**										
46	1841	2102	**50 429**	3312	**55 579**	4425	**73 711**										
47	1881	2148	**51 501**	3384	**56 762**	4521	**75 345**										
48	1921	2194	**52 572**	3456	**57 945**	4618	**76 979**										
49	1961	2239	**53 643**	3528	**59 129**	4714	**78 613**										
50	2001	2285	**54 715**	3600	**60 312**	4810	**80 247**										
51	2041	2331	**55 786**	3672	**61 495**												
52	2081	2376	**56 858**	3744	**62 678**												
53	2121	2422	**57 929**	3816	**63 861**												
54	2161	2468	**59 000**	3888	**65 044**												
55	2201	2514	**60 072**	3960	**66 227**												
56	2241	2559	**61 143**	4032	**67 410**												

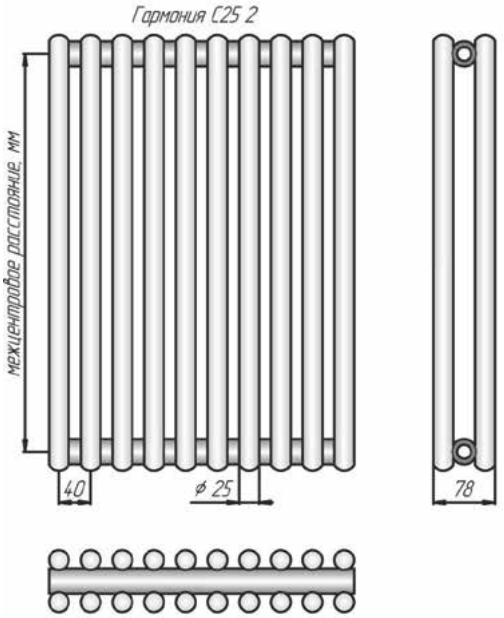

Напольное исполнение (Гармония С25 2 нв) до 37 секций 2 ножки:
Стоимость = Цена из табл. + 681 руб.
Напольное исполнение (Гармония С25 2 нв) от 38 секций 3 ножки:
Стоимость = Цена из табл. + 1 021 руб.

Дополнительная комплектация – см.стр.40.

ПРИМЕР УСЛОВНОГО ОБОЗНАЧЕНИЯ

Гармония 1–750–12 нп лев нв Rнаруж1300 RAL9005

Наименование модели:
- Гармония;
- Гармония А25; А40;
- Гармония С25; С40.

Количество вертикальных труб по глубине секции:
- 1 – однорядный радиатор;
- 2 – двухрядный радиатор.

Монтажный (межцентровый) размер, в мм:
- выбирается из ряда – **155, 300, 400, 500, 750, 1000, 1250, 1500, 1750, 2000**.

Количество секций по длине прибора:
от **3** до **56**.

Модификации подключения:
- без буквенного обозначения – боковое подключение;
Для однорядных приборов:
- нп прав – с правосторонним нижним подключением;
- нп лев – с левосторонним нижним подключением;
Для двухрядных приборов;
- нп – с нижним подключением.

Модификация по установке:
- без буквенного обозначения – настенное исполнение;
- нв – напольное исполнение, нерегулируемая высота установки прибора.

Вариант исполнения:
- без буквенного обозначения – прибор прямого исполнения;
- R – радиусное исполнение (только для однорядных приборов)
минимальный радиус изгиба осевой линии коллектора - 1000 мм:
- наруж – вертикальные трубки секций расположены **снаружи** радиуса;
- внутр – вертикальные трубки секций расположены **внутри** радиуса.

Покрытие:
- RAL – базовый цвет «белый глянцевый»(RAL 9016)

РАДИАТОРЫ ГАРМОНИЯ НП (С НИЖНИМ ПОДКЛЮЧЕНИЕМ)

- Нижнее подключение, внутренняя резьба G ½";
- Межосевое расстояние 50 мм;
- Рабочее давление до 10 атм. (по арматуре);
- Температура теплоносителя до 120°С (по терморегулирующей арматуре);

Для напольного исполнения радиаторов Гармония с нижним подключением и количеством секций до 7 штук, необходимо согласовывать схему расположения ножек.

Стоимость прибора Гармония нп = Цена из табл. + 2 070 руб.

Комплект поставки :
- встроенный терморегулирующий клапан;
- пробка глухая G½" – 2 шт.;
- кран Маевского G½" – 1 шт.

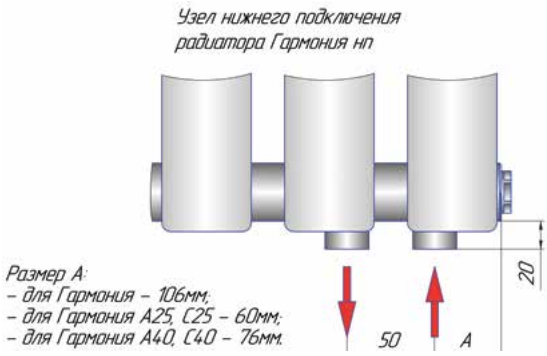

Комплектующие изделия для приборов Гармония, Гармония А, Гармония С	Цена с НДС, руб.
Комплект Гармония: пробка глухая – 1шт., кран Маевского – 1шт.	166
Кронштейн Г 50 (вылет 50 мм) для Гармония 1. Комплектация: кронштейн, дюбели и шурупы.	110
Кронштейн Г 90 (вылет 90 мм) для Гармония 2. Комплектация: кронштейн, дюбели и шурупы.	110
Кронштейн С 50 (вылет 50 мм) для Гармония А40 1 и С40 1, Гармония А25 1 и С25 1 Комплектация: кронштейн, дюбели и шурупы.	110
Кронштейн С 90 (вылет 90 мм) для Гармония А40 2 и С40 2 . Комплектация: кронштейн, дюбели и шурупы.	110
Кронштейн С 70 (вылет 70 мм) для Гармония А25 2 и С25 2 . Комплектация: кронштейн, дюбели и шурупы.	110
Декоративный ободок из нержавеющей стали (на колонку) только для радиатора Гармония	41

Любой цвет по RAL: **Стоимость = Цена из табл. + 20%**

Радиусное исполнение (только для однорядных приборов)

(величина радиуса определяется по средней линии коллектора):
- внутренний радиус: **Стоимость = Цена из табл. х 2**
- наружный радиус: **Стоимость = Цена из табл. х 3**

Дополнительно	Цена с НДС, руб.
- узел нижнего подключения Vekotrim, прямой	1 385
- узел нижнего подключения Vekotrim, угловой	1 385
- запорно-регулирующий клапан REGUTEC, прямой DN15(1/2")	849
- запорно-регулирующий клапан REGUTEC, угловой DN15(1/2")	831
- термостатический клапан Calypso exact, прямой DN15(1/2")	1 178
- термостатический клапан Calypso exact, угловой DN15(1/2")	1 178
- термостатическая головка F дистанционного упр., длина капиллярной трубки 2.00м	4 102
- термостатическая головка F дистанционного упр., длина капиллярной трубки 5.00м	4 714
- термостатическая головка DX, RAL9016 (белая)	1 167
- термостатическая головка DX, RAL9005 (черная)	1 611
- термостатическая головка DX, хром	1 830
- термостатическая головка K	985

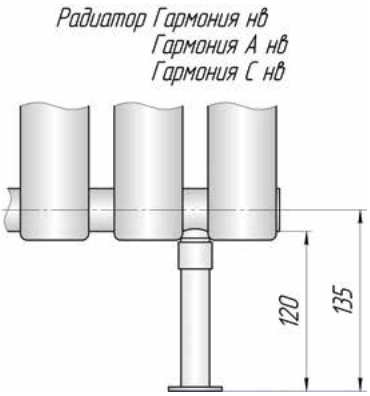

РАДИАТОРЫ ПАРАЛЛЕЛИ

Совершенство в простоте.

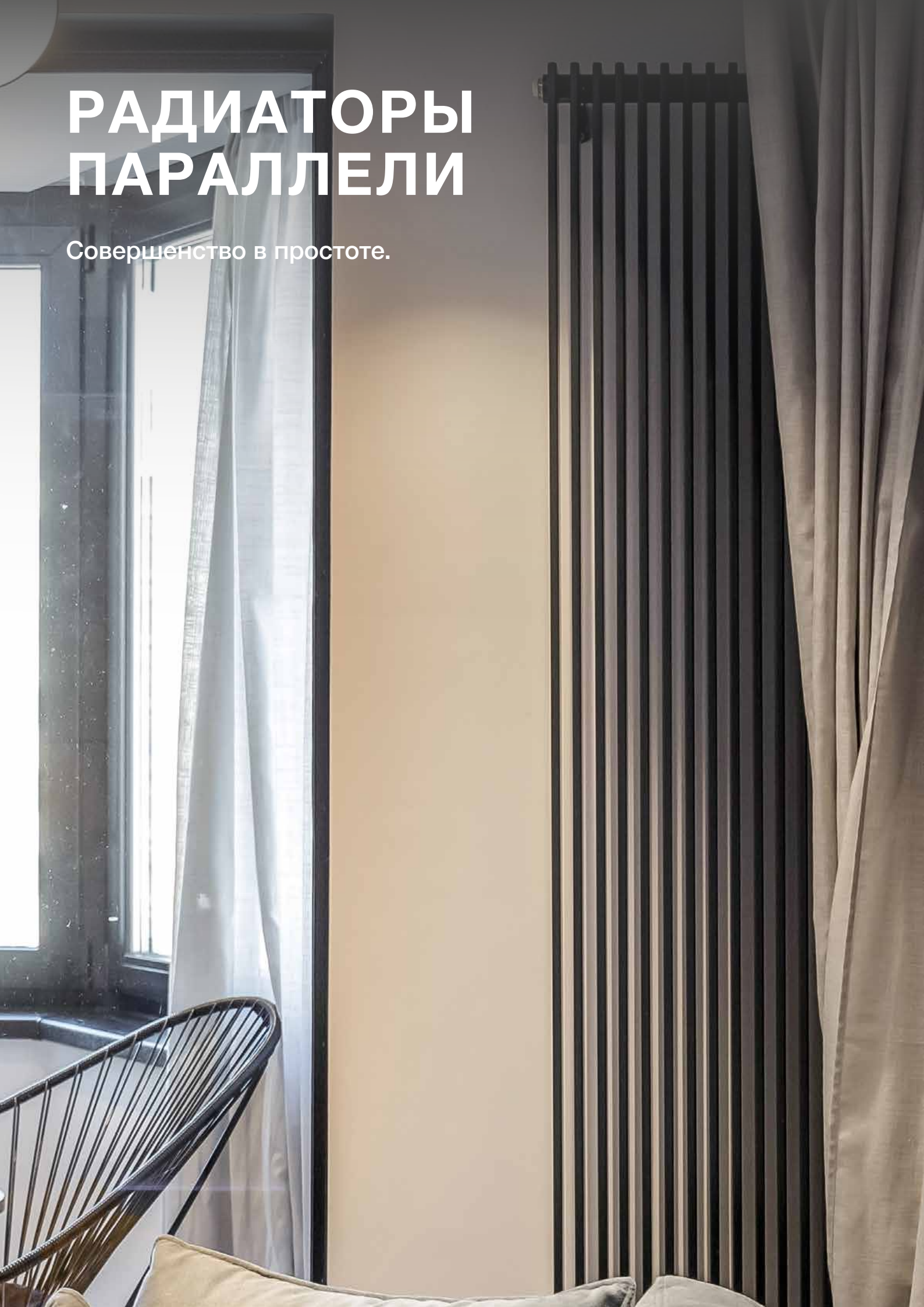

ХАРАКТЕРИСТИКИ И ЦЕНЫ

РАДИАТОРЫ ПАРАЛЛЕЛИ

Материал: сталь.
Покрытие: полимер, базовый цвет – «белый глянцевый».
Рабочее давление – 15 атм., испытательное – 25 атм. Температура теплоносителя до 120°С. Присоединительная резьба G1/2”
Мощность указана при значении температурного напора ΔТ70 (95°/85°/20°С).

Параллели В1 шаг 25мм

Параллели В 1	300	500	750	1000	1250	1500	1750	2000
Межцентр. расст.,мм	300	500	750	1000	1250	1500	1750	2000
Габаритная высота, мм	334	534	784	1034	1284	1534	1784	2034
Глубина, мм	70	70	70	70	70	70	70	70
Вес секции, кг	0,51	0,75	1,06	1,39	1,72	2,06	2,38	2,72
Объем секции, л	0,112	0,164	0,228	0,293	0,358	0,422	0,487	0,552
Мощность Вт/секц	26,5	39,2	55,2	71,6	88,2	105,2	122,4	140

Число секций	Длина, мм	Мощ-ность, Вт.	Цена с НДС, руб.	Мощ-ность, Вт.	Цена с НДС, руб.	Мощ-ность, Вт.	Цена с НДС, руб.	Мощ-ность, Вт.	Цена с НДС, руб.	Мощ-ность, Вт.	Цена с НДС, руб.	Мощ-ность, Вт.	Цена с НДС, руб.	Мощ-ность, Вт.	Цена с НДС, руб.	Мощ-ность, Вт.	Цена с НДС, руб.
3	76	80	**4 516**	118	**4 800**	166	**5 317**	215	**5 801**	265	**6 168**	316	**6 587**	367	**6 910**	420	**7 309**
4	101	106	**5 059**	157	**5 428**	221	**6 076**	286	**6 688**	353	**7 163**	421	**7 709**	490	**8 127**	560	**8 647**
5	126	133	**5 603**	196	**6 056**	276	**6 834**	358	**7 576**	441	**8 159**	526	**8 831**	612	**9 344**	700	**9 985**
6	151	159	**6 146**	235	**6 684**	331	**7 593**	430	**8 463**	529	**9 154**	631	**9 953**	734	**10 562**	840	**11 322**
7	176	186	**6 690**	274	**7 311**	386	**8 352**	501	**9 351**	617	**10 149**	736	**11 075**	857	**11 779**	980	**12 660**
8	201	212	**7 233**	314	**7 939**	442	**9 110**	573	**10 238**	706	**11 145**	842	**12 197**	979	**12 996**	1120	**13 997**
9	226	239	**7 776**	353	**8 567**	497	**9 869**	644	**11 126**	794	**12 140**	947	**13 319**	1102	**14 213**	1260	**15 335**
10	251	265	**8 320**	392	**9 195**	552	**10 628**	716	**12 013**	882	**13 135**	1052	**14 442**	1224	**15 430**	1400	**16 673**
11	276	292	**8 863**	431	**9 823**	607	**11 386**	788	**12 901**	970	**14 130**	1157	**15 564**	1346	**16 648**	1540	**18 010**
12	301	318	**9 406**	470	**10 451**	662	**12 145**	859	**13 788**	1058	**15 126**	1262	**16 686**	1469	**17 865**	1680	**19 348**
13	326	345	**9 950**	510	**11 079**	718	**12 904**	931	**14 676**	1147	**16 121**	1368	**17 808**	1591	**19 082**	1820	**20 685**
14	351	371	**10 493**	549	**11 707**	773	**13 662**	1002	**15 563**	1235	**17 116**	1473	**18 930**	1714	**20 299**	1960	**22 023**
15	376	398	**11 037**	588	**12 335**	828	**14 421**	1074	**16 451**	1323	**18 112**	1578	**20 052**	1836	**21 516**	2100	**23 361**
16	401	424	**11 580**	627	**12 963**	883	**15 180**	1146	**17 338**	1411	**19 107**	1683	**21 174**	1958	**22 734**	2240	**24 698**
17	426	451	**12 123**	666	**13 590**	938	**15 938**	1217	**18 226**	1499	**20 102**	1788	**22 296**	2081	**23 951**	2380	**26 036**
18	451	477	**12 667**	706	**14 218**	994	**16 697**	1289	**19 113**	1588	**21 097**	1894	**23 418**	2203	**25 168**	2520	**27 373**
19	476	504	**13 210**	745	**14 846**	1049	**17 456**	1360	**20 001**	1676	**22 093**	1999	**24 540**	2326	**26 385**	2660	**28 711**
20	501	530	**13 753**	784	**15 474**	1104	**18 214**	1432	**20 888**	1764	**23 088**	2104	**25 663**	2448	**27 602**	2800	**30 049**
21	526	557	**14 297**	823	**16 102**	1159	**18 973**	1504	**21 776**	1852	**24 083**	2209	**26 785**	2570	**28 820**	2940	**31 386**
22	551	583	**14 840**	862	**16 730**	1214	**19 732**	1575	**22 663**	1940	**25 078**	2314	**27 907**	2693	**30 037**	3080	**32 724**
23	576	610	**15 384**	902	**17 358**	1270	**20 490**	1647	**23 551**	2029	**26 074**	2420	**29 029**	2815	**31 254**	3220	**34 061**
24	601	636	**15 927**	941	**17 986**	1325	**21 249**	1718	**24 438**	2117	**27 069**	2525	**30 151**	2938	**32 471**	3360	**35 399**
25	626	663	**16 470**	980	**18 614**	1380	**22 008**	1790	**25 326**	2205	**28 064**	2630	**31 273**	3060	**33 688**	3500	**36 737**
26	651	689	**17 014**	1019	**19 242**	1435	**22 766**	1862	**26 213**	2293	**29 060**	2735	**32 395**	3182	**34 906**	3640	**38 074**
27	676	716	**17 557**	1058	**19 869**	1490	**23 525**	1933	**27 101**	2381	**30 055**	2840	**33 517**	3305	**36 123**	3780	**39 412**
28	701	742	**18 100**	1098	**20 497**	1546	**24 284**	2005	**27 988**	2470	**31 050**	2946	**34 639**	3427	**37 340**	3920	**40 749**
29	726	769	**18 644**	1137	**21 125**	1601	**25 042**	2076	**28 876**	2558	**32 045**	3051	**35 761**	3550	**38 557**		
30	751	795	**19 187**	1176	**21 753**	1656	**25 801**	2148	**29 763**	2646	**33 041**	3156	**36 884**	3672	**39 774**		
31	776	822	**19 731**	1215	**22 381**	1711	**26 560**	2220	**30 651**	2734	**34 036**	3261	**38 006**				
32	801	848	**20 274**	1254	**23 009**	1766	**27 318**	2291	**31 538**	2822	**35 031**	3366	**39 128**				
33	826	875	**20 817**	1294	**23 637**	1822	**28 077**	2363	**32 426**	2911	**36 027**	3472	**40 250**				
34	851	901	**21 361**	1333	**24 265**	1877	**28 836**	2434	**33 313**	2999	**37 022**	3577	**41 372**				
35	876	928	**21 904**	1372	**24 893**	1932	**29 594**	2506	**34 201**	3087	**38 017**	3682	**42 494**				
36	901	954	**22 447**	1411	**25 521**	1987	**30 353**	2578	**35 088**	3175	**39 012**						
37	926	981	**22 991**	1450	**26 148**	2042	**31 112**	2649	**35 976**	3263	**40 008**						
38	951	1007	**23 534**	1490	**26 776**	2098	**31 870**	2721	**36 863**	3352	**41 003**						
39	976	1034	**24 078**	1529	**27 404**	2153	**32 629**	2792	**37 751**	3440	**41 998**						
40	1001	1060	**24 621**	1568	**28 032**	2208	**33 388**	2864	**38 638**	3528	**42 994**						
41	1026	1087	**25 164**	1607	**28 660**	2263	**34 146**	2936	**39 526**	3616	**43 989**						
42	1051	1113	**25 708**	1646	**29 288**	2318	**34 905**	3007	**40 413**	3704	**44 984**						
43	1076	1140	**26 251**	1686	**29 916**	2374	**35 664**	3079	**41 301**								
44	1101	1166	**26 794**	1725	**30 544**	2429	**36 422**	3150	**42 188**								
45	1126	1193	**27 338**	1764	**31 172**	2484	**37 181**	3222	**43 076**								
46	1151	1219	**27 881**	1803	**31 800**	2539	**37 940**	3294	**43 963**								
47	1176	1246	**28 425**	1842	**32 427**	2594	**38 698**	3365	**44 851**								
48	1201	1272	**28 968**	1882	**33 055**	2650	**39 457**	3437	**45 738**								
49	1226	1299	**29 511**	1921	**33 683**	2705	**40 216**	3508	**46 626**								
50	1251	1325	**30 055**	1960	**34 311**	2760	**40 974**	3580	**47 514**								
51	1276	1352	**30 598**	1999	**34 939**	2815	**41 733**	3652	**48 401**								
52	1301	1378	**31 141**	2038	**35 567**	2870	**42 492**	3723	**49 289**								
53	1326	1405	**31 685**	2078	**36 195**	2926	**43 250**										
54	1351	1431	**32 228**	2117	**36 823**	2981	**44 009**										
55	1376	1458	**32 772**	2156	**37 451**	3036	**44 768**										
56	1401	1484	**33 315**	2195	**38 079**	3091	**45 526**										
57	1426	1511	**33 858**	2234	**38 706**	3146	**46 285**										
58	1451	1537	**34 402**	2274	**39 334**	3202	**47 044**										
59	1476	1564	**34 945**	2313	**39 962**	3257	**47 802**										
60	1501	1590	**35 488**	2352	**40 590**	3312	**48 561**										
65	1626	1723	**38 205**	2548	**43 730**	3588	**52 354**										
70	1751	1855	**40 922**	2744	**46 869**												
75	1876	1988	**43 639**	2940	**50 009**												
80	2001	2120	**46 356**	3136	**53 148**												
85	2126	2253	**49 073**	3332	**56 288**												
90	2251	2385	**51 790**	3528	**59 427**												

Параллели В1 шаг 25

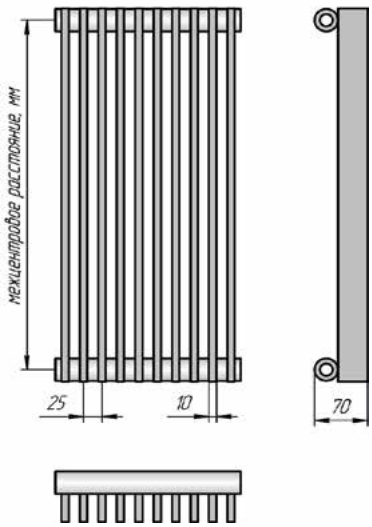

Дополнительная комплектация – см.стр.46.

Параллели В2 шаг 25мм

Параллели В2	300	500	750	1000	1250	1500	1750	2000
Межцентр. расст., мм	300	500	750	1000	1250	1500	1750	2000
Габаритная высота, мм	334	534	784	1034	1284	1534	1784	2034
Глубина, мм	108	108	108	108	108	108	108	108
Вес секции, кг	0,95	1,40	2,05	2,68	3,36	4,06	4,72	5,29
Объем секции, л	0,197	0,301	0,43	0,56	0,689	0,818	0,948	1,077
Мощность Вт/секц	44,8	64,3	88,5	112,5	136,3	159,8	183,2	206,4

Число секций	Длина, мм	Мощ-ность, Вт.	Цена с НДС, руб.	Мощ-ность, Вт.	Цена с НДС, руб.	Мощ-ность, Вт.	Цена с НДС, руб.	Мощ-ность, Вт.	Цена с НДС, руб.	Мощ-ность, Вт.	Цена с НДС, руб.	Мощ-ность, Вт.	Цена с НДС, руб.	Мощ-ность, Вт.	Цена с НДС, руб.	Мощ-ность, Вт.	Цена с НДС, руб.
3	76	134	**6 424**	193	**6 943**	266	**7 830**	338	**8 666**	409	**9 331**	479	**10 093**	550	**10 689**	619	**11 391**
4	101	179	**7 487**	257	**8 169**	354	**9 304**	450	**10 384**	545	**11 258**	639	**12 261**	733	**13 041**	826	**13 965**
5	126	224	**8 549**	322	**9 394**	443	**10 778**	563	**12 102**	682	**13 185**	799	**14 429**	916	**15 393**	1032	**16 539**
6	151	269	**9 612**	386	**10 620**	531	**12 251**	675	**13 820**	818	**15 113**	959	**16 597**	1099	**17 744**	1238	**19 112**
7	176	314	**10 674**	450	**11 846**	620	**13 725**	788	**15 538**	954	**17 040**	1119	**18 765**	1282	**20 096**	1445	**21 686**
8	201	358	**11 737**	514	**13 071**	708	**15 199**	900	**17 256**	1090	**18 967**	1278	**20 933**	1466	**22 448**	1651	**24 260**
9	226	403	**12 800**	579	**14 297**	797	**16 673**	1013	**18 974**	1227	**20 894**	1438	**23 102**	1649	**24 800**	1858	**26 834**
10	251	448	**13 862**	643	**15 522**	885	**18 147**	1125	**20 692**	1363	**22 821**	1598	**25 270**	1832	**27 152**	2064	**29 407**
11	276	493	**14 925**	707	**16 748**	974	**19 620**	1238	**22 410**	1499	**24 748**	1758	**27 438**	2015	**29 504**	2270	**31 981**
12	301	538	**15 987**	772	**17 974**	1062	**21 094**	1350	**24 128**	1636	**26 675**	1918	**29 606**	2198	**31 856**	2477	**34 555**
13	326	582	**17 050**	836	**19 199**	1151	**22 568**	1463	**25 846**	1772	**28 602**	2077	**31 774**	2382	**34 208**	2683	**37 128**
14	351	627	**18 113**	900	**20 425**	1239	**24 042**	1575	**27 564**	1908	**30 529**	2237	**33 942**	2565	**36 560**	2890	**39 702**
15	376	672	**19 175**	965	**21 651**	1328	**25 516**	1688	**29 282**	2045	**32 456**	2397	**36 110**	2748	**38 912**		
16	401	717	**20 238**	1029	**22 876**	1416	**26 989**	1800	**31 000**	2181	**34 384**	2557	**38 278**				
17	426	762	**21 301**	1093	**24 102**	1505	**28 463**	1913	**32 718**	2317	**36 311**	2717	**40 446**				
18	451	806	**22 363**	1157	**25 327**	1593	**29 937**	2025	**34 436**	2453	**38 238**	2876	**42 614**				
19	476	851	**23 426**	1222	**26 553**	1682	**31 411**	2138	**36 154**	2590	**40 165**						
20	501	896	**24 488**	1286	**27 779**	1770	**32 885**	2250	**37 872**	2726	**42 092**						
21	526	941	**25 551**	1350	**29 004**	1859	**34 358**	2363	**39 590**	2862	**44 019**						
22	551	986	**26 614**	1415	**30 230**	1947	**35 832**	2475	**41 308**								
23	576	1030	**27 676**	1479	**31 455**	2036	**37 306**	2588	**43 026**								
24	601	1075	**28 739**	1543	**32 681**	2124	**38 780**	2700	**44 744**								
25	626	1120	**29 801**	1608	**33 907**	2213	**40 254**	2813	**46 462**								
26	651	1165	**30 864**	1672	**35 132**	2301	**41 727**	2925	**48 180**								
27	676	1210	**31 927**	1736	**36 358**	2390	**43 201**										
28	701	1254	**32 989**	1800	**37 584**	2478	**44 675**										
29	726	1299	**34 052**	1865	**38 809**	2567	**46 149**										
30	751	1344	**35 114**	1929	**40 035**	2655	**47 623**										
31	776	1389	**36 177**	1993	**41 260**	2744	**49 096**										
32	801	1434	**37 240**	2058	**42 486**	2832	**50 570**										
33	826	1478	**38 302**	2122	**43 712**	2921	**52 044**										
34	851	1523	**39 365**	2186	**44 937**	3009	**53 518**										
35	876	1568	**40 428**	2251	**46 163**												
36	901	1613	**41 490**	2315	**47 389**												
37	926	1658	**42 553**	2379	**48 614**												
38	951	1702	**43 615**	2443	**49 840**												
39	976	1747	**44 678**	2508	**51 065**												
40	1001	1792	**45 741**	2572	**52 291**												
41	1026	1837	**46 803**	2636	**53 517**												
42	1051	1882	**47 866**	2701	**54 742**												
43	1076	1926	**48 928**	2765	**55 968**												
44	1101	1971	**49 991**	2829	**57 194**												
45	1126	2016	**51 054**	2894	**58 419**												
46	1151	2061	**52 116**	2958	**59 645**												
47	1176	2106	**53 179**	3022	**60 870**												
48	1201	2150	**54 241**	3086	**62 096**												
49	1226	2195	**55 304**	3151	**63 322**												
50	1251	2240	**56 367**	3215	**64 547**												
51	1276	2285	**57 429**														
52	1301	2330	**58 492**														
53	1326	2374	**59 554**														
54	1351	2419	**60 617**														
55	1376	2464	**61 680**														
56	1401	2509	**62 742**														
57	1426	2554	**63 805**														
58	1451	2598	**64 868**														
59	1476	2643	**65 930**														
60	1501	2688	**66 993**														
61	1526	2733	**68 055**														
62	1551	2778	**69 118**														
63	1576	2822	**70 181**														
64	1601	2867	**71 243**														
65	1626	2912	**72 306**														
66	1651	2957	**73 368**														
67	1676	3002	**74 431**														
68	1701	3046	**75 494**														
69	1726	3091	**76 556**														
70	1751	3136	**77 619**														
71	1776	3181	**78 681**														
72	1801	3226	**79 744**														

Параллели В2 шаг 25

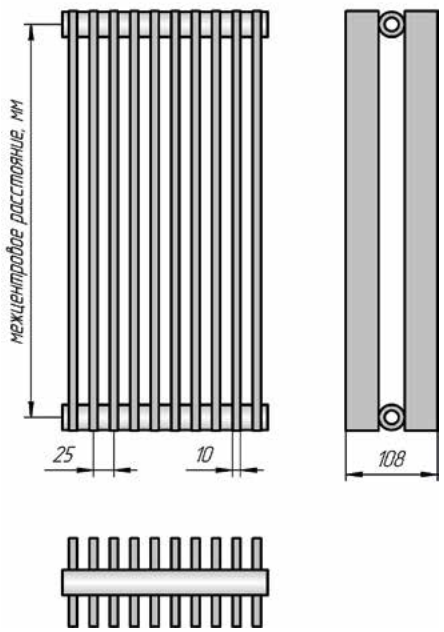

Напольное исполнение (Параллель В1 нв, В2 нв) до 59 секций 2 ножки:
Стоимость = Цена из табл. + 681 руб.
Напольное исполнение (Параллель В1 нв, В2 нв) от 60 секций 3 ножки:
Стоимость = Цена из табл. + 1 021 руб.

Дополнительная комплектация – см.стр.46.

Параллели Г1 шаг 25мм

Параллели Г 1		300		500		750		1000		1250		1500		1750		2000	
Межцентр. расст., мм		300		500		750		1000		1250		1500		1750		2000	
Габаритная длина, мм		334		534		784		1034		1284		1534		1784		2034	
Глубина, мм		70		70		70		70		70		70		70		70	
Вес секции, кг		0,51		0,75		1,06		1,39		1,72		2,06		2,38		2,72	
Объем секции, л		0,112		0,164		0,228		0,293		0,358		0,422		0,487		0,552	
Число секций	**Высота, мм**	**Мощ-ность, Вт.**	**Цена с НДС, руб.**	**Мощ-ность, Вт.**	**Цена с НДС, руб.**	**Мощ-ность, Вт.**	**Цена с НДС, руб.**	**Мощ-ность, Вт.**	**Цена с НДС, руб.**	**Мощ-ность, Вт.**	**Цена с НДС, руб.**	**Мощ-ность, Вт.**	**Цена с НДС, руб.**	**Мощ-ность, Вт.**	**Цена с НДС, руб.**	**Мощ-ность, Вт.**	**Цена с НДС, руб.**
2	51	61	**3 973**	97	**4 172**	143	**4 558**	189	**4 913**	234	**5 173**	280	**5 465**	325	**5 693**	371	**5 972**
3	76	83	**4 516**	133	**4 800**	195	**5 317**	257	**5 801**	319	**6 168**	381	**6 587**	443	**6 910**	505	**7 309**
4	101	105	**5 060**	168	**5 428**	247	**6 076**	325	**6 688**	404	**7 163**	482	**7 709**	561	**8 127**	640	**8 647**
5	126	127	**5 603**	203	**6 056**	298	**6 834**	393	**7 576**	489	**8 159**	584	**8 831**	679	**9 344**	774	**9 985**
6	151	149	**6 147**	238	**6 684**	350	**7 593**	462	**8 463**	573	**9 154**	685	**9 953**	796	**10 562**	908	**11 322**
7	176	171	**6 690**	273	**7 312**	402	**8 352**	530	**9 351**	658	**10 149**	786	**11 075**	914	**11 779**	1042	**12 660**
8	201	193	**7 234**	309	**7 940**	453	**9 110**	598	**10 238**	742	**11 145**	886	**12 197**	1031	**12 996**	1175	**13 997**
9	226	215	**7 776**	344	**8 568**	505	**9 869**	665	**11 126**	826	**12 140**	987	**13 319**	1148	**14 213**	1309	**15 335**
10	251	237	**8 320**	379	**9 195**	556	**10 628**	733	**12 013**	910	**13 135**	1088	**14 441**	1265	**15 430**	1442	**16 673**
11	276	259	**8 863**	414	**9 823**	607	**11 386**	801	**12 901**	995	**14 130**	1188	**15 564**	1382	**16 648**	1575	**18 010**
12	301	281	**9 407**	449	**10 451**	659	**12 145**	869	**13 788**	1079	**15 126**	1289	**16 686**	1499	**17 865**	1709	**19 348**
13	326	302	**9 950**	483	**11 079**	710	**12 904**	936	**14 676**	1162	**16 121**	1389	**17 808**	1615	**19 082**	1841	**20 685**
14	351	324	**10 494**	518	**11 707**	761	**13 662**	1004	**15 563**	1246	**17 116**	1489	**18 930**	1731	**20 299**	1974	**22 023**
15	376	346	**11 037**	553	**12 335**	812	**14 421**	1071	**16 451**	1330	**18 112**	1589	**20 052**	1848	**21 516**	2107	**23 361**
16	401	368	**11 581**	588	**12 963**	863	**15 180**	1138	**17 338**	1413	**19 107**	1689	**21 174**	1964	**22 734**	2239	**24 698**
17	426	389	**12 123**	623	**13 591**	914	**15 938**	1205	**18 226**	1497	**20 102**	1788	**22 296**	2080	**23 951**	2371	**26 036**
18	451	411	**12 667**	657	**14 219**	965	**16 697**	1273	**19 113**	1580	**21 097**	1888	**23 418**	2196	**25 168**	2503	**27 373**
19	476	433	**13 210**	692	**14 847**	1016	**17 456**	1340	**20 001**	1664	**22 093**	1988	**24 540**	2311	**26 385**	2635	**28 711**
20	501	454	**13 754**	726	**15 474**	1067	**18 214**	1407	**20 888**	1747	**23 088**	2087	**25 662**	2427	**27 602**	2767	**30 049**
21	526	476	**14 297**	761	**16 102**	1117	**18 973**	1474	**21 776**	1830	**24 083**	2186	**26 785**	2543	**28 820**	2899	**31 386**
22	551	498	**14 841**	796	**16 730**	1168	**19 732**	1540	**22 663**	1913	**25 078**	2285	**27 907**	2658	**30 037**	3030	**32 724**
23	576	519	**15 384**	830	**17 358**	1219	**20 490**	1607	**23 551**	1996	**26 074**	2384	**29 029**	2773	**31 254**	3162	**34 061**
24	601	541	**15 928**	864	**17 986**	1269	**21 249**	1674	**24 438**	2079	**27 069**	2483	**30 151**	2888	**32 471**	3293	**35 399**
25	626	562	**16 470**	899	**18 614**	1320	**22 008**	1740	**25 326**	2161	**28 064**	2582	**31 273**	3003	**33 688**	3424	**36 737**
26	651	584	**17 014**	933	**19 242**	1370	**22 766**	1807	**26 213**	2244	**29 060**	2681	**32 395**	3118	**34 906**	3555	**38 074**
27	676	605	**17 557**	968	**19 870**	1420	**23 525**	1873	**27 101**	2326	**30 055**	2779	**33 517**	3232	**36 123**	3685	**39 412**
28	701	627	**18 101**	1002	**20 498**	1471	**24 284**	1940	**27 988**	2409	**31 050**	2878	**34 639**	3347	**37 340**	3816	**40 749**
29	726	648	**18 644**	1036	**21 126**	1521	**25 042**	2006	**28 876**	2491	**32 045**	2976	**35 761**	3461	**38 557**		
30	751	669	**19 188**	1070	**21 753**	1571	**25 801**	2072	**29 763**	2573	**33 041**	3074	**36 883**	3575	**39 774**		
31	776	691	**19 731**	1104	**22 381**	1621	**26 560**	2138	**30 651**	2655	**34 036**	3172	**38 006**				
32	801	712	**20 275**	1138	**23 009**	1671	**27 318**	2204	**31 538**	2737	**35 031**	3270	**39 128**				
33	826	733	**20 817**	1172	**23 637**	1721	**28 077**	2270	**32 426**	2819	**36 027**	3368	**40 250**				
34	851	755	**21 361**	1207	**24 265**	1771	**28 836**	2336	**33 313**	2901	**37 022**	3466	**41 372**				
35	876	776	**21 904**	1240	**24 893**	1821	**29 594**	2402	**34 201**	2983	**38 017**	3564	**42 494**				
36	901	797	**22 448**	1274	**25 521**	1871	**30 353**	2468	**35 088**	3064	**39 012**						
37	926	818	**22 991**	1308	**26 149**	1921	**31 112**	2533	**35 976**	3146	**40 008**						
38	951	839	**23 535**	1342	**26 777**	1971	**31 870**	2599	**36 863**	3227	**41 003**						
39	976	861	**24 078**	1376	**27 405**	2020	**32 629**	2664	**37 751**	3309	**41 998**						
40	1001	882	**24 622**	1410	**28 032**	2070	**33 388**	2730	**38 638**	3390	**42 994**						
41	1026	903	**25 164**	1443	**28 660**	2119	**34 146**	2795	**39 526**	3471	**43 989**						
42	1051	924	**25 708**	1477	**29 288**	2169	**34 905**	2860	**40 413**	3552	**44 984**						
43	1076	945	**26 251**	1511	**29 916**	2218	**35 664**	2925	**41 301**								
44	1101	966	**26 795**	1544	**30 544**	2267	**36 422**	2991	**42 188**								
45	1126	987	**27 338**	1578	**31 172**	2317	**37 181**	3056	**43 076**								
46	1151	1008	**27 882**	1612	**31 800**	2366	**37 940**	3120	**43 963**								
47	1176	1029	**28 425**	1645	**32 428**	2415	**38 698**	3185	**44 851**								
48	1201	1050	**28 969**	1678	**33 056**	2464	**39 457**	3250	**45 738**								
49	1226	1071	**29 511**	1712	**33 684**	2513	**40 216**	3315	**46 626**								
50	1251	1092	**30 055**	1745	**34 311**	2562	**40 974**	3379	**47 514**								
55	1376	1196	**32 772**	1911	**37 451**	2806	**44 768**										
60	1501	1299	**35 489**	2077	**40 590**	3049	**48 561**										
65	1626	1401	**38 205**	2241	**43 730**												
70	1751	1503	**40 923**	2404	**46 869**												
75	1876	1605	**43 639**	2566	**50 009**												
80	2001	1705	**46 357**	2727	**53 148**												
85	2126	1806	**49 073**	2887	**56 288**												
90	2251	1905	**51 790**	3046	**59 427**												

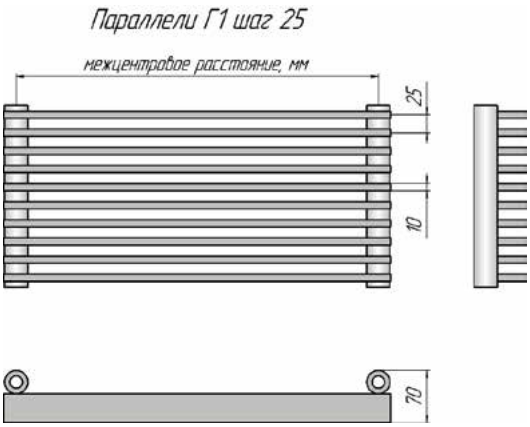

Напольное исполнение (Параллель Г1 нв) 2 ножки:
Стоимость = Цена из табл. + 681 руб.

Дополнительная комплектация – см.стр.46.

Параллели Г2 шаг 25мм

Параллели Г 2	300	500	750	1000	1250	1500	1750	2000
Межцентр. расст., мм	300	500	750	1000	1250	1500	1750	2000
Габаритная длина, мм	334	534	784	1034	1284	1534	1784	2034
Глубина, мм	108	108	108	108	108	108	108	108
Вес секции, кг	0,95	1,40	2,05	2,68	3,36	4,06	4,72	5,29
Объем секции, л	0,197	0,301	0,43	0,56	0,689	0,818	0,948	1,077

Число секций	Высота, мм	Мощ-ность, Вт.	Цена с НДС, руб.	Мощ-ность, Вт.	Цена с НДС, руб.	Мощ-ность, Вт.	Цена с НДС, руб.	Мощ-ность, Вт.	Цена с НДС, руб.	Мощ-ность, Вт.	Цена с НДС, руб.	Мощ-ность, Вт.	Цена с НДС, руб.	Мощ-ность, Вт.	Цена с НДС, руб.	Мощ-ность, Вт.	Цена с НДС, руб.
2	51	110	**5 361**	176	**5 718**	259	**6 356**	341	**6 948**	424	**7 404**	506	**7 925**	588	**8 337**	671	**8 818**
3	76	148	**6 424**	236	**6 944**	346	**7 830**	457	**8 666**	567	**9 331**	678	**10 093**	788	**10 689**	899	**11 391**
4	101	185	**7 487**	295	**8 168**	433	**9 304**	571	**10 384**	710	**11 259**	848	**12 261**	986	**13 041**	1124	**13 965**
5	126	221	**8 549**	354	**9 394**	519	**10 778**	685	**12 102**	850	**13 186**	1016	**14 429**	1182	**15 393**	1347	**16 539**
6	151	258	**9 612**	412	**10 620**	605	**12 251**	797	**13 820**	990	**15 113**	1183	**16 597**	1376	**17 744**	1569	**19 112**
7	176	294	**10 674**	470	**11 846**	689	**13 725**	909	**15 538**	1129	**17 040**	1349	**18 765**	1569	**20 096**	1788	**21 686**
8	201	330	**11 737**	527	**13 071**	774	**15 199**	1020	**17 256**	1267	**18 967**	1513	**20 933**	1760	**22 448**	2007	**24 260**
9	226	365	**12 800**	584	**14 297**	857	**16 673**	1131	**18 974**	1404	**20 894**	1677	**23 102**	1951	**24 800**	2224	**26 834**
10	251	401	**13 862**	641	**15 523**	940	**18 147**	1240	**20 692**	1540	**22 821**	1840	**25 270**	2140	**27 152**	2440	**29 407**
11	276	436	**14 925**	697	**16 749**	1023	**19 620**	1350	**22 410**	1676	**24 748**	2002	**27 438**	2328	**29 504**	2655	**31 981**
12	301	471	**15 987**	753	**17 973**	1106	**21 094**	1458	**24 128**	1811	**26 675**	2163	**29 606**	2516	**31 856**	2869	**34 555**
13	326	506	**17 050**	809	**19 199**	1188	**22 568**	1567	**25 846**	1945	**28 602**	2324	**31 774**	2703	**34 208**	3082	**37 128**
14	351	541	**18 113**	865	**20 425**	1270	**24 042**	1674	**27 564**	2079	**30 530**	2484	**33 942**	2889	**36 560**	3294	**39 702**
15	376	576	**19 175**	920	**21 651**	1351	**25 516**	1782	**29 282**	2213	**32 457**	2643	**36 110**	3074	**38 912**		
16	401	610	**20 238**	975	**22 876**	1432	**26 989**	1889	**31 000**	2345	**34 384**	2802	**38 278**				
17	426	645	**21 300**	1030	**24 102**	1513	**28 463**	1995	**32 718**	2478	**36 311**	2960	**40 446**				
18	451	679	**22 363**	1085	**25 328**	1593	**29 937**	2102	**34 436**	2610	**38 238**	3118	**42 614**				
19	476	713	**23 426**	1140	**26 554**	1674	**31 411**	2207	**36 154**	2741	**40 165**						
20	501	747	**24 488**	1194	**27 778**	1754	**32 885**	2313	**37 872**	2872	**42 092**						
21	526	781	**25 551**	1249	**29 004**	1833	**34 358**	2418	**39 590**	3003	**44 019**						
22	551	815	**26 613**	1303	**30 230**	1913	**35 832**	2523	**41 308**								
23	576	849	**27 676**	1357	**31 456**	1992	**37 306**	2627	**43 026**								
24	601	882	**28 739**	1411	**32 681**	2071	**38 780**	2732	**44 744**								
25	626	916	**29 801**	1464	**33 907**	2150	**40 254**	2835	**46 462**								
26	651	949	**30 864**	1518	**35 133**	2228	**41 727**	2939	**48 180**								
27	676	983	**31 926**	1571	**36 358**	2307	**43 201**										
28	701	1016	**32 989**	1624	**37 583**	2385	**44 675**										
29	726	1049	**34 052**	1678	**38 809**	2463	**46 149**										
30	751	1082	**35 114**	1730	**40 035**	2541	**47 623**										
31	776	1116	**36 177**	1784	**41 261**	2618	**49 096**										
32	801	1149	**37 239**	1836	**42 486**	2696	**50 570**										
33	826	1182	**38 302**	1890	**43 712**	2775	**52 044**										
34	851	1216	**39 365**	1944	**44 937**	2854	**53 518**										
35	876	1249	**40 427**	1997	**46 163**												
36	901	1283	**41 490**	2051	**47 388**												
37	926	1316	**42 552**	2104	**48 614**												
38	951	1349	**43 615**	2157	**49 840**												
39	976	1382	**44 678**	2210	**51 066**												
40	1001	1415	**45 740**	2263	**52 292**												
41	1026	1448	**46 803**	2315	**53 518**												
42	1051	1482	**47 865**	2369	**54 743**												
43	1076	1516	**48 928**	2423	**55 969**												
44	1101	1549	**49 991**	2477	**57 194**												
45	1126	1583	**51 054**	2531	**58 420**												
46	1151	1617	**52 117**	2585	**59 646**												
47	1176	1650	**53 179**	2639	**60 872**												
48	1201	1684	**54 242**	2692	**62 097**												
49	1226	1717	**55 305**	2746	**63 322**												
50	1251	1751	**56 367**	2799	**64 547**												
51	1276	1784	**57 430**														
52	1301	1818	**58 492**														
53	1326	1851	**59 555**														
54	1351	1884	**60 618**														
55	1376	1918	**61 680**														
56	1401	1951	**62 743**														
57	1426	1984	**63 805**														
58	1451	2017	**64 868**														
59	1476	2050	**65 931**														
60	1501	2083	**66 993**														
65	1626	2248	**72 306**														
70	1751	2411	**77 619**														
75	1876	2574	**82 932**														

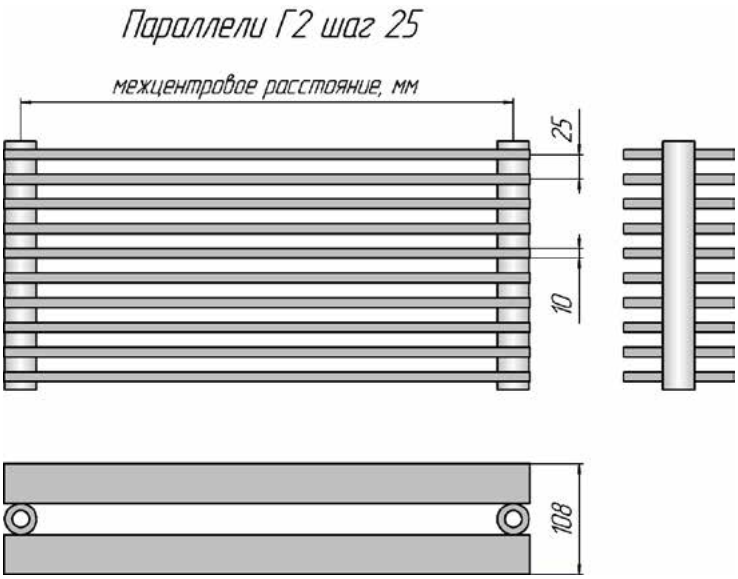

Напольное исполнение (Параллель Г2 нв) 2 ножки:
Стоимость = Цена из табл. + 681 руб.

Дополнительная комплектация – см.стр.46.

ПРИМЕР УСЛОВНОГО ОБОЗНАЧЕНИЯ

Параллели В 1 -750 -12 шаг 25 нп лев нв RAL9005

Наименование модели:
- **Параллели**

Расположение колонок:
- **В** – вертикальное расположение колонок;
- **Г** – горизонтальное расположение колонок.

Количество трубок по глубине секции:
- **1** – однорядный радиатор;
- **2** – двухрядный радиатор.

Монтажный (межцентровый) размер, мм:
- выбирается из ряда – **300, 500, 750, 1000, 1250, 1500, 1750 , 2000.**

Количество секций:
- по длине прибора для Параллели В: от **3** до **90**;
- по высоте прибора для Параллели Г: от **2** до **90**.

Шаг секций, мм:
- **25.**

Модификация подключения (для Параллели В):
- **Без буквенного обозначения** - боковое подключение;
- **нп** – с нижним подключением(для двухрядных вертикальных приборов);
- **нп прав** – с правосторонним нижним подключением (для однорядных вертикальных приборов);
- **нп лев** – с левосторонним нижним подключением (для однорядных вертикальных приборов).

Модификация подключения (для Параллели Г):
- **Без буквенного обозначения** - нижнее подключение.

Модификация по установке:
- **Без буквенного обозначения** - настенное исполнение;
- **нв** – напольное исполнение, нерегулируемая высота установки прибора.

Цвет:
RAL - базовый цвет «белый глянцевый» (RAL 9016).

Любой цвет по RAL: Стоимость = Цена из табл. + 20%

РАДИАТОРЫ ПАРАЛЛЕЛИ В НП (С НИЖНИМ ПОДКЛЮЧЕНИЕМ):

- Нижнее подключение, внутренняя резьба G ½", межосевое расстояние 50 мм;
- Температура теплоносителя до 120°С (по терморегулирующей арматуре).

Для напольного исполнения радиаторов Параллели В с нижним подключением и количеством секций до 11 штук, необходимо согласовывать схему расположения ножек.

Стоимость прибора Параллели В нп = Цена из табл. + 2 070 руб.

Комплект поставки:
- встроенный терморегулирующий клапан;
- пробка глухая G½" – 2 шт.;
- кран Маевского G½" – 1 шт.

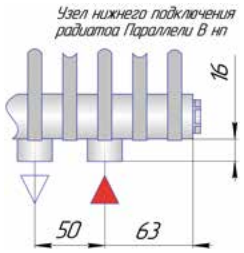

Комплектующие изделия для приборов Параллели	Цена с НДС, руб.
Комплект Параллели: пробка глухая –1шт., кран Маевского –1шт.	166
Кронштейн С 50 (вылет 50 мм) для Параллели В1. Комплектация: кронштейн, дюбели и шурупы.	110
Кронштейн С 90 (вылет 90 мм) для Параллели В2. Комплектация: кронштейн, дюбели и шурупы.	110
Кронштейн КС 22 для Параллели Г1 (необходимо 4 шт. на прибор)	110
Кронштейн КП 85 для Параллели Г2 (необходимо 4 шт. на прибор)	110

Дополнительно	Цена с НДС, руб.
узел нижнего подключения Vekotrim, прямой	1 385
узел нижнего подключения Vekotrim, угловой	1 385
запорно-регулирующий клапан REGUTEC, прямой DN15(1/2»)	849
запорно-регулирующий клапан REGUTEC, угловой DN15(1/2»)	831
термостатический клапан Calypso exact, прямой DN15(1/2»)	1 178
термостатический клапан Calypso exact, угловой DN15(1/2»)	1 178
термостатическая головка F дистанционного упр., длина капиллярной трубки 2.00м	4 102
термостатическая головка F дистанционного упр., длина капиллярной трубки 5.00м	4 714
термостатическая головка DX, RAL9016 (белая)	1 167
термостатическая головка DX, RAL9005 (черная)	1 611
термостатическая головка DX, хром	1 830
термостатическая головка K	985

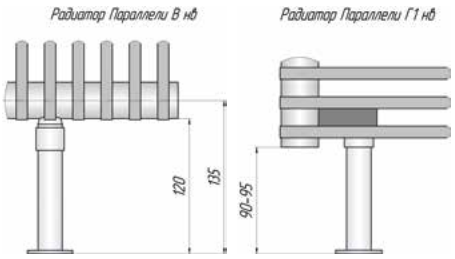

РАДИАТОРЫ СОЛО

Стильная и эффективная новинка модельного ряда KZTO

ХАРАКТЕРИСТИКИ И ЦЕНЫ

РАДИАТОРЫ СОЛО

Материал: сталь.
Покрытие: полимер, базовый цвет – «белый глянцевый».
Рабочее давление – 15 атм., испытательное – 25 атм. Температура теплоносителя до 120°С. Присоединительная резьба G1/2”.
Мощность указана при значении температурного напора ΔТ70 (95°/85°/20°С).

Соло В1

Соло В1	300	500	750	1000	1250	1500	1750	2000
Межцентр. расст.,мм	300	500	750	1000	1250	1500	1750	2000
Габаритная высота, мм	334	534	784	1034	1284	1534	1784	2034
Глубина, мм	42	42	42	42	42	42	42	42
Вес секции, кг	0,62	0,91	1,27	1,63	1,99	2,35	2,71	3,07
Объем секции, л	0,11	0,163	0,228	0,292	0,357	0,422	0,487	0,551
Мощность Вт/секц	28,7	43,1	60,5	77,7	95	112,3	129,6	147,2

Число секций	Длина, мм	Мощ-ность, Вт.	Цена с НДС, руб.	Мощ-ность, Вт.	Цена с НДС, руб.	Мощ-ность, Вт.	Цена с НДС, руб.	Мощ-ность, Вт.	Цена с НДС, руб.	Мощ-ность, Вт.	Цена с НДС, руб.	Мощ-ность, Вт.	Цена с НДС, руб.	Мощ-ность, Вт.	Цена с НДС, руб.	Мощ-ность, Вт.	Цена с НДС, руб.
3	133	86	**3 425**	129	**3 658**	182	**4 070**	233	**4 456**	285	**4 764**	337	**5 312**	389	**5 890**	442	**6 228**
4	177	115	**4 180**	172	**4 491**	242	**5 029**	311	**5 536**	380	**5 947**	449	**6 658**	518	**7 410**	589	**7 860**
5	221	144	**4 936**	216	**5 325**	303	**5 988**	389	**6 616**	475	**7 129**	562	**8 005**	648	**8 930**	736	**9 492**
6	265	172	**5 691**	259	**6 158**	363	**6 947**	466	**7 697**	570	**8 312**	674	**9 351**	778	**10 450**	883	**11 124**
7	309	201	**6 447**	302	**6 992**	424	**7 906**	544	**8 777**	665	**9 495**	786	**10 697**	907	**11 970**	1030	**12 756**
8	353	230	**7 202**	345	**7 826**	484	**8 865**	622	**9 857**	760	**10 678**	898	**12 044**	1037	**13 490**	1178	**14 388**
9	397	258	**7 958**	388	**8 658**	545	**9 825**	699	**10 937**	855	**11 861**	1011	**13 390**	1166	**15 010**	1325	**16 020**
10	441	287	**8 714**	431	**9 492**	605	**10 784**	777	**12 017**	950	**13 043**	1123	**14 736**	1296	**16 530**	1472	**17 652**
11	485	316	**9 469**	474	**10 326**	666	**11 743**	855	**13 098**	1045	**14 226**	1235	**16 083**	1426	**18 050**	1619	**19 284**
12	529	344	**10 225**	517	**11 160**	726	**12 702**	932	**14 178**	1140	**15 409**	1348	**17 429**	1555	**19 570**	1766	**20 916**
13	573	373	**10 980**	560	**11 992**	787	**13 661**	1010	**15 258**	1235	**16 592**	1460	**18 775**	1685	**21 090**	1914	**22 549**
14	617	402	**11 736**	603	**12 826**	847	**14 620**	1088	**16 338**	1330	**17 775**	1572	**20 121**	1814	**22 610**	2061	**24 181**
15	661	431	**12 491**	647	**13 660**	908	**15 580**	1166	**17 418**	1425	**18 957**	1685	**21 468**	1944	**24 130**	2208	**25 813**
16	705	459	**13 247**	690	**14 493**	968	**16 539**	1243	**18 499**	1520	**20 140**	1797	**22 814**	2074	**25 650**	2355	**27 445**
17	749	488	**14 002**	733	**15 327**	1029	**17 498**	1321	**19 579**	1615	**21 323**	1909	**24 160**	2203	**27 170**	2502	**29 077**
18	793	517	**14 758**	776	**16 160**	1089	**18 457**	1399	**20 659**	1710	**22 506**	2021	**25 507**	2333	**28 690**	2650	**30 709**
19	837	545	**15 514**	819	**16 994**	1150	**19 416**	1476	**21 739**	1805	**23 689**	2134	**26 853**	2462	**30 210**	2797	**32 341**
20	881	574	**16 269**	862	**17 827**	1210	**20 376**	1554	**22 819**	1900	**24 871**	2246	**28 199**	2592	**31 730**	2944	**33 973**
21	925	603	**17 025**	905	**18 661**	1271	**21 335**	1632	**23 900**	1995	**26 054**	2358	**29 546**	2722	**33 250**	3091	**35 605**
22	969	631	**17 780**	948	**19 494**	1331	**22 294**	1709	**24 980**	2090	**27 237**	2471	**30 892**	2851	**34 770**	3238	**37 237**
23	1013	660	**18 536**	991	**20 327**	1392	**23 253**										
24	1057	689	**19 291**	1034	**21 161**	1452	**24 212**										
25	1101	718	**20 048**	1078	**21 995**	1513	**25 171**										
26	1145	746	**20 804**	1121	**22 828**	1573	**26 131**										
27	1189	775	**21 559**	1164	**23 661**	1634	**27 090**										
28	1233	804	**22 315**	1207	**24 495**	1694	**28 049**										
29	1277	832	**23 070**	1250	**25 329**	1755	**29 008**										
30	1321	861	**23 826**	1293	**26 163**	1815	**29 967**										
31	1365	890	**24 581**	1336	**26 995**	1876	**30 926**										
32	1409	918	**25 337**	1379	**27 829**	1936	**31 886**										
33	1453	947	**26 092**	1422	**28 663**	1997	**32 845**										
34	1497	976	**26 733**	1465	**29 496**	2057	**33 804**										
35	1541	1005	**27 603**	1509	**30 329**	2118	**34 763**										
36	1585	1033	**28 359**	1552	**31 163**	2178	**35 722**										
37	1629	1062	**29 115**	1595	**31 996**	2239	**36 681**										
38	1673	1091	**29 870**	1638	**32 830**	2299	**37 641**										
39	1717	1119	**30 626**	1681	**33 664**	2360	**38 600**										
40	1761	1148	**31 381**	1724	**34 497**	2420	**39 559**										
41	1805	1177	**32 137**	1767	**35 330**	2481	**40 518**										
42	1849	1205	**32 892**	1810	**36 164**	2541	**41 477**										
43	1893	1234	**33 648**	1853	**36 998**	2602	**42 436**										
44	1937	1263	**34 403**	1896	**37 830**	2662	**43 396**										
45	1981	1292	**35 159**	1940	**38 664**	2723	**44 355**										
46	2025	1320	**35 915**	1983	**39 498**	2783	**45 314**										
47	2069	1349	**36 671**	2026	**40 332**	2844	**46 273**										
48	2113	1378	**37 427**	2069	**41 164**	2904	**47 232**										
49	2157	1406	**38 182**	2112	**41 998**	2965	**48 191**										
50	2201	1435	**38 938**	2155	**42 832**	3025	**49 151**										

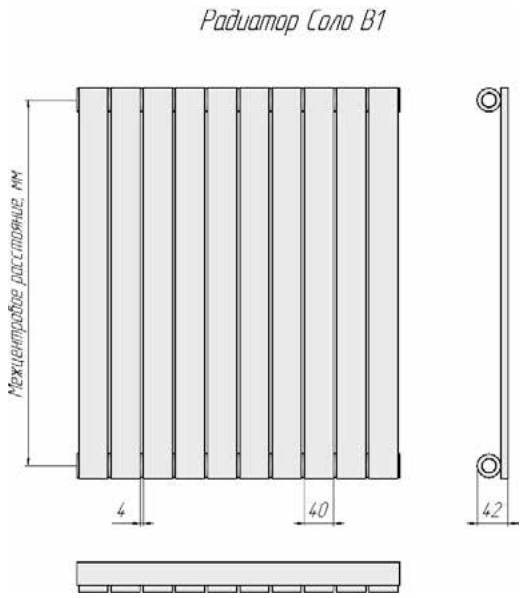

Любой цвет по RAL: **Стоимость = Цена из табл. + 20%**
Возможно нижнее подключение.

Дополнительная комплектация – см.стр.52.

Соло В2

Соло В2	300	500	750	1000	1250	1500	1750	2000
Межцентр. расст.,мм	300	500	750	1000	1250	1500	1750	2000
Габаритная высота, мм	334	534	784	1034	1284	1534	1784	2034
Глубина, мм	52	52	52	52	52	52	52	52
Вес секции, кг	1,11	1,68	2,4	3,12	3,84	4,56	5,28	6
Объем секции, л	0,2	0,3	0,43	0,56	0,69	0,82	0,95	1,08
Мощность Вт/секц	40,2	61	86,6	112,2	137,8	163,3	188,6	213,9

Число секций	Длина, мм	Мощ-ность, Вт.	Цена с НДС, руб.	Мощ-ность, Вт.	Цена с НДС, руб.	Мощ-ность, Вт.	Цена с НДС, руб.	Мощ-ность, Вт.	Цена с НДС, руб.	Мощ-ность, Вт.	Цена с НДС, руб.	Мощ-ность, Вт.	Цена с НДС, руб.	Мощ-ность, Вт.	Цена с НДС, руб.	Мощ-ность, Вт.	Цена с НДС, руб.
3	133	121	**5 665**	183	**6 119**	260	**6 686**	337	**7 471**	413	**8 055**	490	**8 807**	566	**9 402**	642	**10 473**
4	177	161	**7 168**	244	**7 773**	346	**8 528**	449	**9 563**	551	**10 342**	653	**11 337**	754	**12 131**	856	**13 540**
5	221	201	**8 670**	305	**9 427**	433	**10 372**	561	**11 656**	689	**12 630**	817	**13 868**	943	**14 860**	1070	**16 606**
6	265	241	**10 173**	366	**11 080**	520	**12 214**	673	**13 749**	827	**14 917**	980	**16 398**	1132	**17 589**	1283	**19 673**
7	309	281	**11 675**	427	**12 734**	606	**14 056**	785	**15 842**	965	**17 205**	1143	**18 929**	1320	**20 318**	1497	**22 740**
8	353	322	**13 178**	488	**14 388**	693	**15 900**	898	**17 935**	1102	**19 492**	1306	**21 459**	1509	**23 047**	1711	**25 807**
9	397	362	**14 680**	549	**16 041**	779	**17 742**	1010	**20 027**	1240	**21 780**	1470	**23 990**	1697	**25 776**	1925	**28 873**
10	441	402	**16 183**	610	**17 695**	866	**19 586**	1122	**22 120**	1378	**24 067**	1633	**26 520**	1886	**28 505**	2139	**31 940**
11	485	442	**17 685**	671	**19 349**	953	**21 428**	1234	**24 213**	1516	**26 355**	1796	**29 051**	2075	**31 234**	2353	**35 007**
12	529	482	**19 188**	732	**21 002**	1039	**23 271**	1346	**26 306**	1654	**28 642**	1960	**31 581**	2263	**33 963**	2567	**38 073**
13	573	523	**20 690**	793	**22 656**	1126	**25 114**	1459	**28 399**	1791	**30 930**	2123	**34 112**	2452	**36 692**	2781	**41 140**
14	617	563	**22 193**	854	**24 310**	1212	**26 956**	1571	**30 491**	1929	**33 217**	2286	**36 642**	2640	**39 421**	2995	**44 207**
15	661	603	**23 696**	915	**25 964**	1299	**28 799**	1683	**32 584**	2067	**35 505**	2450	**39 173**	2829	**42 150**		
16	705	643	**25 198**	976	**27 617**	1386	**30 642**	1795	**34 677**	2205	**37 792**	2613	**41 703**	3018	**44 879**		
17	749	683	**26 701**	1037	**29 271**	1472	**32 485**	1907	**36 770**	2343	**40 080**	2776	**44 234**				
18	793	724	**28 203**	1098	**30 925**	1559	**34 328**	2020	**38 863**	2480	**42 367**	2939	**46 764**				
19	837	764	**29 706**	1159	**32 578**	1645	**36 171**	2132	**40 955**	2618	**44 655**						
20	881	804	**31 208**	1220	**34 232**	1732	**38 013**	2244	**43 048**	2756	**46 942**						
21	925	844	**32 711**	1281	**35 887**	1819	**39 857**	2356	**45 141**	2894	**49 230**						
22	969	884	**34 213**	1342	**37 541**	1905	**41 699**	2468	**47 234**	3032	**51 517**						
23	1013	925	**35 716**	1403	**39 194**	1992	**43 541**										
24	1057	965	**37 219**	1464	**40 848**	2078	**45 385**										
25	1101	1005	**38 721**	1525	**42 502**	2165	**47 227**										
26	1145	1045	**40 224**	1586	**44 155**	2252	**49 071**										
27	1189	1085	**41 725**	1647	**45 809**	2338	**50 913**										
28	1233	1126	**43 229**	1708	**47 463**	2425	**52 756**										
29	1277	1166	**44 730**	1769	**49 117**	2511	**54 599**										
30	1321	1206	**46 233**	1830	**50 770**	2598	**56 441**										
31	1365	1246	**47 735**	1891	**52 424**	2685	**58 284**										
32	1409	1286	**49 238**	1952	**54 078**	2771	**60 127**										
33	1453	1327	**50 740**	2013	**55 731**	2858	**61 970**										
34	1497	1367	**52 243**	2074	**57 385**	2944	**63 812**										
35	1541	1407	**53 746**	2135	**59 039**	3031	**65 656**										
36	1585	1447	**55 248**	2196	**60 692**												
37	1629	1487	**56 751**	2257	**62 346**												
38	1673	1528	**58 253**	2318	**64 000**												
39	1717	1568	**59 756**	2379	**65 654**												
40	1761	1608	**61 258**	2440	**67 308**												
41	1805	1648	**62 761**	2501	**68 962**												
42	1849	1688	**64 263**	2562	**70 616**												
43	1893	1729	**65 766**	2623	**72 269**												
44	1937	1769	**67 268**	2684	**73 923**												
45	1981	1809	**68 771**	2745	**75 577**												
46	2025	1849	**70 274**	2806	**77 231**												
47	2069	1889	**71 776**	2867	**78 884**												
48	2113	1930	**73 279**	2928	**80 538**												
49	2157	1970	**74 781**	2989	**82 192**												
50	2201	2010	**76 284**	3050	**83 845**												

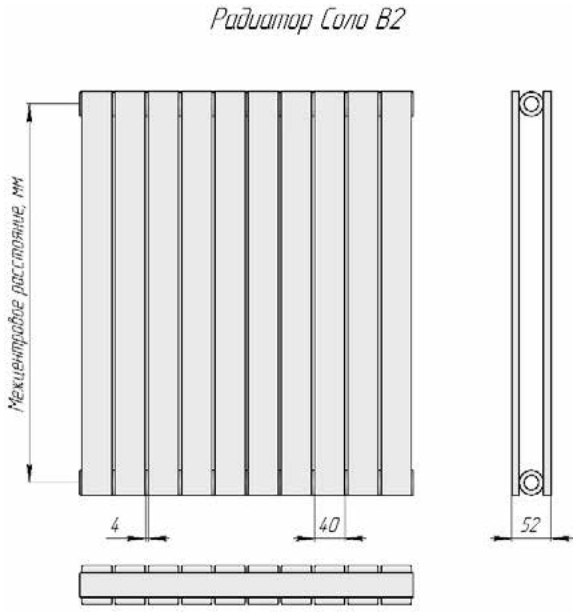

Любой цвет по RAL: **Стоимость = Цена из табл. + 20%**
Возможно нижнее подключение.

Напольное исполнение (Соло В1 нв, Соло В2 нв) до 34 секций 2 ножки:
Стоимость = Цена из табл. + 681 руб

Напольное исполнение (Соло В1 нв, Соло В2 нв) от 35 секций 3 ножки:
Стоимость = Цена из табл. +1021 руб

Дополнительная комплектация – см.стр.52.

Соло Г1

Соло Г1	300	500	750	1000	1250	1500	1750	2000
Межцентр. расст., мм	300	500	750	1000	1250	1500	1750	2000
Габаритная длина, мм	334	534	784	1034	1284	1534	1784	2034
Глубина, мм	42	42	42	42	42	42	42	42
Вес секции, кг	0,62	0,91	1,27	1,63	1,99	2,35	2,71	3,07
Объем секции, л	0,11	0,163	0,228	0,292	0,357	0,422	0,487	0,551

Число секций	Высота, мм	Мощ-ность, Вт.	Цена с НДС, руб.	Мощ-ность, Вт.	Цена с НДС, руб.	Мощ-ность, Вт.	Цена с НДС, руб.	Мощ-ность, Вт.	Цена с НДС, руб.	Мощ-ность, Вт.	Цена с НДС, руб.	Мощ-ность, Вт.	Цена с НДС, руб.	Мощ-ность, Вт.	Цена с НДС, руб.	Мощ-ность, Вт.	Цена с НДС, руб.
2	89	63	**2 674**	101	**2 717**	148	**3 110**	195	**3 376**	242	**3 581**	289	**3 966**	336	**4 370**	383	**4 596**
3	133	90	**3 425**	143	**3 658**	211	**4 070**	278	**4 456**	345	**4 764**	412	**5 312**	479	**5 890**	547	**6 228**
4	177	116	**4 180**	185	**4 491**	271	**5 029**	358	**5 536**	444	**5 947**	531	**6 659**	617	**7 410**	704	**7 860**
5	221	141	**4 936**	225	**5 325**	330	**5 988**	436	**6 616**	541	**7 129**	646	**8 005**	752	**8 930**	857	**9 492**
6	265	165	**5 691**	264	**6 158**	388	**6 947**	512	**7 697**	635	**8 312**	759	**9 351**	883	**10 450**	1007	**11 124**
7	309	189	**6 447**	303	**6 992**	445	**7 906**	586	**8 777**	728	**9 495**	870	**10 698**	1012	**11 970**	1153	**12 756**
8	353	213	**7 202**	341	**7 826**	500	**8 865**	660	**9 857**	819	**10 678**	979	**12 044**	1138	**13 490**	1298	**14 388**
9	397	236	**7 958**	378	**8 658**	555	**9 825**	732	**10 937**	909	**11 861**	1086	**13 390**	1263	**15 010**	1440	**16 020**
10	441	260	**8 714**	415	**9 492**	609	**10 784**	803	**12 017**	998	**13 043**	1192	**14 737**	1386	**16 530**	1581	**17 652**
11	485	282	**9 469**	451	**10 326**	663	**11 743**	874	**13 098**	1085	**14 226**	1297	**16 083**	1508	**18 050**	1719	**19 284**
12	529	305	**10 225**	488	**11 160**	716	**12 702**	944	**14 178**	1172	**15 409**	1400	**17 429**	1629	**19 570**	1857	**20 917**
13	573	327	**10 980**	523	**11 992**	768	**13 661**	1013	**15 258**	1258	**16 592**	1503	**18 775**	1748	**21 090**	1993	**22 549**
14	617	349	**11 736**	559	**12 826**	820	**14 620**	1082	**16 338**	1343	**17 775**	1605	**20 122**	1867	**22 610**	2128	**24 181**
15	661	371	**12 491**	594	**13 660**	872	**15 580**	1150	**17 418**	1428	**18 957**	1706	**21 468**	1984	**24 130**	2262	**25 813**
16	705	393	**13 247**	629	**14 493**	923	**16 539**	1218	**18 499**	1512	**20 140**	1806	**22 814**	2101	**25 650**	2395	**27 445**
17	749	415	**14 002**	663	**15 327**	974	**17 498**	1285	**19 579**	1595	**21 323**	1906	**24 161**	2216	**27 170**	2527	**29 077**
18	793	436	**14 758**	698	**16 160**	1025	**18 457**	1351	**20 659**	1678	**22 506**	2005	**25 507**	2331	**28 690**	2658	**30 709**
19	837	458	**15 514**	732	**16 994**	1075	**19 416**	1417	**21 739**	1760	**23 689**	2103	**26 853**	2446	**30 210**	2788	**32 341**
20	881	479	**16 269**	766	**17 827**	1125	**20 376**	1483	**22 819**	1842	**24 871**	2201	**28 200**	2559	**31 730**	2918	**33 973**
21	925	500	**17 025**	800	**18 661**	1174	**21 335**	1549	**23 900**	1923	**26 054**	2298	**29 546**	2672	**33 250**	3047	**35 605**
22	969	521	**17 780**	833	**19 494**	1224	**22 294**	1614	**24 980**	2004	**27 237**	2394	**30 892**	2784	**34 770**	3175	**37 238**
23	1013	542	**18 536**	867	**20 327**	1273	**23 253**										
24	1057	563	**19 291**	900	**21 161**	1322	**24 212**										
25	1101	584	**20 048**	933	**21 995**	1370	**25 171**										
26	1145	604	**20 804**	966	**22 828**	1419	**26 131**										
27	1189	625	**21 559**	999	**23 661**	1467	**27 090**										
28	1233	645	**22 315**	1032	**24 495**	1515	**28 049**										
29	1277	666	**23 070**	1064	**25 329**	1563	**29 008**										
30	1321	686	**23 826**	1097	**26 163**	1610	**29 967**										
31	1365	706	**24 581**	1129	**26 995**	1658	**30 926**										
32	1409	726	**25 337**	1161	**27 829**	1705	**31 886**										
33	1453	746	**26 092**	1193	**28 663**	1752	**32 845**										
34	1497	766	**26 733**	1225	**29 496**	1799	**33 804**										
35	1541	786	**27 603**	1257	**30 329**	1846	**34 763**										
36	1585	806	**28 359**	1289	**31 163**	1892	**35 722**										
37	1629	826	**29 115**	1321	**31 996**	1939	**36 681**										
38	1673	846	**29 870**	1352	**32 830**	1985	**37 641**										
39	1717	865	**30 626**	1384	**33 664**	2031	**38 600**										
40	1761	885	**31 381**	1415	**34 497**	2077	**39 559**										
41	1805	905	**32 137**	1446	**35 330**	2123	**40 518**										
42	1849	924	**32 892**	1477	**36 164**	2169	**41 477**										
43	1893	944	**33 648**	1509	**36 998**	2215	**42 436**										
44	1937	963	**34 403**	1540	**37 830**	2260	**43 396**										
45	1981	982	**35 159**	1571	**38 664**	2306	**44 355**										
46	2025	1002	**35 915**	1601	**39 498**	2351	**45 314**										
47	2069	1021	**36 671**	1632	**40 332**	2396	**46 273**										
48	2113	1040	**37 427**	1663	**41 164**	2441	**47 232**										
49	2157	1059	**38 182**	1694	**41 998**	2486	**48 191**										
50	2201	1078	**38 938**	1724	**42 832**	2531	**49 151**										

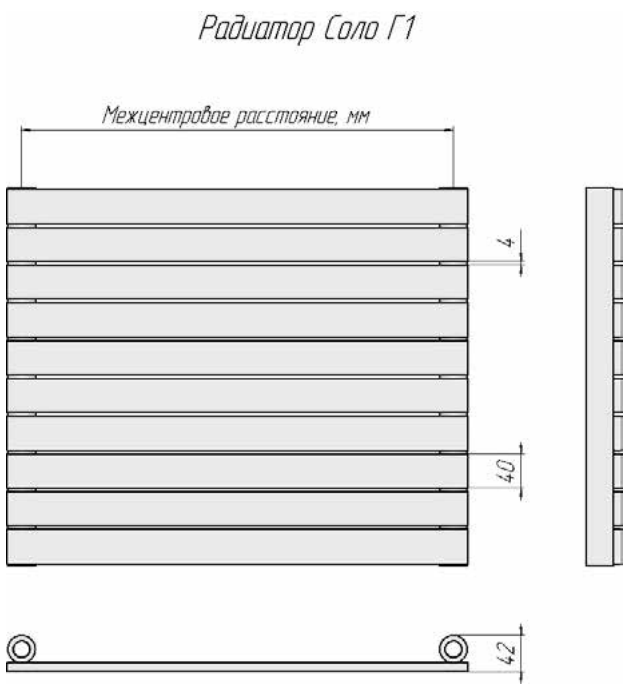

Любой цвет по RAL: **Стоимость = Цена из табл. + 20%**
Возможно нижнее подключение.

Напольное исполнение (Соло Г 1 (2) нв):
Стоимость = Цена из табл. + 681 руб.

Дополнительная комплектация – см.стр.52.

Соло Г2

Соло Г2	300	500	750	1000	1250	1500	1750	2000
Межцентр. расст., мм	300	500	750	1000	1250	1500	1750	2000
Габаритная длина, мм	334	534	784	1034	1284	1534	1784	2034
Глубина, мм	52	52	52	52	52	52	52	52
Вес секции, кг	1,11	1,68	2,4	3,12	3,84	4,56	5,28	6,00
Объем секции, л	0,2	0,3	0,43	0,56	0,69	0,82	0,95	1,08

Число секций	Высота, мм	Мощ-ность, Вт.	Цена с НДС, руб.	Мощ-ность, Вт.	Цена с НДС, руб.	Мощ-ность, Вт.	Цена с НДС, руб.	Мощ-ность, Вт.	Цена с НДС, руб.	Мощ-ность, Вт.	Цена с НДС, руб.	Мощ-ность, Вт.	Цена с НДС, руб.	Мощ-ность, Вт.	Цена с НДС, руб.	Мощ-ность, Вт.	Цена с НДС, руб.
2	89	113	**4 163**	181	**4 465**	266	**4 852**	351	**5 378**	436	**5 767**	521	**6 276**	606	**6 673**	691	**7 406**
3	133	159	**5 665**	255	**6 119**	374	**6 686**	493	**7 471**	612	**8 055**	731	**8 807**	851	**9 402**	970	**10 473**
4	177	203	**7 168**	324	**7 773**	476	**8 528**	628	**9 563**	779	**10 342**	931	**11 337**	1083	**12 131**	1235	**13 540**
5	221	245	**8 670**	391	**9 427**	574	**10 372**	757	**11 656**	940	**12 630**	1123	**13 868**	1306	**14 860**	1490	**16 606**
6	265	285	**10 173**	456	**11 080**	669	**12 214**	883	**13 749**	1096	**14 917**	1310	**16 398**	1523	**17 589**	1737	**19 673**
7	309	325	**11 675**	519	**12 734**	762	**14 056**	1005	**15 842**	1248	**17 205**	1491	**18 929**	1734	**20 318**	1977	**22 740**
8	353	363	**13 178**	581	**14 388**	853	**15 900**	1125	**17 935**	1397	**19 492**	1669	**21 459**	1941	**23 047**	2213	**25 807**
9	397	401	**14 680**	642	**16 041**	942	**17 742**	1242	**20 027**	1542	**21 780**	1843	**23 990**	2143	**25 776**	2443	**28 873**
10	441	439	**16 183**	701	**17 695**	1029	**19 586**	1358	**22 120**	1686	**24 067**	2014	**26 520**	2342	**28 505**	2670	**31 940**
11	485	475	**17 685**	760	**19 349**	1115	**21 428**	1471	**24 213**	1827	**26 355**	2182	**29 051**	2538	**31 234**	2894	**35 007**
12	529	511	**19 188**	818	**21 002**	1200	**23 271**	1583	**26 306**	1966	**28 642**	2349	**31 581**	2731	**33 963**	3114	**38 073**
13	573	547	**20 690**	875	**22 656**	1284	**25 114**	1694	**28 399**	2103	**30 930**	2513	**34 112**	2922	**36 692**	3332	**41 140**
14	617	582	**22 193**	931	**24 310**	1367	**26 956**	1803	**30 491**	2239	**33 217**	2675	**36 642**	3111	**39 421**	3547	**44 207**
15	661	617	**23 696**	987	**25 964**	1449	**28 799**	1911	**32 584**	2373	**35 505**	2835	**39 173**	3297	**42 150**		
16	705	652	**25 198**	1042	**27 617**	1530	**30 642**	2018	**34 677**	2506	**37 792**	2994	**41 703**	3482	**44 879**		
17	749	686	**26 701**	1097	**29 271**	1610	**32 485**	2124	**36 770**	2637	**40 080**	3151	**44 234**				
18	793	720	**28 203**	1151	**30 925**	1690	**34 328**	2229	**38 863**	2768	**42 367**	3307	**46 764**				
19	837	754	**29 706**	1205	**32 578**	1769	**36 171**	2333	**40 955**	2897	**44 655**						
20	881	787	**31 208**	1258	**34 232**	1847	**38 013**	2436	**43 048**	3025	**46 942**						
21	925	820	**32 711**	1311	**35 887**	1925	**39 857**	2539	**45 141**	3152	**49 230**						
22	969	853	**34 213**	1363	**37 541**	2002	**41 699**	2640	**47 234**	3279	**51 517**						
23	1013	885	**35 716**	1416	**39 194**	2078	**43 541**										
24	1057	918	**37 219**	1467	**40 848**	2154	**45 385**										
25	1101	950	**38 721**	1519	**42 502**	2230	**47 227**										
26	1145	982	**40 224**	1570	**44 155**	2305	**49 071**										
27	1189	1014	**41 725**	1621	**45 809**	2380	**50 913**										
28	1233	1045	**43 229**	1671	**47 463**	2454	**52 756**										
29	1277	1077	**44 730**	1722	**49 117**	2528	**54 599**										
30	1321	1108	**46 233**	1772	**50 770**	2601	**56 441**										
31	1365	1139	**47 735**	1821	**52 424**	2674	**58 284**										
32	1409	1170	**49 238**	1871	**54 078**	2747	**60 127**										
33	1453	1201	**50 740**	1920	**55 731**	2819	**61 970**										
34	1497	1232	**52 243**	1969	**57 385**	2891	**63 812**										
35	1541	1262	**53 746**	2018	**59 039**	2963	**65 656**										
36	1585	1293	**55 248**	2066	**60 692**												
37	1629	1323	**56 751**	2115	**62 346**												
38	1673	1353	**58 253**	2163	**64 000**												
39	1717	1383	**59 756**	2211	**65 654**												
40	1761	1413	**61 258**	2259	**67 308**												
41	1805	1443	**62 761**	2306	**68 962**												
42	1849	1472	**64 263**	2354	**70 616**												
43	1893	1502	**65 766**	2401	**72 269**												
44	1937	1531	**67 268**	2448	**73 923**												
45	1981	1561	**68 771**	2495	**75 577**												
46	2025	1590	**70 274**	2542	**77 231**												
47	2069	1619	**71 776**	2588	**78 884**												
48	2113	1648	**73 279**	2635	**80 538**												
49	2157	1677	**74 781**	2681	**82 192**												
50	2201	1706	**76 284**	2727	**83 845**												

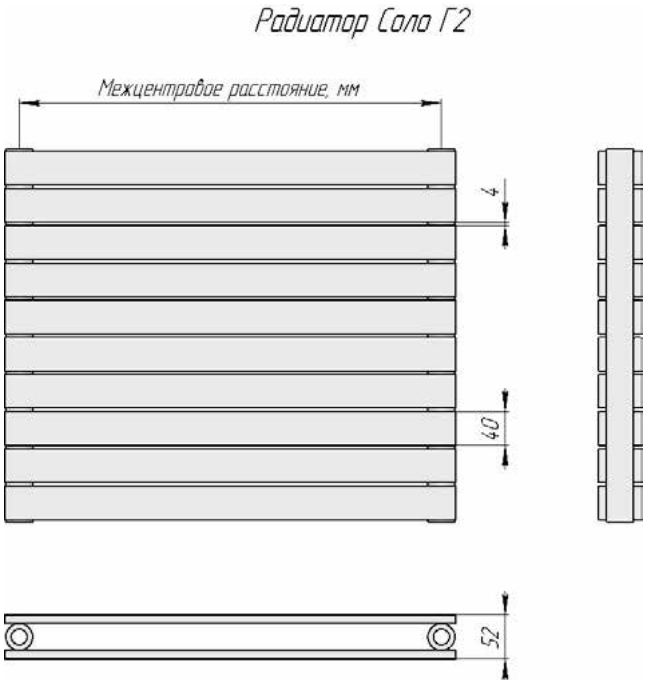

Любой цвет по RAL: **Стоимость = Цена из табл. + 20%**
Возможно нижнее подключение.

Напольное исполнение (Соло Г 1 (2) нв):
Стоимость = Цена из табл. + 681 руб.

Дополнительная комплектация – см.стр.52.

ПРИМЕР УСЛОВНОГО ОБОЗНАЧЕНИЯ

Соло В 1 -750 -12 нп лев нв RAL9005

Наименование модели:
- **Соло**

Расположение колонок:
- **В** – вертикальное расположение колонок;
- **Г** – горизонтальное расположение колонок.

Количество трубок по глубине секции:
- **1** – однорядный радиатор;
- **2** – двухрядный радиатор.

Монтажный (межцентровый) размер, мм:
- выбирается из ряда **– 300, 500, 750, 1000, 1250, 1500, 1750 , 2000.**

Количество секций:
- по длине прибора для Соло В: от **3** до **50;**
- по высоте прибора для Соло Г: от **2** до **50.**

Модификация подключения (для Соло В):
- **Без буквенного обозначения** - боковое подключение;
- **нп –** с нижним подключением(для двухрядных вертикальных приборов);
- **нп прав –** с правосторонним нижним подключением (для однорядных вертикальных приборов);
- **нп лев –** с левосторонним нижним подключением (для однорядных вертикальных приборов).

Модификация подключения (для Соло Г):
- **Без буквенного обозначения** - нижнее подключение.

Модификация по установке:
- **Без буквенного обозначения -** настенное исполнение;
- **нв –** напольное исполнение, нерегулируемая высота установки прибора

Цвет:
RAL- базовый цвет «белый глянцевый» (RAL 9016).

Любой цвет по RAL: Стоимость = Цена из табл. + 20%

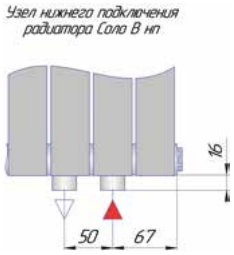

РАДИАТОРЫ СОЛО В НП (С НИЖНИМ ПОДКЛЮЧЕНИЕМ):

- Нижнее подключение, внутренняя резьба G ½”, межосевое расстояние 50 мм;
- Температура теплоносителя до 120°С (по терморегулирующей арматуре).

Для напольного исполнения радиаторов Соло В с нижним подключением и количеством секций до 9 штук, необходимо согласовывать схему расположения ножек.

Стоимость прибора Соло В нп = Цена из табл. + 2 070 руб.

Комплект поставки:
- встроенный терморегулирующий клапан;
- пробка глухая G½" – 2 шт.;
- кран Маевского G½" – 1 шт.

Комплектующие изделия для приборов Соло	Цена с НДС, руб.
Комплект Соло: пробка глухая –1шт., кран Маевского –1шт.	166
Кронштейн С 50 (вылет 50 мм) для Соло В1. Комплектация: кронштейн, дюбели и шурупы.	110
Кронштейн С 70 (вылет 70 мм) для Соло В2. Комплектация: кронштейн, дюбели и шурупы.	110
Кронштейн КС 22 для Соло Г1 (необходимо 4 шт. на прибор).	110
Комплект креплений Соло Г2. Комплектация: кронштейн правый, кронштейн левый, держатель правый, держатель левый, дюбели и шурупы.	1060
Дополнительно	**Цена с НДС, руб.**
узел нижнего подключения Vekotrim, прямой	1 385
узел нижнего подключения Vekotrim, угловой	1 385
запорно-регулирующий клапан REGUTEC, прямой DN15(1/2»)	849
запорно-регулирующий клапан REGUTEC, угловой DN15(1/2»)	831
термостатический клапан Calypso exact, прямой DN15(1/2»)	1 178
термостатический клапан Calypso exact, угловой DN15(1/2»)	1 178
термостатическая головка F дистанционного упр., длина капиллярной трубки 2.00м	4 102
термостатическая головка F дистанционного упр., длина капиллярной трубки 5.00м	4 714
термостатическая головка DX, RAL9016 (белая)	1 167
термостатическая головка DX, RAL9005 (черная)	1 611
термостатическая головка DX, хром	1 830
термостатическая головка K	985

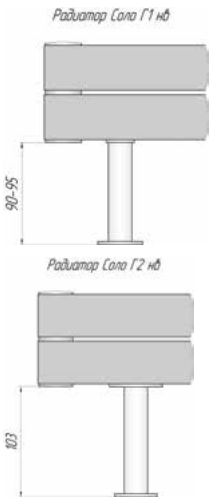

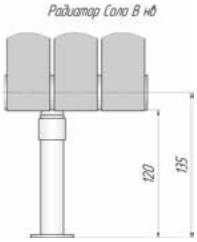

РАДИАТОРЫ ЗЕРКАЛО

Необычайно стильное решение
для ценителей тепла и комфорта.

ХАРАКТЕРИСТИКИ И ЦЕНЫ

РАДИАТОРЫ ЗЕРКАЛО

Температура теплоносителя до 120 °С.

Присоединительная резьба G1/2”. Исполнение – настенное. Подключение – нижнее. Покрытие: полимер, базовый цвет «белый глянцевый» (RAL 9016).

Модель	Высота прибора исп.1, мм	Высота прибора исп.2, мм	Длина, мм	Мощность, Вт Θ=70 °С (95°/85°/20°С)	Цена с НДС, руб.	
					Зеркало прямое (исп.1)	Зеркало полукруглое (исп.2)
Зеркало 1-1500-3-3	1555	1655	680	1494	**26 402**	**27 006**
Зеркало 2-1500-3-3	1555	1655	680	2694	**43 009**	**43 613**
Зеркало 1-1750-3-3	1805	1905	680	1698	**28 449**	**29 052**
Зеркало 2-1750-3-3	1805	1905	680	3072	**48 099**	**48 703**
Зеркало А40 1-1500-3-3	1549	1617	481	929	**19 269**	**19 988**
Зеркало А40 2-1500-3-3	1549	1617	481	1383	**28 322**	**28 954**
Зеркало А40 1-1750-3-3	1799	1867	481	1066	**24 660**	**25 379**
Зеркало А40 2-1750-3-3	1799	1867	481	1594	**33 638**	**34 230**
Зеркало С1-1500-0-4	1549	-	351	449	**22 997**	**-**
Зеркало С2-1500-0-4	1549	-	351	653	**26 901**	**-**
Зеркало С1-1750-0-4	1799	-	351	518	**24 863**	**-**
Зеркало С2-1750-0-4	1799	-	351	754	**28 104**	**-**
Зеркало С1-1500-3-3	1549	1617	439	674	**26 542**	**27 174**
Зеркало С2-1500-3-3	1549	1617	439	980	**35 781**	**36 385**
Зеркало С1-1750-3-3	1799	1867	439	778	**28 818**	**29 479**
Зеркало С2-1750-3-3	1799	1867	439	1132	**37 279**	**37 883**
Зеркало П1-1500-1-7 шаг 25	1549	-	376	842	**24 646**	**-**
Зеркало П2-1500-1-7 шаг 25	1549	-	376	1278	**33 352**	**-**
Зеркало П1-1750-1-7 шаг 25	1799	-	376	979	**25 952**	**-**
Зеркало П2-1750-1-7 шаг 25	1799	-	376	1466	**34 734**	**-**

Любой цвет по RAL: Стоимость = Цена из табл. + 20%

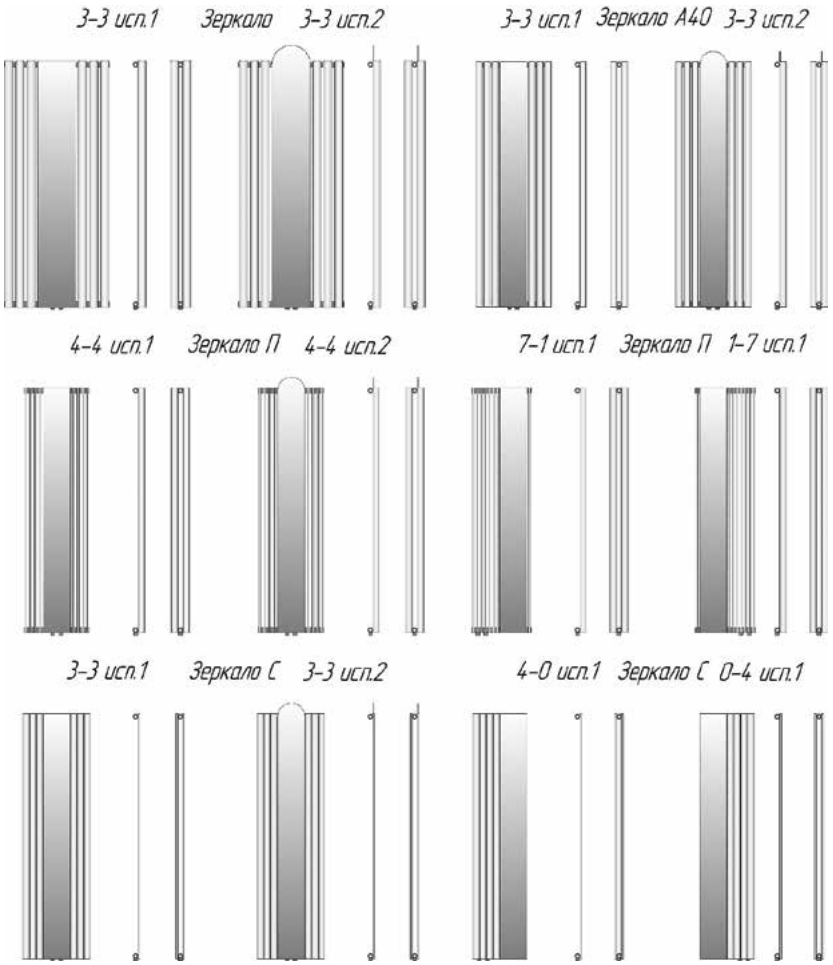

ПРИМЕР УСЛОВНОГО ОБОЗНАЧЕНИЯ

Зеркало П 1–1500–2–7 шаг 25 исп 1 RAL9005

Наименование модели:

Базовый прибор:
- **Без буквенного обозначения** - Гармония;
- **А40** - Гармония А40;
- **П** - Параллели;
- **С** - Соло.

Количество трубок по глубине секции:
- **1** – однорядный радиатор;
- **2** – двухрядный радиатор.

Монтажный (межцентровый) размер, мм:
- **1500** или **1750.**

Количество секций по длине прибора:
- **2-7** – задается количество и расположение колонок слева направо: 2-зеркало-7;
(при отсутствии колонок с одной из сторон ставится 0, пример: 0-зеркало-7 –зеркало слева).

Шаг секций, мм:
- **25** - только для приборов Параллели.

Исполнение зеркала:
- **исп 1** – прямое;
- **исп 2** – полукруглое;

Цвет:
- **RAL** – базовый цвет «белый глянцевый» (RAL 9016).

Комплектующие изделия для приборов Зеркало	Цена с НДС, руб.
Комплект Зеркало: пробка глухая -3шт., кран Маевского -1шт.	313
Кронштейн Г 50 (вылет 50 мм) для Зеркало 1. Комплектация: кронштейн, дюбели и шурупы.	110
Кронштейн Г 90 (вылет 90 мм) для Зеркало 2. Комплектация: кронштейн, дюбели и шурупы.	110
Кронштейн С 50 (вылет 50 мм) для Зеркало А40 1, Зеркало С 1-3-3, Зеркало П 1-4-4 (4 шт.). Комплектация: кронштейн, дюбели и шурупы.	110
Кронштейн С 90 (вылет 90 мм) для Зеркало А40 2, Зеркало П 2-4-4 (4 шт.). Комплектация: кронштейн, дюбели и шурупы.	110
Кронштейн С 70 (вылет 70 мм) для Зеркало С 2-3-3 (4 шт.), Зеркало С 2-0-4 (2 шт.). Комплектация: кронштейн, дюбели и шурупы.	110
Кронштейн КС 22 для Зеркало С 1-0-4 (4 шт.), для Зеркало С 2-0-4 (1 шт.). Комплектация: кронштейн, дюбели и шурупы.	110
Кронштейн КР 2-50 (вылет 50 мм) для Зеркало П 1-1-7. Комплектация: кронштейн, дюбели и шурупы.	110
Кронштейн КР 2-90 (вылет 90 мм) для Зеркало П 2-1-7. Комплектация: кронштейн, дюбели и шурупы.	110

Для моделей Зеркало, отличных от указанных в прайс-листе, тип кронштейнов уточняйте при заказе.

КОНВЕКТОРЫ ЭЛЕГАНТ

Эргономичное решение для помещений с панорамным остеклением.

ХАРАКТЕРИСТИКИ И ЦЕНЫ

КОНВЕКТОРЫ ЭЛЕГАНТ

Конвекторы Элегант настенного и напольного исполнения выделяются из общей серии приборов с медно-алюминиевыми теплообменниками своей эргономичностью. Кожух имеет более сложную конструкцию, фронтальная панель прибора съемная, для обслуживания медно-алюминиевого теплообменника.
Возможна комплектация терморегулирующей арматурой.
Температура теплоносителя до 120 °С, рабочее давление до 15 атм., испытательное давление 25 атм.
По заказу комплектуется терморегулирующей арматурой и исполняется на регулируемых стойках.
Все конвекторы комплектуются краном Маевского.

Мощность указана при значении температурного напора ΔТ70 (95°/85°/20°С).

Ширина х высота	110х250				110х400							
Число теплообменников	1		2		1		2		3		4	
Длина, мм	Мощ-ность, Вт	Цена с НДС, руб.	Мощ-ность, Вт	Цена с НДС, руб.	Мощ-ность, Вт	Цена с НДС, руб.	Мощ-ность, Вт	Цена с НДС, руб.	Мощ-ность, Вт	Цена с НДС, руб.	Мощ-ность, Вт	Цена с НДС, руб.
500	329	**7 567**	465	**8 804**	410	**8 076**	564	**9 957**	607	**11 244**	650	**12 244**
600	451	**8 211**	612	**9 741**	562	**8 753**	743	**11 011**	806	**12 430**	863	**13 657**
700	573	**8 853**	760	**10 677**	714	**9 430**	922	**12 065**	1005	**13 615**	1076	**15 070**
800	695	**9 496**	907	**11 613**	866	**10 107**	1101	**13 118**	1204	**14 801**	1289	**16 483**
900	817	**10 140**	1055	**12 549**	1018	**10 784**	1280	**14 174**	1403	**15 987**	1502	**17 896**
1000	939	**10 781**	1202	**13 485**	1170	**11 461**	1459	**15 227**	1602	**17 172**	1715	**19 309**
1100	1061	**11 424**	1350	**14 421**	1322	**12 136**	1638	**16 281**	1801	**18 359**	1929	**20 721**
1200	1183	**12 067**	1497	**15 357**	1474	**12 813**	1817	**17 335**	2000	**19 543**	2142	**22 134**
1300	1305	**12 710**	1645	**16 293**	1626	**13 490**	1996	**18 389**	2199	**20 730**	2355	**23 546**
1400	1427	**13 353**	1792	**17 228**	1778	**14 167**	2175	**19 443**	2398	**21 916**	2568	**24 960**
1500	1549	**13 994**	1940	**18 164**	1930	**14 843**	2354	**20 498**	2597	**23 101**	2781	**26 373**
1600	1671	**14 637**	2087	**19 100**	2082	**15 520**	2533	**21 551**	2796	**24 287**	2994	**27 786**
1700	1793	**15 281**	2235	**20 036**	2234	**16 195**	2712	**22 606**	2995	**25 471**	3207	**29 197**
1800	1915	**15 923**	2382	**20 973**	2386	**16 873**	2891	**23 660**	3194	**26 658**	3420	**30 611**
1900	2037	**16 566**	2530	**21 909**	2538	**17 549**	3070	**24 714**	3393	**27 844**	3633	**32 024**
2000	2159	**17 209**	2677	**22 845**	2690	**18 226**	3249	**25 768**	3592	**29 029**	3846	**33 436**
2100	2281	**17 851**	2825	**23 781**	2842	**18 904**	3428	**26 821**	3791	**30 215**	4060	**34 850**
2200	2403	**18 494**	2972	**24 717**	2994	**19 580**	3607	**27 875**	3990	**31 402**	4273	**36 263**

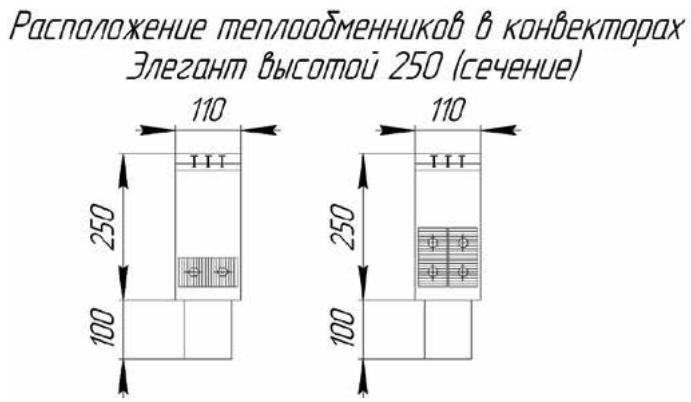

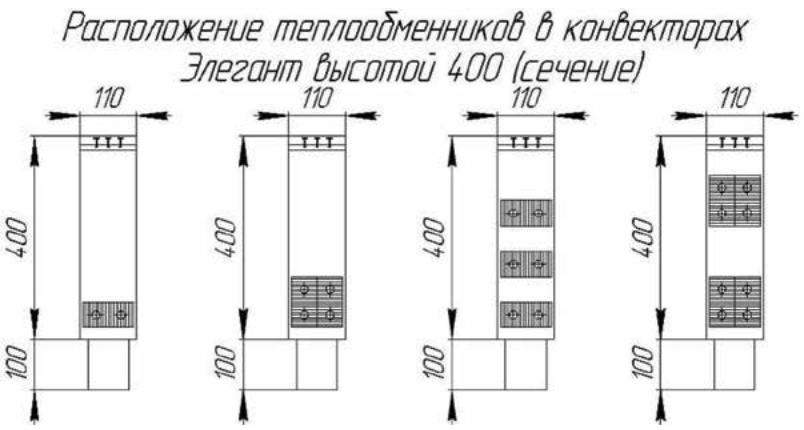

Любой цвет по RAL: **Стоимость = Цена из табл. + 20%**
Комбинированная покраска: **Стоимость = Цена из табл. + 25%**
Дополнительную комплектацию см. на стр. 65

КОНВЕКТОРЫ ЭЛЕГАНТ МИНИ

Конвекторы напольного и настенного исполнения с медно-алюминиевым теплообменником – отопительный прибор высшего класса. Благодаря небольшим размерам эстетично вписывается в интерьер современных помещений с высокими окнами и сплошными стеклянными стенами. Декоративный кожух с полимерным покрытием имеет в верхней части продольную профильную решетку для естественной конвекции, что обуславливает улучшенную циркуляцию воздуха и тем самым обеспечивается равномерный прогрев по всему объему отапливаемого помещения.

Для зданий, имеющих декоративные скругления стен, эркеры, изготавливаются конвекторы Элегант мини R радиусного исполнения. Радиус конвектора от 1000 мм и более (по осевой линии).

Конвекторы Элегант мини выпускаются с нижним подключением (боковое по заказу), внутренняя резьба G1/2”. Все конвекторы комплектуются краном Маевского. Температура теплоносителя до 120°С, рабочее давление до 15 атм., испытательное давление 25 атм.

Мощность указана при значении температурного напора ΔТ70 (95°/85°/20°С).

Ширина х высота	130x80		80x130		130x130		130x130		180x130		230x130	
Число теплообменников	1		1		1		2		3		4	
Длина, мм	Мощность, Вт	Цена с НДС, руб.	Мощность, Вт	Цена с НДС, руб.	Мощность, Вт	Цена с НДС, руб.	Мощность, Вт	Цена с НДС, руб.	Мощность, Вт	Цена с НДС, руб.	Мощность, Вт	Цена с НДС, руб.
500	243	**5 637**	189	**6 087**	248	**6 031**	354	**7 153**	577	**9 498**	632	**11832**
600	333	**6 095**	254	**6 548**	340	**6 524**	467	**7 885**	739	**10 543**	847	**13197**
700	423	**6 553**	318	**7 010**	431	**7 016**	579	**8 617**	902	**11 587**	1061	**14563**
800	513	**7 012**	382	**7 472**	523	**7 509**	692	**9 350**	1064	**12 631**	1275	**15928**
900	603	**7 470**	446	**7 934**	615	**8 001**	804	**10 082**	1226	**13 676**	1490	**17294**
1000	693	**7 928**	510	**8 396**	707	**8 494**	917	**10 814**	1389	**14 720**	1704	**18659**
1100	783	**8 386**	575	**8 858**	799	**8 986**	1029	**11 547**	1551	**15 764**	1918	**20025**
1200	873	**8 844**	639	**9 320**	890	**9 479**	1142	**12 279**	1714	**16 808**	2133	**21390**
1300	963	**9 303**	703	**9 782**	982	**9 971**	1254	**13 011**	1876	**17 853**	2347	**22756**
1400	1053	**9 761**	767	**10 244**	1074	**10 464**	1367	**13 744**	2039	**18 897**	2561	**24121**
1500	1143	**10 219**	831	**10 706**	1166	**10 956**	1479	**14 476**	2201	**19 941**	2776	**25487**
1600	1233	**10 677**	896	**11 167**	1258	**11 449**	1592	**15 208**	2364	**20 986**	2990	**26852**
1700	1323	**11 135**	960	**11 629**	1349	**11 941**	1704	**15 940**	2526	**22 030**	3205	**28218**
1800	1413	**11 594**	1024	**12 091**	1441	**12 434**	1817	**16 673**	2689	**23 074**	3419	**29583**
1900	1503	**12 052**	1088	**12 553**	1533	**12 926**	1929	**17 405**	2851	**24 119**	3633	**30949**
2000	1593	**12 510**	1152	**13 015**	1625	**13 419**	2042	**18 137**	3013	**25 163**	3848	**32314**
2100	1683	**12 968**	1217	**13 477**	1717	**13 911**	2154	**18 870**	3176	**26 207**	4062	**33680**
2200	1773	**13 426**	1281	**13 939**	1808	**14 404**	2267	**19 602**	3338	**27 251**	4276	**35045**

Конвектор Элегант мини

Конвектор Элегант мини (вид сверху)

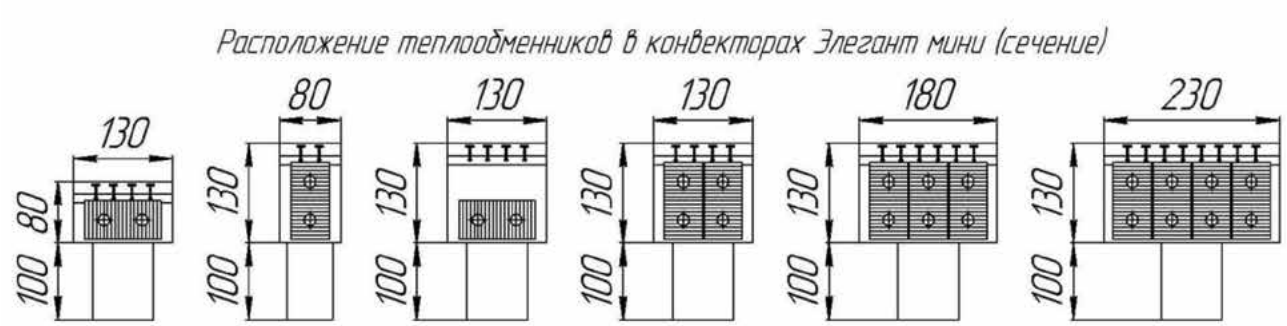

Радиусное исполнение: **Стоимость = Цена из табл. х 2**
Любой цвет по RAL: **Стоимость = Цена из табл. + 20%**
Дополнительную комплектацию см. стр. 65

КОНВЕКТОРЫ ЭЛЕГАНТ ПЛЮС

Конвекторы Элегант плюс – приборы настенного и напольного исполнения с медно-алюминиевыми теплообменниками — это отопительные приборы высшего класса, исполненные в строгом европейском стиле, что позволяет гармонично вписать их в любой интерьер, использовать в самых смелых дизайнерских решениях.
Температура теплоносителя до 120°С, рабочее давление до 15 атм., испытательное давление 25 атм., присоединительная внутренняя резьба G1/2".

По заказу комплектация терморегулирующей арматурой и исполнение на регулируемых стойках. Все конвекторы комплектуются краном Маевского.

Мощность указана при значении температурного напора ΔT70 (95°/85°/20°С).

Ширина х высота	80х250		130х250				180х250		230х250			
Число теплообменников	1		1		2		3		4		6	
Длина, мм	Мощ-ность, Вт	Цена с НДС, руб.	Мощ-ность, Вт	Цена с НДС, руб.	Мощ-ность, Вт	Цена с НДС, руб.	Мощ-ность, Вт	Цена с НДС, руб.	Мощ-ность, Вт	Цена с НДС, руб.	Мощ-ность, Вт	Цена с НДС, руб.
500	226	**6 662**	329	**6 879**	465	**8 006**	747	**9 829**	807	**11 996**	899	**13 361**
600	303	**7 206**	451	**7 464**	612	**8 855**	957	**10 903**	1080	**13 381**	1194	**15 091**
700	379	**7 749**	573	**8 048**	760	**9 707**	1168	**11 977**	1354	**14 766**	1488	**16 823**
800	456	**8 293**	695	**8 632**	907	**10 558**	1378	**13 053**	1627	**16 151**	1783	**18 554**
900	532	**8 837**	817	**9 217**	1055	**11 408**	1589	**14 127**	1901	**17 535**	2078	**20 286**
1000	609	**9 381**	939	**9 801**	1202	**12 259**	1799	**15 202**	2174	**18 921**	2372	**22 017**
1100	686	**9 925**	1061	**10 386**	1350	**13 110**	2009	**16 276**	2448	**20 306**	2667	**23 749**
1200	762	**10 467**	1183	**10 970**	1497	**13 961**	2220	**17 350**	2721	**21 690**	2962	**25 479**
1300	839	**11 011**	1305	**11 554**	1645	**14 811**	2430	**18 425**	2995	**23 076**	3256	**27 211**
1400	915	**11 555**	1427	**12 138**	1792	**15 663**	2641	**19 501**	3268	**24 461**	3551	**28 942**
1500	992	**12 099**	1549	**12 722**	1940	**16 514**	2851	**20 576**	3542	**25 845**	3846	**30 674**
1600	1069	**12 642**	1671	**13 307**	2087	**17 364**	3061	**21 649**	3815	**27 232**	4141	**32 405**
1700	1145	**13 186**	1793	**13 892**	2235	**18 215**	3272	**22 724**	4089	**28 617**	4435	**34 137**
1800	1222	**13 730**	1915	**14 476**	2382	**19 066**	3452	**23 799**	4362	**30 001**	4730	**35 867**
1900	1298	**14 274**	2037	**15 060**	2530	**19 917**	3693	**24 873**	4636	**31 386**	5025	**37 599**
2000	1375	**14 818**	2159	**15 645**	2677	**20 767**	3903	**25 947**	4909	**32 772**	5319	**39 330**
2100	1452	**15 361**	2281	**16 229**	2825	**21 618**	4113	**27 023**	5183	**34 156**	5614	**41 062**
2200	1528	**15 905**	2403	**16 813**	2972	**22 470**	4324	**28 097**	5456	**35 541**	5909	**42 793**

Расположение теплообменников в конвекторах Элегант плюс высотой 250 (сечение)

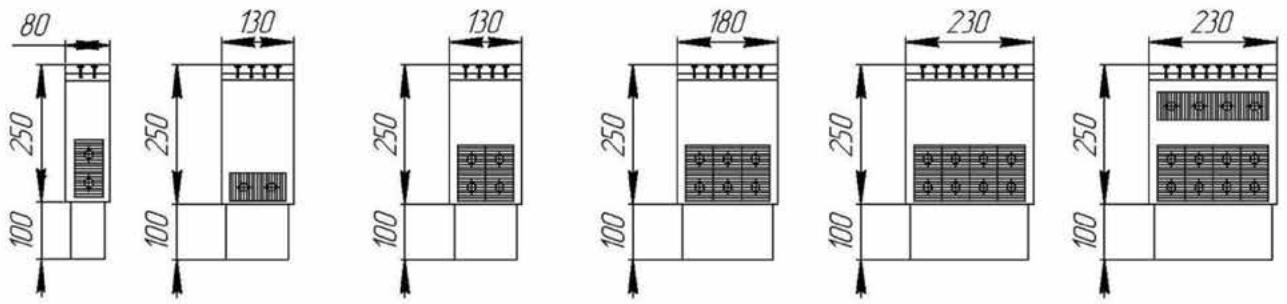

Любой цвет по RAL: **Стоимость = Цена из табл. + 20%**
Дополнительную комплектацию см. стр. 65

Конвекторы **Элегант плюс**

Ширина х высота	80х400		130х400								180х400			
Число теплообменников	1		1		2		3		4		3		6	
Длина, мм	Мощ-ность, Вт	Цена с НДС, руб.	Мощ-ность, Вт	Цена с НДС, руб.	Мощ-ность, Вт	Цена с НДС, руб.	Мощ-ность, Вт	Цена с НДС, руб.	Мощ-ность, Вт	Цена с НДС, руб.	Мощ-ность, Вт	Цена с НДС, руб.	Мощ-ность, Вт	Цена с НДС, руб.
500	248	**6 846**	410	**7 437**	564	**9 052**	607	**10 221**	650	**11 132**	906	**11 364**	905	**14 778**
600	332	**7 389**	562	**8 056**	743	**10 010**	806	**11 300**	863	**12 417**	1161	**12 590**	1197	**16 668**
700	416	**7 930**	714	**8 676**	922	**10 968**	1005	**12 379**	1076	**13 700**	1416	**13 817**	1489	**18 559**
800	500	**8 473**	866	**9 294**	1101	**11 927**	1204	**13 455**	1289	**14 985**	1672	**15 043**	1781	**20 449**
900	584	**9 016**	1018	**9 914**	1280	**12 885**	1403	**14 534**	1502	**16 269**	1927	**16 270**	2073	**22 339**
1000	668	**9 559**	1170	**10 533**	1459	**13 843**	1602	**15 612**	1715	**17 554**	2182	**17 498**	2365	**24 229**
1100	752	**10 102**	1322	**11 152**	1638	**14 801**	1801	**16 689**	1929	**18 837**	2437	**18 724**	2657	**26 119**
1200	836	**10 644**	1474	**11 771**	1817	**15 760**	2000	**17 768**	2142	**20 123**	2692	**19 951**	2949	**28 008**
1300	920	**11 187**	1626	**12 390**	1996	**16 718**	2199	**18 845**	2355	**21 406**	2948	**21 177**	3241	**29 899**
1400	1004	**11 729**	1778	**13 010**	2175	**17 676**	2398	**19 923**	2568	**22 691**	3203	**22 404**	3533	**31 789**
1500	1088	**12 272**	1930	**13 629**	2354	**18 633**	2597	**21 001**	2781	**23 975**	3458	**23 630**	3825	**33 680**
1600	1172	**12 814**	2082	**14 247**	2533	**19 593**	2796	**22 079**	2994	**25 260**	3713	**24 858**	4117	**35 570**
1700	1256	**13 357**	2234	**14 867**	2712	**20 551**	2995	**23 156**	3207	**26 543**	3968	**26 085**	4409	**37 460**
1800	1340	**13 900**	2386	**15 486**	2891	**21 508**	3194	**24 235**	3420	**27 828**	4224	**27 311**	4701	**39 351**
1900	1424	**14 443**	2538	**16 106**	3070	**22 466**	3393	**25 313**	3633	**29 112**	4479	**28 538**	4993	**41 240**
2000	1508	**14 986**	2690	**16 724**	3249	**23 426**	3592	**26 390**	3846	**30 397**	4734	**29 765**	5285	**43 131**
2100	1592	**15 528**	2842	**17 343**	3428	**24 383**	3791	**27 469**	4060	**31 680**	4989	**30 991**	5577	**45 020**
2200	1676	**16 070**	2994	**17 963**	3607	**25 341**	3990	**28 546**	4273	**32 966**	5244	**32 220**	5869	**46 910**

Ширина х высота	230х400					
Число теплообменников	4		6		8	
Длина, мм	Мощ-ность, Вт	Цена с НДС, руб.	Мощ-ность, Вт	Цена с НДС, руб.	Мощ-ность, Вт	Цена с НДС, руб.
500	975	**13 935**	1071	**15 170**	1090	**17 249**
600	1305	**15 515**	1422	**17 104**	1460	**19 557**
700	1635	**17 096**	1773	**19 039**	1829	**21 865**
800	1966	**18 676**	2124	**20 974**	2199	**24 173**
900	2296	**20 254**	2475	**22 907**	2568	**26 481**
1000	2627	**21 835**	2826	**24 842**	2938	**28 789**
1100	2957	**23 415**	3177	**26 777**	3307	**31 097**
1200	3287	**24 995**	3528	**28 712**	3677	**33 405**
1300	3618	**26 575**	3879	**30 646**	4046	**35 714**
1400	3948	**28 154**	4230	**32 582**	4416	**38 021**
1500	4279	**29 734**	4581	**34 516**	4785	**40 329**
1600	4609	**31 315**	4932	**36 450**	5155	**42 637**
1700	4939	**32 895**	5283	**38 386**	5524	**44 945**
1800	5270	**34 475**	5634	**40 320**	5894	**47 254**
1900	5600	**36 054**	5985	**42 254**	6263	**49 562**
2000	5931	**37 634**	6336	**44 189**	6633	**51 870**
2100	6261	**39 214**	6687	**46 124**	7002	**54 178**
2200	6591	**40 794**	7038	**48 059**	7372	**56 486**

Расположение теплообменников в конвекторах Элегант плюс высотой 400 (сечение)

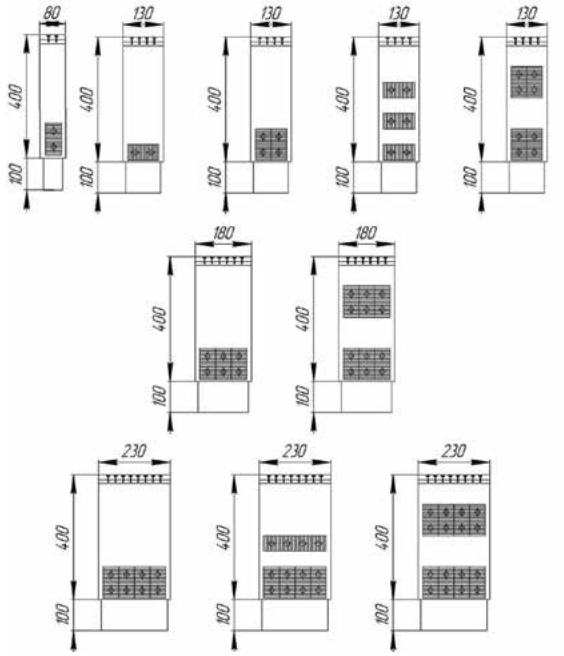

Любой цвет по RAL: **Стоимость = Цена из табл. + 20%**
Дополнительную комплектацию см. стр. 65

Ширина х высота	130х500								180х500			
Число теплообменников	1		2		3		4		3		6	
Длина, мм	Мощ-ность, Вт	Цена с НДС, руб.	Мощ-ность, Вт	Цена с НДС, руб.	Мощ-ность, Вт	Цена с НДС, руб.	Мощ-ность, Вт	Цена с НДС, руб.	Мощ-ность, Вт	Цена с НДС, руб.	Мощ-ность, Вт	Цена с НДС, руб.
500	451	**7 717**	610	**9 302**	644	**10 360**	689	**11 275**	983	**12 092**	969	**14 930**
600	618	**8 358**	804	**10 280**	855	**11 445**	915	**12 564**	1260	**13 334**	1281	**16 820**
700	785	**9 000**	998	**11 256**	1066	**12 528**	1141	**13 854**	1537	**14 577**	1594	**18 708**
800	952	**9 642**	1192	**12 234**	1277	**13 613**	1367	**15 143**	1814	**15 818**	1906	**20 598**
900	1119	**10 283**	1386	**13 211**	1488	**14 697**	1593	**16 434**	2091	**17 060**	2219	**22 487**
1000	1286	**10 925**	1579	**14 189**	1699	**15 780**	1819	**17 723**	2368	**18 302**	2531	**24 377**
1100	1453	**11 567**	1773	**15 165**	1910	**16 865**	2045	**19 012**	2645	**19 543**	2844	**26 265**
1200	1620	**12 208**	1967	**16 143**	2121	**17 949**	2271	**20 302**	2922	**20 785**	3156	**28 154**
1300	1787	**12 850**	2161	**17 120**	2332	**19 033**	2497	**21 591**	3199	**22 028**	3469	**30 044**
1400	1954	**13 492**	2355	**18 096**	2543	**20 117**	2723	**22 882**	3476	**23 270**	3781	**31 932**
1500	2121	**14 135**	2548	**19 074**	2754	**21 201**	2949	**24 171**	3753	**24 512**	4094	**33 822**
1600	2288	**14 776**	2742	**20 051**	2965	**22 285**	3175	**25 460**	4030	**25 753**	4406	**35 711**
1700	2455	**15 418**	2936	**21 029**	3176	**23 369**	3401	**26 750**	4307	**26 995**	4719	**37 599**
1800	2622	**16 060**	3130	**22 005**	3387	**24 454**	3627	**28 039**	4584	**28 237**	5031	**39 489**
1900	2789	**16 701**	3324	**22 983**	3598	**25 537**	3853	**29 330**	4861	**29 480**	5344	**41 378**
2000	2956	**17 343**	3517	**23 960**	3809	**26 621**	4079	**30 619**	5138	**30 722**	5656	**43 268**
2100	3123	**17 985**	3711	**24 938**	4020	**27 705**	4305	**31 908**	5415	**31 963**	5969	**45 156**
2200	3290	**18 627**	3905	**25 914**	4231	**28 789**	4531	**33 198**	5692	**33 205**	6281	**47 045**

Ширина х высота	230х500					
Число теплообменников	4		6		8	
Длина,мм	Мощ-ность, Вт	Цена с НДС, руб.	Мощ-ность, Вт	Цена с НДС, руб.	Мощ-ность, Вт	Цена с НДС, руб.
500	1061	**14 061**	1157	**15 318**	1173	**17 434**
600	1420	**15 642**	1537	**17 251**	1570	**19 744**
700	1780	**17 224**	1916	**19 184**	1968	**22 055**
800	2139	**18 805**	2296	**21 117**	2365	**24 365**
900	2499	**20 386**	2675	**23 051**	2763	**26 675**
1000	2858	**21 967**	3055	**24 983**	3160	**28 986**
1100	3218	**23 549**	3434	**26 916**	3558	**31 296**
1200	3577	**25 130**	3814	**28 849**	3955	**33 606**
1300	3937	**26 711**	4193	**30 782**	4353	**35 917**
1400	4296	**28 292**	4573	**32 715**	4750	**38 227**
1500	4656	**29 874**	4952	**34 647**	5148	**40 536**
1600	5015	**31 455**	5332	**36 580**	5545	**42 847**
1700	5375	**33 036**	5711	**38 514**	5943	**45 157**
1800	5734	**34 617**	6091	**40 447**	6340	**47 467**
1900	6094	**36 199**	6470	**42 380**	6738	**49 778**
2000	6453	**37 780**	6850	**44 312**	7135	**52 088**
2100	6813	**39 361**	7229	**46 245**	7533	**54 398**
2200	7172	**40 942**	7609	**48 178**	7930	**56 709**

Любой цвет по RAL: **Стоимость = Цена из табл. + 20%**
Дополнительную комплектацию см. стр. 65

Расположение теплообменников в конвекторах Элегант плюс высотой 500 (сечение)

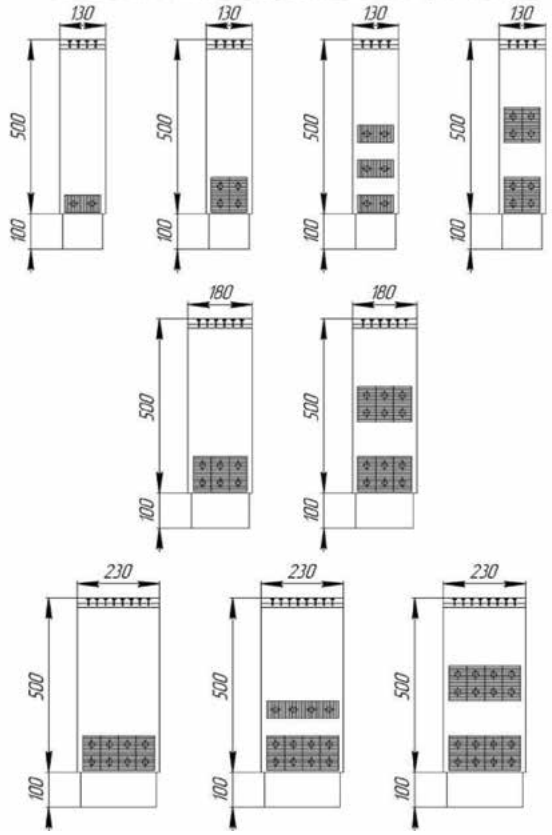

Конвекторы **Элегант плюс**

Ширина х высота	130х600								180х600			
Число теплообменников	1		2		3		4		3		6	
Длина, мм	Мощ-ность, Вт	Цена с НДС, руб.	Мощ-ность, Вт	Цена с НДС, руб.	Мощ-ность, Вт	Цена с НДС, руб.	Мощ-ность, Вт	Цена с НДС, руб.	Мощ-ность, Вт	Цена с НДС, руб.	Мощ-ность, Вт	Цена с НДС, руб.
500	483	**7 938**	647	**9 512**	680	**10 501**	727	**11 420**	1044	**12 168**	1031	**15 082**
600	662	**8 597**	853	**10 500**	903	**11 591**	966	**12 713**	1339	**13 410**	1363	**16 969**
700	841	**9 256**	1058	**11 489**	1126	**12 681**	1204	**14 008**	1633	**14 652**	1696	**18 858**
800	1020	**9 915**	1264	**12 476**	1349	**13 771**	1443	**15 303**	1927	**15 894**	2028	**20 746**
900	1199	**10 575**	1469	**13 464**	1572	**14 860**	1681	**16 598**	2221	**17 136**	2361	**22 633**
1000	1378	**11 234**	1675	**14 452**	1795	**15 951**	1920	**17 893**	2515	**18 379**	2693	**24 521**
1100	1557	**11 893**	1880	**15 440**	2018	**17 041**	2158	**19 188**	2810	**19 621**	3026	**26 410**
1200	1736	**12 552**	2086	**16 428**	2241	**18 131**	2397	**20 483**	3104	**20 863**	3358	**28 298**
1300	1915	**13 211**	2291	**17 416**	2464	**19 221**	2635	**21 778**	3398	**22 105**	3691	**30 185**
1400	2094	**13 870**	2497	**18 403**	2687	**20 311**	2874	**23 072**	3692	**23 347**	4023	**32 074**
1500	2273	**14 530**	2702	**19 391**	2910	**21 402**	3112	**24 367**	3986	**24 589**	4356	**33 962**
1600	2452	**15 189**	2908	**20 379**	3133	**22 492**	3351	**25 661**	4281	**25 831**	4688	**35 849**
1700	2631	**15 848**	3113	**21 368**	3356	**23 581**	3589	**26 956**	4575	**27 073**	5021	**37 737**
1800	2810	**16 507**	3319	**22 356**	3579	**24 671**	3828	**28 251**	4869	**28 315**	5353	**39 626**
1900	2989	**17 166**	3524	**23 344**	3802	**25 761**	4066	**29 546**	5163	**29 557**	5686	**41 513**
2000	3168	**17 826**	3730	**24 332**	4025	**26 851**	4305	**30 841**	5457	**30 800**	6018	**43 401**
2100	3347	**18 485**	3935	**25 320**	4248	**27 942**	4543	**32 136**	5752	**32 042**	6351	**45 289**
2200	3526	**19 144**	4141	**26 307**	4471	**29 032**	4782	**33 431**	6046	**33 284**	6683	**47 178**

Ширина х высота	230х600					
Число теплообменников	4		6		8	
Длина, мм	Мощ-ность, Вт	Цена с НДС, руб.	Мощ-ность, Вт	Цена с НДС, руб.	Мощ-ность, Вт	Цена с НДС, руб.
500	1131	**14 188**	1237	**15 468**	1255	**17 620**
600	1515	**15 770**	1642	**17 400**	1681	**19 933**
700	1898	**17 352**	2048	**19 330**	2106	**22 246**
800	2282	**18 936**	2453	**21 261**	2532	**24 557**
900	2665	**20 518**	2859	**23 192**	2957	**26 870**
1000	3049	**22 101**	3264	**25 123**	3383	**29 182**
1100	3432	**23 683**	3670	**27 055**	3808	**31 495**
1200	3816	**25 266**	4075	**28 986**	4234	**33 808**
1300	4199	**26 849**	4481	**30 917**	4659	**36 119**
1400	4583	**28 431**	4886	**32 847**	5085	**38 432**
1500	4966	**30 014**	5292	**34 778**	5510	**40 745**
1600	5350	**31 596**	5697	**36 710**	5936	**43 057**
1700	5733	**33 179**	6103	**38 641**	6361	**45 370**
1800	6117	**34 762**	6508	**40 572**	6787	**47 681**
1900	6500	**36 345**	6914	**42 503**	7212	**49 994**
2000	6884	**37 927**	7319	**44 434**	7638	**52 307**
2100	7267	**39 509**	7725	**46 366**	8063	**54 619**
2200	7651	**41 092**	8130	**48 297**	8489	**56 932**

Любой цвет по RAL: **Стоимость = Цена из табл. + 20%**
Дополнительную комплектацию см. стр. 65

Расположение теплообменников в конвекторах Элегант плюс высотой 600 (сечение)

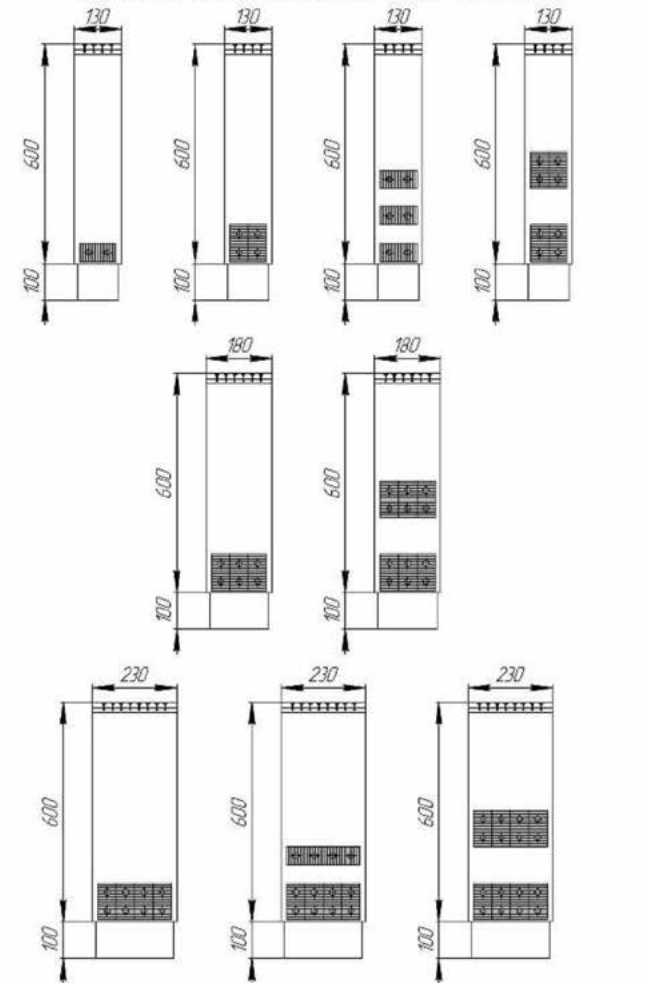

Ширина х высота	130x700								180x700			
Число теплообменников	1		2		3		4		3		6	
Длина, мм	Мощ-ность, Вт	Цена с НДС, руб.	Мощ-ность, Вт	Цена с НДС, руб.	Мощ-ность, Вт	Цена с НДС, руб.	Мощ-ность, Вт	Цена с НДС, руб.	Мощ-ность, Вт	Цена с НДС, руб.	Мощ-ность, Вт	Цена с НДС, руб.
500	508	**8 119**	677	**9 699**	715	**10 640**	766	**11 563**	1096	**12 243**	1091	**15 233**
600	696	**8 795**	891	**10 697**	950	**11 736**	1017	**12 864**	1405	**13 486**	1443	**17 120**
700	884	**9 473**	1106	**11 697**	1184	**12 832**	1268	**14 163**	1714	**14 728**	1795	**19 007**
800	1072	**10 149**	1321	**12 695**	1419	**13 929**	1519	**15 464**	2023	**15 970**	2147	**20 894**
900	1260	**10 825**	1536	**13 693**	1653	**15 025**	1770	**16 764**	2331	**17 213**	2499	**22 780**
1000	1448	**11 502**	1751	**14 691**	1888	**16 121**	2021	**18 064**	2640	**18 455**	2851	**24 668**
1100	1636	**12 179**	1965	**15 689**	2122	**17 217**	2272	**19 364**	2949	**19 697**	3203	**26 555**
1200	1824	**12 855**	2180	**16 688**	2357	**18 313**	2523	**20 664**	3258	**20 940**	3555	**28 442**
1300	2012	**13 532**	2395	**17 686**	2591	**19 410**	2774	**21 964**	3567	**22 182**	3907	**30 329**
1400	2200	**14 208**	2610	**18 684**	2826	**20 506**	3025	**23 265**	3875	**23 424**	4259	**32 215**
1500	2388	**14 884**	2825	**19 682**	3060	**21 602**	3276	**24 423**	4184	**24 666**	4611	**34 102**
1600	2576	**15 562**	3039	**20 680**	3295	**22 698**	3527	**25 865**	4493	**25 910**	4963	**35 989**
1700	2764	**16 238**	3254	**21 679**	3529	**23 795**	3778	**27 164**	4802	**27 152**	5315	**37 876**
1800	2952	**16 914**	3469	**22 677**	3764	**24 891**	4029	**28 465**	5111	**28 394**	5667	**39 764**
1900	3140	**17 592**	3684	**23 676**	3998	**25 987**	4280	**29 764**	5419	**29 637**	6019	**41 650**
2000	3328	**18 268**	3899	**24 674**	4233	**27 083**	4531	**31 065**	5728	**30 879**	6371	**43 537**
2100	3516	**18 944**	4113	**25 673**	4467	**28 180**	4782	**32 364**	6037	**32 121**	6723	**45 424**
2200	3704	**19 621**	4328	**26 671**	4702	**29 276**	5033	**33 665**	6346	**33 364**	7075	**47 311**

Ширина х высота	230x700					
Число теплообменников	4		6		8	
Длина, мм	Мощ-ность, Вт	Цена с НДС, руб.	Мощ-ность, Вт	Цена с НДС, руб.	Мощ-ность, Вт	Цена с НДС, руб.
500	1186	**14 314**	1306	**15 617**	1335	**17 805**
600	1589	**15 898**	1735	**17 547**	1788	**20 120**
700	1991	**17 482**	2163	**19 475**	2240	**22 434**
800	2393	**19 066**	2591	**21 405**	2693	**24 749**
900	2795	**20 649**	3020	**23 334**	3146	**27 063**
1000	3197	**22 234**	3448	**25 263**	3598	**29 378**
1100	3600	**23 818**	3876	**27 192**	4051	**31 693**
1200	4002	**25 401**	4304	**29 121**	4503	**34 007**
1300	4404	**26 985**	4733	**31 050**	4956	**36 322**
1400	4806	**28 569**	5161	**32 980**	5409	**38 635**
1500	5208	**30 153**	5589	**34 908**	5861	**40 950**
1600	5611	**31 737**	6018	**36 838**	6314	**43 265**
1700	6013	**33 321**	6446	**38 767**	6766	**45 579**
1800	6415	**34 905**	6874	**40 696**	7219	**47 894**
1900	6817	**36 488**	7303	**42 625**	7672	**50 208**
2000	7219	**38 073**	7731	**44 554**	8124	**52 523**
2100	7622	**39 657**	8159	**46 483**	8577	**54 838**
2200	8024	**41 240**	8587	**48 413**	9029	**57 152**

Любой цвет по RAL: **Стоимость = Цена из табл. + 20%**
Дополнительную комплектацию см. стр. 65

Расположение теплообменников в конвекторах Элегант плюс высотой 700 (сечение)

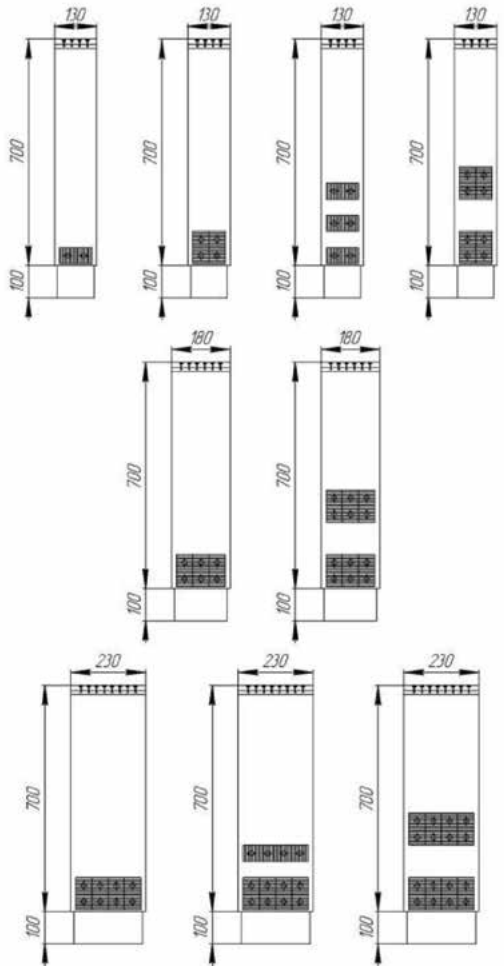

Конвекторы **Элегант плюс**

Ширина х высота	130x900								180x900			
Число теплообменников	1		2		3		4		3		6	
Длина, мм	Мощ-ность, Вт	Цена с НДС, руб.	Мощ-ность, Вт	Цена с НДС, руб.	Мощ-ность, Вт	Цена с НДС, руб.	Мощ-ность, Вт	Цена с НДС, руб.	Мощ-ность, Вт	Цена с НДС, руб.	Мощ-ность, Вт	Цена с НДС, руб.
500	540	**8 473**	727	**10 082**	782	**10 919**	839	**11 852**	1173	**12 395**	1203	**15 535**
600	740	**9 184**	958	**11 101**	1039	**12 027**	1114	**13 162**	1504	**13 638**	1591	**17 420**
700	940	**9 896**	1189	**12 119**	1295	**13 135**	1389	**14 474**	1834	**14 880**	1979	**19 305**
800	1140	**10 606**	1420	**13 138**	1552	**14 244**	1664	**15 784**	2165	**16 122**	2367	**21 191**
900	1340	**11 317**	1651	**14 157**	1808	**15 353**	1939	**17 095**	2495	**17 365**	2755	**23 076**
1000	1540	**12 028**	1882	**15 175**	2065	**16 460**	2214	**18 405**	2826	**18 607**	3143	**24 961**
1100	1740	**12 740**	2113	**16 193**	2321	**17 569**	2489	**19 716**	3156	**19 850**	3531	**26 846**
1200	1940	**13 450**	2344	**17 212**	2578	**18 678**	2764	**21 027**	3487	**21 092**	3919	**28 730**
1300	2140	**14 161**	2575	**18 231**	2834	**19 787**	3039	**22 336**	3817	**22 335**	4307	**30 615**
1400	2340	**14 872**	2805	**19 250**	3091	**20 894**	3314	**23 649**	4148	**23 577**	4695	**32 500**
1500	2540	**15 583**	3036	**20 269**	3347	**22 003**	3589	**24 958**	4478	**24 819**	5083	**34 385**
1600	2740	**16 294**	3267	**21 287**	3604	**23 112**	3864	**26 268**	4809	**26 062**	5471	**36 270**
1700	2940	**17 005**	3498	**22 305**	3860	**24 220**	4139	**27 579**	5139	**27 304**	5859	**38 155**
1800	3140	**17 716**	3729	**23 324**	4117	**25 328**	4414	**28 890**	5470	**28 548**	6247	**40 041**
1900	3340	**18 426**	3960	**24 343**	4373	**26 436**	4689	**30 201**	5800	**29 790**	6635	**41 926**
2000	3540	**19 138**	4191	**25 361**	4630	**27 545**	4964	**31 511**	6131	**31 033**	7023	**43 810**
2100	3740	**19 849**	4422	**26 380**	4886	**28 653**	5239	**32 822**	6461	**32 275**	7411	**45 695**
2200	3940	**20 560**	4653	**27 399**	5143	**29 762**	5514	**34 133**	6792	**33 517**	7799	**47 580**

Ширина х высота	230x900					
Число теплообменников	4		6		8	
Длина, мм	Мощ-ность, Вт	Цена с НДС, руб.	Мощ-ность, Вт	Цена с НДС, руб.	Мощ-ность, Вт	Цена с НДС, руб.
500	1269	**14 568**	1424	**15 916**	1480	**18 177**
600	1700	**16 155**	1891	**17 841**	1981	**20 495**
700	2130	**17 741**	2358	**19 767**	2483	**22 815**
800	2560	**19 328**	2825	**21 692**	2985	**25 133**
900	2991	**20 914**	3292	**23 618**	3486	**27 453**
1000	3421	**22 501**	3759	**25 544**	3988	**29 771**
1100	3851	**24 088**	4226	**27 469**	4489	**32 090**
1200	4281	**25 674**	4693	**29 394**	4991	**34 409**
1300	4712	**27 261**	5160	**31 319**	5493	**36 728**
1400	5142	**28 847**	5627	**33 245**	5994	**39 047**
1500	5572	**30 434**	6094	**35 170**	6496	**41 366**
1600	6003	**32 021**	6561	**37 096**	6997	**43 684**
1700	6433	**33 606**	7028	**39 022**	7499	**46 003**
1800	6863	**35 193**	7495	**40 947**	8001	**48 322**
1900	7294	**36 779**	7962	**42 872**	8502	**50 641**
2000	7724	**38 366**	8429	**44 798**	9004	**52 960**
2100	8154	**39 953**	8896	**46 723**	9505	**55 278**
2200	8584	**41 539**	9363	**48 648**	10007	**57 598**

Любой цвет по RAL: **Стоимость = Цена из табл. + 20%**
Дополнительную комплектацию см. стр. 67

Расположение теплообменников в конвекторах Элегант плюс высотой 900 (сечение)

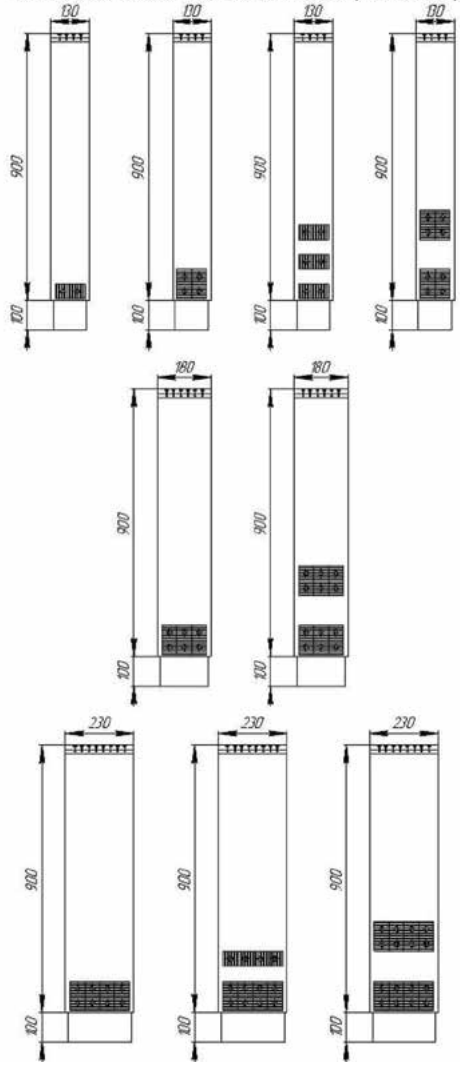

КОНВЕКТОРЫ ЭЛЕГАНТ В

Конвекторы с медно-алюминиевыми теплообменниками напольного и настенного исполнения с принудительной конвекцией (с вентиляторами тангенциального типа):

- встроенная плавная регулировка оборотов вентиляторов;
- при небольших габаритных размерах обладают высокой теплоотдачей.

Габаритные размеры кожуха (ШхВхД), мм	Количество теплообмен-ников, шт.	Количество вентиляторов, шт.	Эл. мощность $P_{ном.}$, Вт	Теплоотдача (ΔT°70)*, Вт при количестве оборотов		Напряжение (номинальное) $U_{ном.}$, В	Цена с НДС, руб.
				$V_{"o"\ вент.}$	$V_{max\ вент.}$		
130 x 250 x 600	1	1	32	352	926	~220	**19 020**
130 x 250 x 600	2	1	32	516	1835	~220	**23 681**
130 x 350 x 600	3	1	32	628	2154	~220	**28 910**
130 x 350 x 600	4	1	32	730	2370	~220	**33 705**
130 x 250 x 1000	1	2	64	732	1909	~220	**26 526**
130 x 250 x 1000	2	2	64	1013	3693	~220	**33 950**
130 x 350 x 1000	3	2	64	1246	4329	~220	**42 026**
130 x 350 x 1000	4	2	64	1476	4765	~220	**49 557**
130 x 250 x 1500	1	3	96	1207	3181	~220	**35 126**
130 x 250 x 1500	2	3	96	1635	6064	~220	**45 931**
130 x 350 x 1500	3	3	96	2026	7119	~220	**57 431**
130 x 350 x 1500	4	3	96	2341	7830	~220	**68 374**

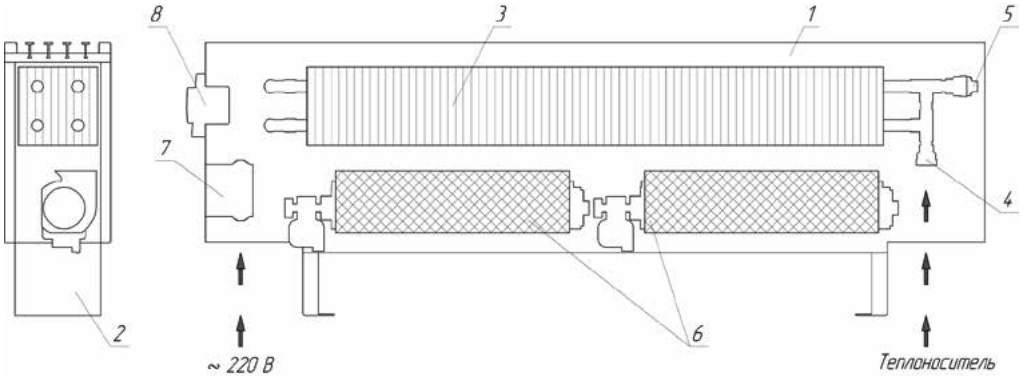

1 – корпус (кожух);
2 – ножки;
3 – теплообменники (1÷4);
4 – присоединительная внутренняя резьба G1/2";
5 – воздухоотводчик (кран Маевского);
6 – вентиляторы;
7 – эл.распределительная коробка;
8 – регулятор оборотов.

Любой цвет по RAL: **Стоимость = Цена из табл. + 20%**
Комбинированная покраска: **Стоимость = Цена из табл. + 25%**

Дополнительная комплектация для двухтрубной системы отопления	Цена с НДС, руб.
- узел нижнего подключения Vekotrim, прямой	**1 385**
- узел нижнего подключения Vekotrim, угловой	**1 385**
- запорно-регулирующий клапан REGUTEC, прямой DN15(1/2")	**849**
- запорно-регулирующий клапан REGUTEC, угловой DN15(1/2")	**831**
- термостатическая головка F дистанционного упр., длина капиллярной трубки 2.00м	**4 102**
- термостатическая головка F дистанционного упр., длина капиллярной трубки 5.00м	**4 714**
- термостатическая головка DX, RAL9016 (белая)	**1 167**
- термостатическая головка DX, RAL9005 (черная)	**1 611**
- термостатическая головка DX, хром	**1 830**
- термостатическая головка K	**985**

Цена «Терм» (установлен клапан терморегулятора) – 1 590 руб.

Стоимость исполнения на регулируемых ножках (рв) = Цена из табл. + 681 руб.

ПРИМЕР УСЛОВНОГО ОБОЗНАЧЕНИЯ

Элегант мини 180х130х1000 3то Терм Прох рв R1800 лев RALкомб 9002 1028 рисунок

Наименование модели:
- **Элегант мини;**
- **Элегант;**
- **Элегант плюс;**
- **Элегант В.**

Ширина прибора, мм:
выбирается из ряда:
- **80, 130, 180, 230 –** Элегант мини;
- **110** – Элегант;
- **80,130, 180, 230 –** Элегант плюс;
- **130 –** Элегант В

Высота прибора, мм:
выбирается из ряда:
- **80, 130 –** Элегант мини;
- **250, 400** – Элегант;
- **250, 400, 500, 600, 700, 900** – Элегант плюс;
- **250, 350** – Элегант В.

Длина прибора, мм:
от **500** до **2200**

Количество теплообменников в приборе:
- от **1** до **4** штук – для Элеганта, Элеганта мини, Элеганта В;
- от **1** до **8** штук – для Элеганта плюс.

Исполнение подключения:
- **Без обозначения –** с нижним подключением;
- **Терм –** термоклапан встроен;
- **бок —** боковое подключение, без термоклапана.

Модификация:
- **без обозначения** – концевое исполнение прибора;
- **Прох** – проходное исполнение конвектора, кроме Элегант В.

(по умолчанию: 2-2 - два входа, два выхода)

Модификация по установке:
- **Стен** – настенное исполнение (кроме радиусных);
- **нв** – напольное исполнение, нерегулируемая высота установки прибора;
- **рв** – напольное исполнение, регулируемая высота установки прибора.

Конструктивное исполнение:
- **без обозначения** - прибор прямого исполнения;
- **R1800** – прибор радиусного исполнения (только для Элеганта мини);

минимальный радиус изгиба по осевой линии прибора – 1000 мм.

Модификация подключения:
- **без обозначения** – для Элегант Плюс и Элегант мини напольного исполнения;
- **лев** – подключение с левой стороны (для радиусного и настенного исполнения, для Элегант, Элегант В);
- **прав** – подключение с правой стороны (для радиусного и настенного исполнения, для Элегант, Элегант В).

Покрытие:
- **RAL -** базовый цвет «белый глянцевый» (RAL9016);

для комбинированной покраски (задается два цвета):
- **RAL комб -** цвет кожуха, цвет решетки и ножек.

Исполнение по подключению:

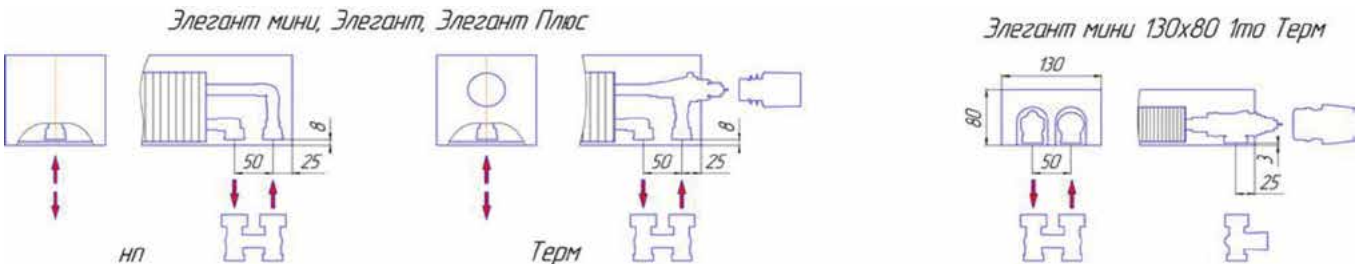

Более детально схему подключения (положение относительно продольной оси прибора) уточняйте при заказе.
Рекомендации по применению можно найти на официальном сайте www.kztoradiator.ru

КОНВЕКТОРЫ БРИЗ/БРИЗ В/ БРИЗ В TURBO

Максимальная эффективность, надежность и экономичность.

ХАРАКТЕРИСТИКИ И ЦЕНЫ

КОНВЕКТОР БРИЗ

Конвекторы Бриз с медно-алюминиевым теплообменником, обеспечивают быстрый и эффективный обогрев помещения, создавая перед большими окнами и стеклянными стенами тепловые завесы от потоков холодного воздуха. Конвекторы Бриз встраиваются в структуру пола, остаются видимыми только декоративные решетки. Теплообменник комплектуется краном Маевского (воздухоотводчиком).

Мощность указана при значении температурного напора ΔT70 (95°/85°/20°C).

Ширина х высота		200x80		200x100		200x120	
Число теплообменников		1					
Длина, мм	Длина оребр., мм	Тепло-отдача, Вт	Цена с НДС, руб.	Тепло-отдача, Вт	Цена с НДС, руб.	Тепло-отдача, Вт	Цена с НДС, руб.
800	575	252	**8 837**	278	**9 059**	312	**9 278**
1000	775	340	**11 050**	375	**11 282**	421	**11 510**
1200	975	427	**13 263**	471	**13 503**	530	**13 741**
1500	1275	559	**16 582**	616	**16 836**	693	**17 089**
1800	1575	690	**19 902**	761	**20 170**	856	**20 437**
2000	1775	778	**22 115**	858	**22 392**	965	**22 668**
2200	1975	865	**24 327**	954	**24 613**	1074	**24 900**
2500	2275	997	**27 646**	1099	**27 947**	1237	**28 247**
2800	2575	1128	**30 966**	1244	**31 280**	1400	**31 594**
3000	2775	1216	**33 179**	1341	**33 503**	1509	**33 826**
3200	2975	1280	**35 391**	1412	**35 725**	1591	**36 057**
3500	3275	1412	**38 710**	1557	**39 057**	1754	**39 405**
3800	3535	1544	**42 072**	1703	**42 391**	1917	**42 752**
4000	3735	1632	**44 243**	1799	**44 613**	2026	**44 983**
4200	3935	1719	**46 455**	1896	**46 835**	2135	**47 216**
4500	4235	1851	**50 402**	2041	**50 169**	2298	**50 562**
4800	4535	1982	**53 094**	2186	**53 501**	2461	**53 910**
5000	4735	2070	**55 307**	2282	**55 724**	2570	**56 142**

Ширина х высота		260x80		260x100		260x120	
Число теплообменников		1					
Длина, мм	Длина оребр., мм	Тепло-отдача, Вт	Цена с НДС, руб.	Тепло-отдача, Вт	Цена с НДС, руб.	Тепло-отдача, Вт	Цена с НДС, руб.
800	575	296	**10 196**	323	**10 452**	360	**10 707**
1000	775	399	**12 760**	436	**13 023**	486	**13 284**
1200	975	502	**15 325**	549	**15 594**	611	**15 862**
1500	1275	656	**19 172**	717	**19 450**	799	**19 728**
1800	1575	811	**23 017**	886	**23 307**	987	**23 595**
2000	1775	914	**25 582**	999	**25 877**	1113	**26 172**
2200	1975	1017	**28 146**	1112	**28 449**	1238	**28 750**
2500	2275	1171	**31 993**	1280	**32 305**	1426	**32 616**
2800	2575	1326	**35 839**	1449	**36 162**	1614	**36 483**
3000	2775	1429	**38 403**	1562	**38 732**	1740	**39 060**
3200	2975	1506	**40 968**	1646	**41 303**	1834	**41 638**
3500	3275	1661	**44 814**	1815	**45 159**	2022	**45 504**
3800	3535	1815	**48 660**	1984	**49 016**	2210	**49 371**
4000	3735	1918	**51 224**	2097	**51 587**	2335	**51 948**
4200	3935	2021	**53 789**	2209	**54 158**	2461	**54 526**
4500	4235	2176	**57 636**	2378	**58 014**	2649	**58 392**
4800	4535	2330	**61 481**	2547	**61 871**	2837	**62 259**
5000	4735	2433	**64 046**	2660	**64 441**	2962	**64 836**

В стоимость прибора входит декоративная решетка «Алюминий с бесцветным анодированием» с просветом между планками 12мм.

Радиусные конвекторы Бриз-R
(радиус по средней линии прибора от 1000мм):
Стоимость = Цена из табл. Бриз х 2

Конвектор Бриз в корпусе из нерж.
стали с организованным выходом конденсата:
Стоимость = Цена из табл. Бриз + 25%

Рекомендации по установке:

Для получения максимальных значений теплоотдачи, рекомендуется устанавливать конвектор теплообменником к окну.

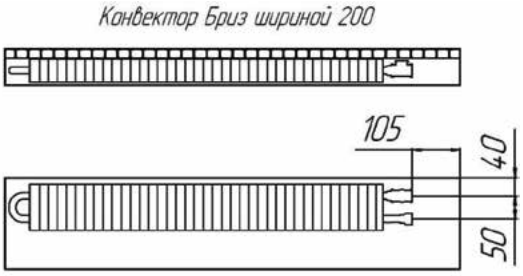

Технические характеристики:

- Температура теплоносителя до 120 °C;
- Рабочее давление до 15 атм;
- Медно-алюминиевый теплообменник с воздухоотводчиком;
- Присоединительная внутренняя резьба G1/2".

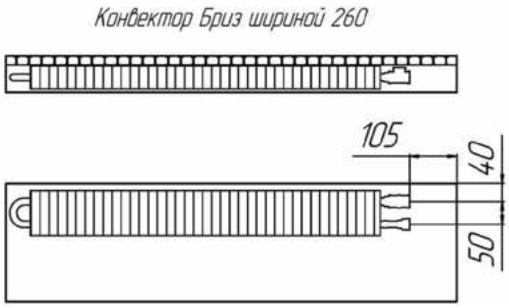

Ширина х высота		300х80		300х100		300х120	
Число теплообменников		2					
Длина, мм	Длина оребр., мм	Тепло-отдача, Вт	Цена с НДС, руб.	Тепло-отдача, Вт	Цена с НДС, руб.	Тепло-отдача, Вт	Цена с НДС, руб.
800	575	436	**12 928**	469	**13 253**	513	**13 576**
1000	775	587	**15 771**	632	**16 099**	691	**16 425**
1200	975	739	**18 614**	795	**18 945**	870	**19 275**
1500	1275	966	**22 877**	1039	**23 214**	1138	**23 550**
1800	1575	1194	**27 141**	1284	**27 483**	1405	**27 823**
2000	1775	1346	**29 984**	1447	**30 329**	1584	**30 673**
2200	1975	1497	**32 827**	1610	**33 175**	1762	**33 523**
2500	2275	1725	**37 090**	1854	**37 444**	2030	**37 797**
2800	2575	1952	**41 354**	2099	**41 713**	2298	**42 070**
3000	2775	2104	**44 197**	2262	**44 559**	2476	**44 920**
3200	2975	2217	**47 040**	2383	**47 405**	2609	**47 770**
3500	3275	2445	**51 303**	2628	**51 674**	2878	**52 044**
3800	3535	2672	**55 567**	2873	**55 943**	3146	**56 318**
4000	3735	2824	**58 410**	3036	**58 789**	3324	**59 168**
4200	3935	2975	**61 252**	3199	**61 635**	3503	**62 017**
4500	4235	3203	**65 516**	3444	**65 904**	3770	**66 292**
4800	4535	3430	**69 780**	3688	**70 173**	4038	**70 565**
5000	4735	3582	**72 623**	3851	**73 019**	4216	**73 415**

Ширина х высота		380х80		380х100		380х120	
Число теплообменников		2					
Длина, мм	Длина оребр., мм	Тепло-отдача, Вт	Цена с НДС, руб.	Тепло-отдача, Вт	Цена с НДС, руб.	Тепло-отдача, Вт	Цена с НДС, руб.
800	575	484	**14 093**	515	**14 446**	560	**14 799**
1000	775	652	**16 926**	694	**17 285**	754	**17 643**
1200	975	820	**19 758**	874	**20 122**	949	**20 486**
1500	1275	1072	**24 006**	1143	**24 379**	1241	**24 753**
1800	1575	1325	**28 253**	1412	**28 635**	1533	**29 018**
2000	1775	1493	**31 086**	1591	**31 473**	1727	**31 862**
2200	1975	1661	**33 918**	1770	**34 310**	1922	**34 705**
2500	2275	1913	**38 166**	2039	**38 568**	2214	**38 971**
2800	2575	2166	**42 413**	2308	**42 824**	2506	**43 237**
3000	2775	2334	**45 246**	2487	**45 662**	2700	**46 081**
3200	2975	2459	**48 078**	2622	**48 499**	2845	**48 923**
3500	3275	2711	**52 326**	2891	**52 756**	3137	**53 190**
3800	3535	2965	**56 573**	3160	**57 016**	3430	**57 455**
4000	3735	3133	**59 406**	3339	**59 851**	3625	**60 299**
4200	3935	3301	**62 238**	3518	**62 688**	3819	**63 142**
4500	4235	3553	**66 486**	3787	**66 945**	4111	**67 408**
4800	4535	3806	**70 733**	4056	**71 201**	4403	**71 674**
5000	4735	3974	**73 566**	4236	**74 039**	4598	**74 518**

В стоимость прибора входит декоративная решетка «Алюминий с бесцветным анодированием» с просветом между планками 12мм.

КОНВЕКТОР БРИЗ ПЛИНТУС

Базовые размеры (SxHxL): 84x230x600мм.
Цена за единицу длины (600мм) **– 7 486 руб. с НДС.**
Мощность = 354 Вт.

Дополнительная комплектация	Цена с НДС, руб.
Крышка (600мм)	**356**
Уголок внешний (1шт.)	**356**
Уголок внутренний (1шт.)	**356**

Конвектор Бриз шириной 300

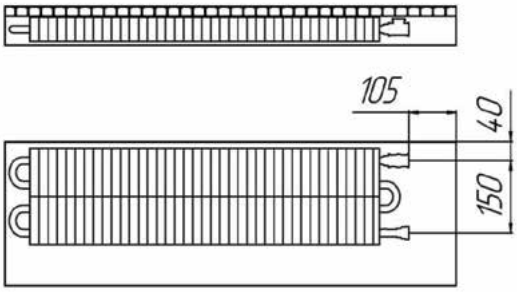

Расположение теплообменников в конвекторах Бриз шириной 300 (сечение)

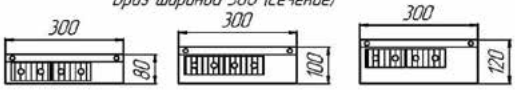

Технические характеристики:

- Температура теплоносителя до 120 °С;
- Рабочее давление до 15 атм;
- Медно-алюминиевый теплообменник с воздухоотводчиком;
- Присоединительная внутренняя резьба G1/2".

Конвектор Бриз шириной 380

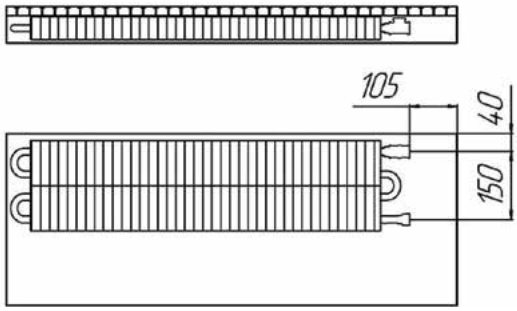

Расположение теплообменников в конвекторах Бриз шириной 380 (сечение)

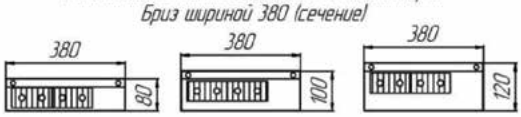

Рекомендации по установке:

Для получения максимальных значений теплоотдачи, рекомендуется устанавливать конвектор теплообменником к окну.

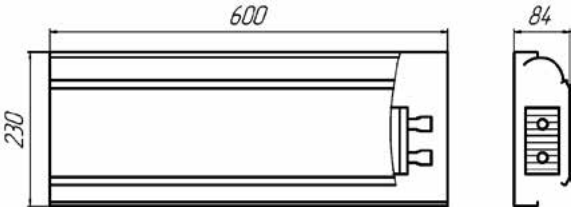

КОНВЕКТОР БРИЗ В (С ВЕНТИЛЯТОРАМИ ТАНГЕНЦИАЛЬНОГО ТИПА)

Конвекторы Бриз В (с тангенциальными вентиляторами), обеспечивают повышенную теплоотдачу по сравнению с обычными конвекторами Бриз, быстро и эффективно обогревают помещения, создавая перед большими окнами и стеклянными стенами тепловые завесы от потоков холодного воздуха. В летний период конвектор в исполнении Нерж* может использоваться для «лёгкого» кондиционирования помещения. Теплообменник комплектуется воздушным краном Маевского.

Технические характеристики:
- Температура теплоносителя до 120 °С;
- Рабочее давление до 15 атм;
- Медно-алюминиевый теплообменник с воздухоотводчиком;
- Присоединительная внутренняя резьба G1/2".

Ширина х высота	260х120			380х120			Уровень шума, дБ	Мощность вентиляторов, Вт	Кол-во вентиляторов (шт.)
Число теплообменников	1			2					
Длина, мм	Теплоотдача, Вт Θ=70 °С		Цена с НДС, руб.	Теплоотдача, Вт Θ=70 °С		Цена с НДС, руб.			
	Min	Max		Min	Max				
800	329	1120	**16 379**	518	1590	**21 462**	40	27	1
900	390	1307	**17 966**	614	1856	**23 210**	40	27	1
1000	451	1493	**19 553**	710	2121	**24 958**	40	27	1
1100	512	1680	**21 140**	806	2386	**26 706**	40	27	1
1200	573	1867	**22 727**	902	2651	**28 454**	40	27	1
1300	634	2053	**24 314**	998	2916	**30 202**	40	27	1
1400	695	2240	**29 355**	1094	3181	**35 404**	40	54	2
1500	756	2427	**30 942**	1190	3446	**37 152**	40	54	2
1600	817	2613	**32 529**	1286	3711	**38 900**	40	54	2
1700	878	2800	**37 569**	1382	3976	**44 101**	41	81	3
1800	939	2987	**39 156**	1478	4241	**45 849**	41	81	3
1900	1000	3173	**40 743**	1574	4506	**47 597**	41	81	3
2000	1061	3360	**42 330**	1670	4771	**49 345**	41	81	3
2100	1122	3547	**43 917**	1766	5036	**54 547**	41	108	4
2200	1183	3733	**48 958**	1862	5301	**56 295**	41	108	4
2300	1244	3920	**50 545**	1958	5567	**58 043**	41	108	4
2400	1305	4107	**52 132**	2054	5832	**59 791**	41	108	4
2500	1366	4293	**53 719**	2150	6097	**61 539**	41	108	4
2600	1427	4480	**58 759**	2246	6362	**66 740**	42	135	5
2700	1488	4667	**60 346**	2342	6627	**68 488**	42	135	5
2800	1549	4853	**61 933**	2438	6892	**70 236**	42	135	5
2900	1610	5040	**63 520**	2534	7157	**71 984**	42	135	5
3000	1671	5227	**65 107**	2630	7422	**73 732**	42	135	5
3200	1793	5600	**68 281**	2822	7952	**77 228**	42	135	5
3500	1976	6160	**73 042**	3110	8747	**82 472**	42	135	5
3800	2129	6720	**81 257**	3350	9543	**91 170**	43	162	6

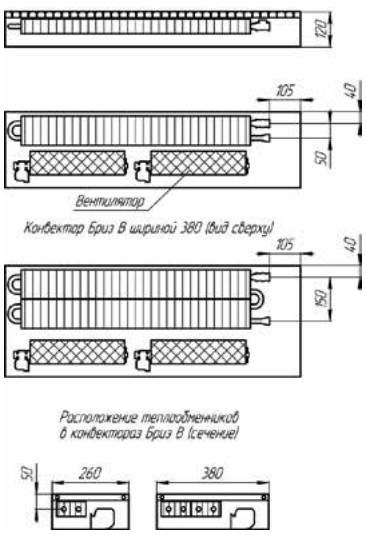

Базовый вентилятор напряжение питания - 220В, 50Гц; мощность – 27 Вт;
Двигатель базового вентилятора (220В) – защищен от проникновения влаги, IP 65, класс "F".
(по заказу комплектуются вентиляторами с напряжением питания – 24В DC, мощность – 3Вт).
Бриз В с вентиляторами 24В DC: Стоимость = Цена из табл. + 2 138 руб. х кол-во вентиляторов

В стоимость прибора входит декоративная решетка «Алюминий с бесцветным анодированием» с просветом между планками 12мм.

Радиусные конвекторы Бриз В -R (радиус по средней линии прибора от 2000мм):
Стоимость = Цена из табл. Бриз В х 2

Конвектор Бриз В Нерж* с корпусом из нерж. стали и организованным выходом конденсата:
Стоимость = Цена из табл. Бриз В + 25%

(* - В конвекторе Бриз В Нерж по умолчанию устанавливается вентилятор с напряжением питания 24 В DC постоянного тока).

КОНВЕКТОР БРИЗ В TURBO (С ВЕНТИЛЯТОРАМИ ТАНГЕНЦИАЛЬНОГО ТИПА)

Конвекторы Бриз В Turbo — это улучшенная модификация стандартных конвекторов Бриз В. Более мощный тепловой пакет позволяет при тех же габаритах конвектора получать существенно увеличенную тепловую мощность. Предназначается для эффективного обогрева помещений большого объема. Надежно защищает витражные окна большой высоты от запотевания.

Технические характеристики:
- Температура теплоносителя до 120 °С;
- Рабочее давление до 15 атм;
- Медно-алюминиевый теплообменник с воздухоотводчиком;
- Присоединительная внутренняя резьба G1/2".

Ширина х высота	260х120			380х120			Уровень шума, дБ	Мощность вентиляторов, Вт	Кол-во вентиляторов (шт.)
Число теплообменников	1			2					
Длина, мм	Теплоотдача, Вт Θ=70 °С		Цена с НДС, руб.	Теплоотдача, Вт Θ=70 °С		Цена с НДС, руб.			
	Min	Max		Min	Max				
800	194	1302	**17 862**	340	1904	**23 462**	40	27	1
900	230	1628	**19 762**	403	2380	**25 562**	40	27	1
1000	265	1953	**21 662**	466	2856	**27 662**	40	27	1
1100	301	2279	**23 562**	529	3332	**29 762**	40	27	1
1200	337	2604	**28 124**	592	3808	**34 524**	40	54	2
1300	373	2930	**30 024**	655	4284	**36 624**	40	54	2
1400	409	3255	**31 924**	718	4760	**38 724**	40	54	2
1500	445	3581	**33 824**	781	5236	**40 824**	40	54	2
1600	481	3906	**38 386**	844	5712	**45 586**	41	81	3
1700	516	4232	**40 286**	907	6188	**47 686**	41	81	3
1800	552	4557	**42 186**	970	6664	**49 786**	41	81	3
1900	588	4883	**44 086**	1033	7140	**51 886**	41	81	3
2000	624	5208	**48 648**	1096	7616	**56 648**	41	108	4
2100	660	5534	**50 548**	1158	8092	**58 748**	41	108	4
2200	696	5859	**52 448**	1221	8568	**60 848**	41	108	4
2300	732	6185	**54 348**	1284	9044	**62 948**	41	108	4
2400	767	6510	**58 910**	1347	9520	**67 710**	42	135	5
2500	803	6836	**60 810**	1410	9996	**69 810**	42	135	5
2600	839	7161	**62 710**	1473	10472	**71 910**	42	135	5
2700	875	7487	**64 610**	1536	10948	**74 010**	42	135	5
2800	911	7812	**69 172**	1599	11424	**78 772**	43	162	6
2900	947	8138	**71 072**	1662	11900	**80 872**	43	162	6
3000	983	8463	**72 972**	1725	12376	**82 972**	43	162	6

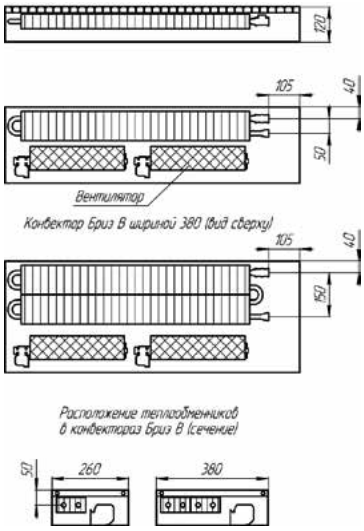

В стоимость прибора входит декоративная решетка «Алюминий с бесцветным анодированием» с просветом между планками 12мм.

Радиусные конвекторы Бриз В Turbo -R (радиус по средней линии прибора от 2000мм):
Стоимость = Цена из табл. Бриз В Turbo х 2

Конвектор Бриз В Turbo Нерж* с корпусом из нерж. стали и организованным выходом конденсата:
Стоимость = Цена из табл. Бриз В Turbo + 25%
(* - В конвекторе Бриз В Нерж по умолчанию устанавливается вентилятор с напряжением питания 24 В DC постоянного тока).

КОНВЕКТОР БРИЗ В ПОДОКОННИК

Базовые размеры (SxHxL): 120х200х1000мм.
Цена за единицу длины (1000мм) – **32 921 руб. с НДС**
Мощность = 1300 Вт/м.
В комплект поставки входит продольная решётка.

Пример условного обозначения:
Конвектор Бриз В подоконник SxHxL 1то прав (лев)

Цена на комплектацию доской рассчитывается по индивидуальному заказу.

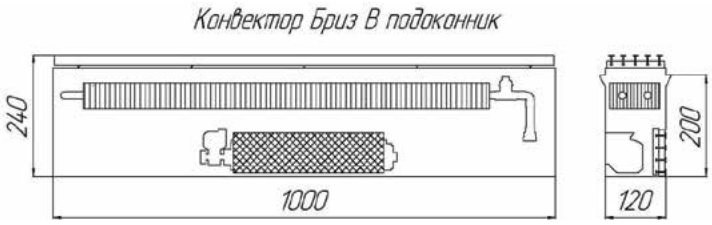

КОНВЕКТОР БРИЗ В ВЫСОТОЙ Н 85 ММ (С ВЕНТИЛЯТОРАМИ ТАНГЕНЦИАЛЬНОГО ТИПА)

- Температура теплоносителя до 120 °С;
- Рабочее давление до 15 атм;
- Медно-алюминиевый теплообменник с воздухоотводчиком;
- Присоединительная внутренняя резьба G1/2".

Ширина х высота	240х85			360х85			Уровень шума, дБ	Мощность вентиля-торов, Вт	Кол-во венти-ляторов (шт.)
Число теплообменников	1			2					
Длина*, мм	Теплоотдача, Вт Θ=70 °С		Цена с НДС, руб.	Теплоотдача, Вт Θ=70 °С		Цена с НДС, руб.			
	Min	Max		Min	Max				
800	269	935	**21 250**	440	1309	**23 274**	36	11	1
900	319	1169	**22 526**	522	1636	**25 138**	36	11	1
1000	369	1403	**27 256**	603	1964	**30 456**	36	11	1
1100	419	1636	**28 533**	685	2291	**32 321**	36	11	1
1200	469	1870	**29 809**	766	2618	**34 185**	37	22	2
1300	519	2104	**31 086**	848	2945	**36 050**	37	22	2
1400	569	2338	**35 816**	929	3273	**41 368**	37	22	2
1500	619	2571	**37 093**	1011	3600	**43 233**	37	22	2
1600	669	2805	**38 369**	1092	3927	**45 097**	37	33	3
1700	719	3039	**39 646**	1174	4254	**46 962**	37	33	3
1800	768	3273	**44 376**	1255	4582	**52 280**	37	33	3
1900	818	3506	**45 652**	1337	4909	**54 144**	37	33	3
2000	868	3740	**46 929**	1418	5236	**56 009**	38	44	4
2100	918	3974	**48 206**	1500	5563	**57 874**	38	44	4
2200	968	4208	**52 935**	1581	5891	**63 191**	38	44	4
2300	1018	4441	**54 212**	1663	6218	**65 056**	38	44	4
2400	1068	4675	**55 489**	1744	6545	**66 921**	38	55	5
2500	1118	4909	**56 766**	1826	6872	**68 786**	38	55	5
2600	1168	5143	**61 495**	1907	7200	**74 103**	38	55	5
2700	1218	5376	**62 772**	1989	7527	**75 968**	38	55	5
2800	1267	5610	**64 029**	2070	7854	**77 833**	39	66	6
2900	1317	5844	**65 325**	2152	8181	**79 697**	39	66	6
3000	1367	6078	**70 055**	2233	8509	**85 015**	39	66	6
3200	1467	6545	**75 055**	2396	9163	**88 126**	39	77	7
3500	1617	7246	**83 485**	2641	10145	**97 474**	39	77	7
3800	1742	7948	**91 914**	2844	11127	**106 821**	39	88	8

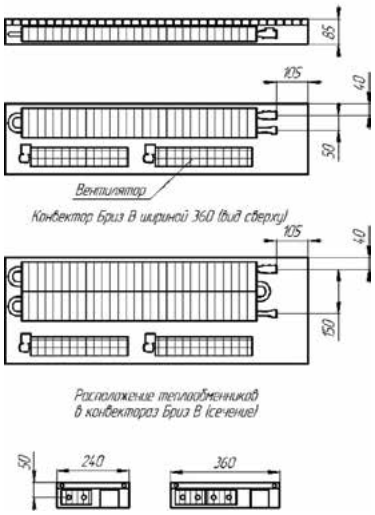

*В стоимость прибора входит декоративная решетка «Алюминий с бесцветным анодированием» с просветом между планками 12мм.

Базовый вентилятор: напряжение питания - 220В, 50Гц; мощность – **11Вт;**
(по заказу комплектуются вентиляторами с напряжением питания – 24В DC, мощность – **3Вт)**.
Бриз В с вентиляторами 24В DC: Стоимость = Цена из табл. + 2 138 руб. х кол-во вентиляторов.

Радиусные конвекторы Бриз В-R (радиус по средней линии прибора от 2000мм):
Стоимость = Цена из табл. Бриз В х 2
Конвектор Бриз В Нерж* с корпусом из нерж. стали и организованным выходом конденсата:
Стоимость = Цена из табл. Бриз В + 25%
(* - В конвекторе Бриз В Нерж по умолчанию устанавливается вентилятор с напряжением питания 24 В DC постоянного тока).
Габаритная высота Бриз В (Н 85) в корпусе из нержавеющей стали увеличивается на 5мм.

Дополнительные комплектующие:
1. Медно-алюминиевый теплообменник (1 метр): **одинарный – 4 744 руб., двойной – 8 410 руб.**
2. Крышка скрытия подключения П-образная из листовой стали 0,8мм с полимерным покрытием «грей-графит» RAL7024:

Ширина, мм.	200	240	260	300	360	380
Цена, руб/ шт.	**182**	**217**	**237**	**262**	**315**	**331**
Цена, руб/шт. (нерж)	**228**	**274**	**298**	**328**	**393**	**414**

3. Крышка для защиты от загрязнений и мелких повреждений прибора и декоративной решетки на время монтажа и отделки помещения (листовая сталь 0,8 мм с полимерным покрытием «грей-графит» RAL 7024):

Ширина, мм.	200	240	260	300	360	380
Цена, руб/метр	**207**	**248**	**265**	**300**	**360**	**380**

4. Вентиляторный блок для конвектора Бриз В 220В - **5 175 руб.** или 24В DC - **11 300 руб.**

КОНВЕКТОР БРИЗ В TURBO ВЫСОТОЙ Н 85 ММ (С ВЕНТИЛЯТОРАМИ ТАНГЕНЦИАЛЬНОГО ТИПА)

- Температура теплоносителя до 120 °С;
- Рабочее давление до 15 атм;
- Медно-алюминиевый теплообменник с воздухоотводчиком;
- Присоединительная внутренняя резьба G1/2".

Ширина х высота	240х85			360х85			Уровень шума, дБ	Мощность вентиля-торов, Вт	Кол-во венти-ляторов (шт.)
Число теплообменников	1			2					
Длина*, мм	Теплоотдача, Вт Θ=70 °С		Цена с НДС, руб.	Теплоотдача, Вт Θ=70 °С		Цена с НДС, руб.			
	Min	Max		Min	Max				
800	156	1100	**25 099**	217	1587	**27 799**	36	11	1
900	185	1374	**26 799**	257	1984	**30 099**	36	11	1
1000	214	1649	**28 499**	297	2381	**32 399**	36	11	1
1100	242	1924	**30 199**	337	2777	**34 699**	36	11	1
1200	271	2198	**34 398**	377	3174	**39 498**	37	22	2
1300	300	2473	**36 098**	417	3571	**41 798**	37	22	2
1400	329	2748	**37 798**	457	3968	**44 098**	37	22	2
1500	358	3022	**39 498**	497	4364	**46 398**	37	22	2
1600	387	3297	**43 697**	537	4761	**51 197**	37	33	3
1700	416	3572	**45 397**	577	5158	**53 497**	37	33	3
1800	444	3847	**47 097**	618	5555	**55 797**	37	33	3
1900	473	4121	**48 797**	658	5951	**58 097**	37	33	3
2000	502	4396	**52 996**	698	6348	**62 896**	38	44	4
2100	531	4671	**54 696**	738	6745	**65 196**	38	44	4
2200	560	4946	**56 396**	778	7142	**67 496**	38	44	4
2300	589	5220	**58 096**	818	7538	**69 796**	38	44	4
2400	618	5495	**62 295**	858	7935	**74 595**	38	55	5
2500	646	5770	**63 995**	898	8332	**76 895**	38	55	5
2600	675	6044	**65 695**	938	8729	**79 195**	38	55	5
2700	704	6319	**67 395**	978	9125	**81 495**	38	55	5
2800	733	6594	**71 594**	1019	9522	**86 294**	39	66	6
2900	762	6869	**73 294**	1059	9919	**88 594**	39	66	6
3000	791	7143	**74 994**	1099	10316	**90 894**	39	66	6

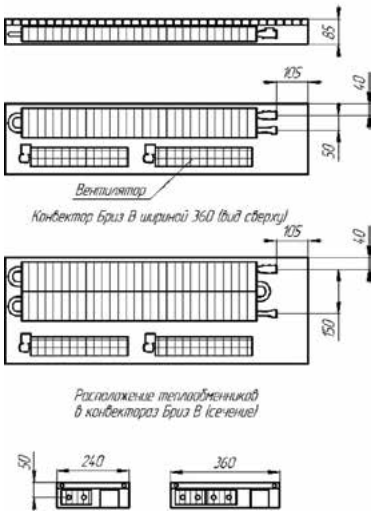

В стоимость прибора входит декоративная решетка «Алюминий с бесцветным анодированием» с просветом между планками 12мм.

Радиусные конвекторы Бриз В Turbo -R (радиус по средней линии прибора от 2000мм):

Стоимость = Цена из табл. Бриз В Turbo х 2

Конвектор Бриз В Turbo Нерж* с корпусом из нерж. стали и организованным выходом конденсата:

Стоимость = Цена из табл. Бриз В Turbo + 25%

(* - В конвекторе Бриз В Turbo Нерж по умолчанию устанавливается вентилятор с напряжением питания 24 В DC постоянного тока).

Конвектор Бриз Угол (угловое исполнение):

Стоимость = (Цена из табл. Бриз (левая сторона) + 20%) + (Цена из табл. Бриз (правая сторона) + 20%);
Комплектуется угловой вставкой – 4 301 руб.

Стоимость «бок» = Цена из табл. Бриз + 863 руб. (кроме Бриз В высотой 85 мм)

Терморегулирующая арматура	Цена с НДС, руб.
- запорно-регулирующий клапан REGUTEC, прямой DN15(1/2")	**849**
- запорно-регулирующий клапан REGUTEC, угловой DN15(1/2")	**831**
- термостатическая головка F дистанционного упр., длина капиллярной трубки 2.00м	**4 102**
- термостатическая головка F дистанционного упр., длина капиллярной трубки 5.00м	**4 714**
- терморегулирующий клапан Calypso exact, прямой DN15(1/2")	**2 454**

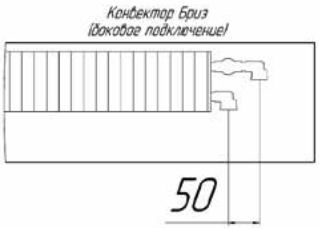

РЕГУЛИРОВКА КОНВЕКТОРОВ БРИЗ (ЕСТЕСТВЕННАЯ КОНВЕКЦИЯ)

Регулирование теплоотдачи в конвекторах Бриз (естественная конвекция) по температуре помещения осуществляется изменением расхода теплоносителя через конвектор:

- **Вариант 1.** При комплектации конвектора терморегулирующим клапаном рекомендуется оснащение его **термоголовкой F** дистанционного управления. Связь между устанавливаемой на стене помещения термоголовкой и термоклапаном осуществляется через капиллярную трубку длиной 2 или 5 м.

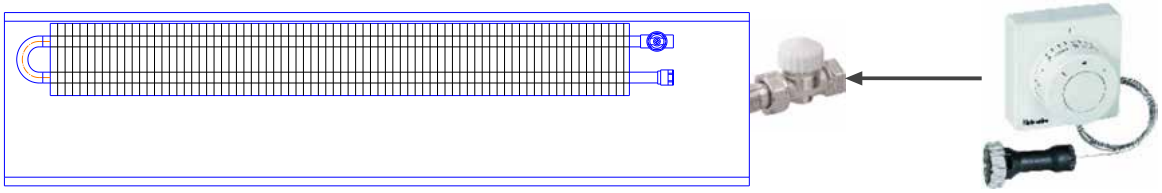

Термоголовка F с дистанционным управлением:
- 2 метра;
- 5 метров.

- **Вариант 2.** При комплектации конвектора терморегулирующим клапаном также возможно оснащение термоэлектрическим сервоприводом **EMOtec-220В**. Сервопривод управляется настенными термостатами: **RAA 21** (электромеханический) или **RDD 310MM** (электронный цифровой, напряжение питания 220В).
К одному настенному термостату можно подключать до 15 сервоприводов.

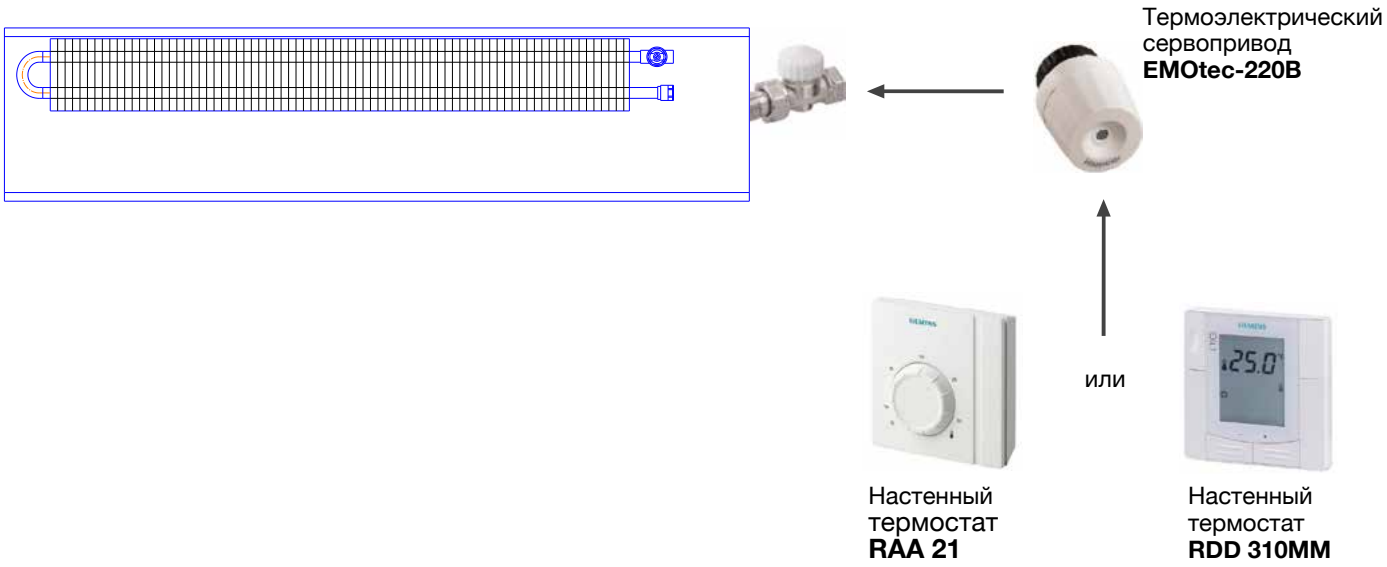

Стоимость дополнительных комплектующих	Цена с НДС, руб.
- термоголовка F с дистанционным управлением (2м)	4 102
- термоголовка F с дистанционным управлением (5м)	4 714
- термоэлектрический сервопривод EMOtec-220В (NC)	2 739
- настенный электромеханический термостат Siemens RAA 21	1 940
- настенный электронный термостат Siemens RDD 310MM	2 706
- терморегулирующий клапан Calypso exact, прямой DN15(1/2")	2 454

КОНВЕКТОРЫ БРИЗ В И БРИЗ В TURBO (ПРИНУДИТЕЛЬНАЯ КОНВЕКЦИЯ, ВЕНТИЛЯТОРЫ ~220В). РЕГУЛИРОВКА – РУЧНАЯ

Регулирование теплоотдачи в конвекторах Бриз В изменением оборотов вентиляторов:

- **Вариант 1.** Ручная установка количества оборотов вентиляторов в диапазоне «0…MAX» настенным электронным регулятором плавного регулирования оборотов **VRS.** Количество конвекторов, подключаемых на один регулятор подбирается по общей мощности нагрузки (вентиляторов).

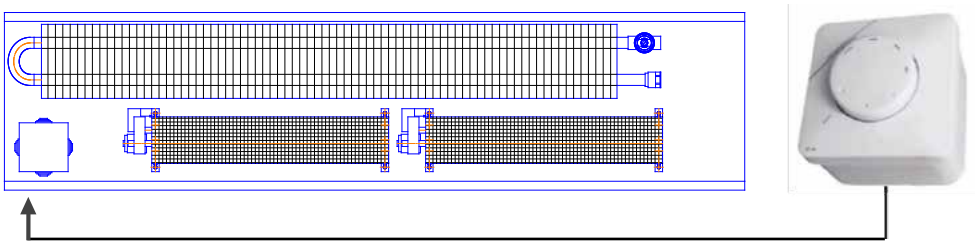

Настенный регулятор оборотов:
- **VRS 1,5A** (до 260Вт)
- **VRS 2,5A** (до 450Вт)
- **VRS 4,0A** (до 705Вт)

- **Вариант 2**. Одноступенчатое регулирование оборотов вентиляторов (вкл.-выкл.) по температуре помещения может осуществляться настенными термостатами: **RAA 21** (электромеханический) или **RDD 310MM** (электронный цифровой, напряжение питания 220В). Количество конвекторов, подключаемых на один термостат подбирается по общей мощности нагрузки (вентиляторов).

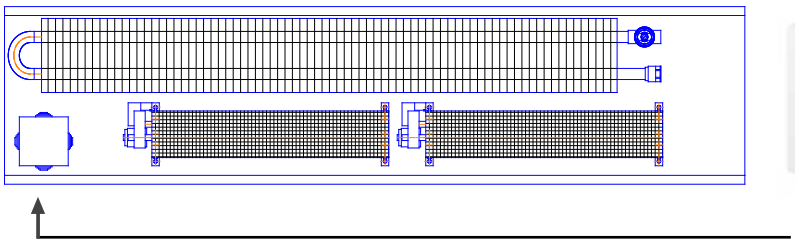

или

Настенный термостат **RAA 21** (до 350Вт)

Настенный термостат **RDD 310MM** (до 350Вт)

- **Вариант 3.** Одноступенчатое регулирование оборотов вентиляторов (вкл.-выкл.) по температуре помещения настенными термостатами: **RAA 21** (электромеханический) или **RDD 310MM** (электронный цифровой, напряжение питания 220В) с ручной установкой количества оборотов вентиляторов в диапазоне «0…MAX» настенным электронным регулятором плавного регулирования оборотов **VRS.** Количество конвекторов, подключаемых на один регулятор подбирается по общей мощности нагрузки (вентиляторов).

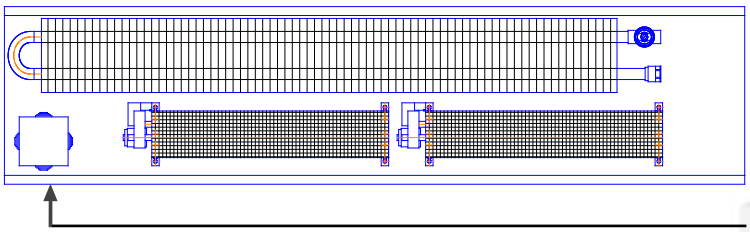

Настенный регулятор оборотов:
- **VRS 1,5A** (до 260Вт)
- **VRS 2,5A** (до 450Вт)

или

Настенный термостат **RAA 21** (до 350Вт)

Настенный термостат **RDD 310MM** (до 350Вт)

Стоимость дополнительных комплектующих	Цена с НДС, руб.
- настенный симисторный регулятор VRS 1,5А (до 260Вт)	4 331
- настенный симисторный регулятор VRS 2,5А (от 45 до 450Вт)	5 088
- настенный симисторный регулятор VRS 4,0А (от 90 до 705Вт)	12 450
- настенный электромеханический термостат Siemens RAA 21 (до 350Вт)	1 940
- настенный электронный термостат Siemens RDD 310MM (до 350Вт)	2 706

Возможна также регулировка теплоотдачи изменением расхода теплоносителя – **«Регулировка конвекторов Бриз (естественная конвекция)»** см. стр. 74.

КОНВЕКТОРЫ БРИЗ В И БРИЗ В TURBO (ПРИНУДИТЕЛЬНАЯ КОНВЕКЦИЯ, ВЕНТИЛЯТОРЫ ~220В). РЕГУЛИРОВКА – АВТОМАТИЧЕСКАЯ ТРЕХСТУПЕНЧАТАЯ

Ступенчатое изменение оборотов вентиляторов конвектора (0 – min – mid – max) в автоматическом режиме, в зависимости от температуры помещения, осуществляется с помощью модуля трехступенчатого управления вентиляторами **ТСМ-220** (встраивается в корпус конвектора) и настенного электронного терморегулятора **Siemens RDF 310.2/MM** (управляет до 20 конвекторов), напряжение питания 220В.

Кроме того, настенный электронный терморегулятор **Siemens RDF 310.2/MM** имеет дополнительный выход для управления термоэлектрическими сервоприводами (применяются для регулировки потока теплоносителя при комплектации терморегулирующим клапаном).

Регулировка потока теплоносителя также может осуществляться независимо от настенного электронного терморегулятора **Siemens RDF 310.2/MM**. В этом случае, на терморегулирующий клапан монтируется **термоголовка F** дистанционного управления.

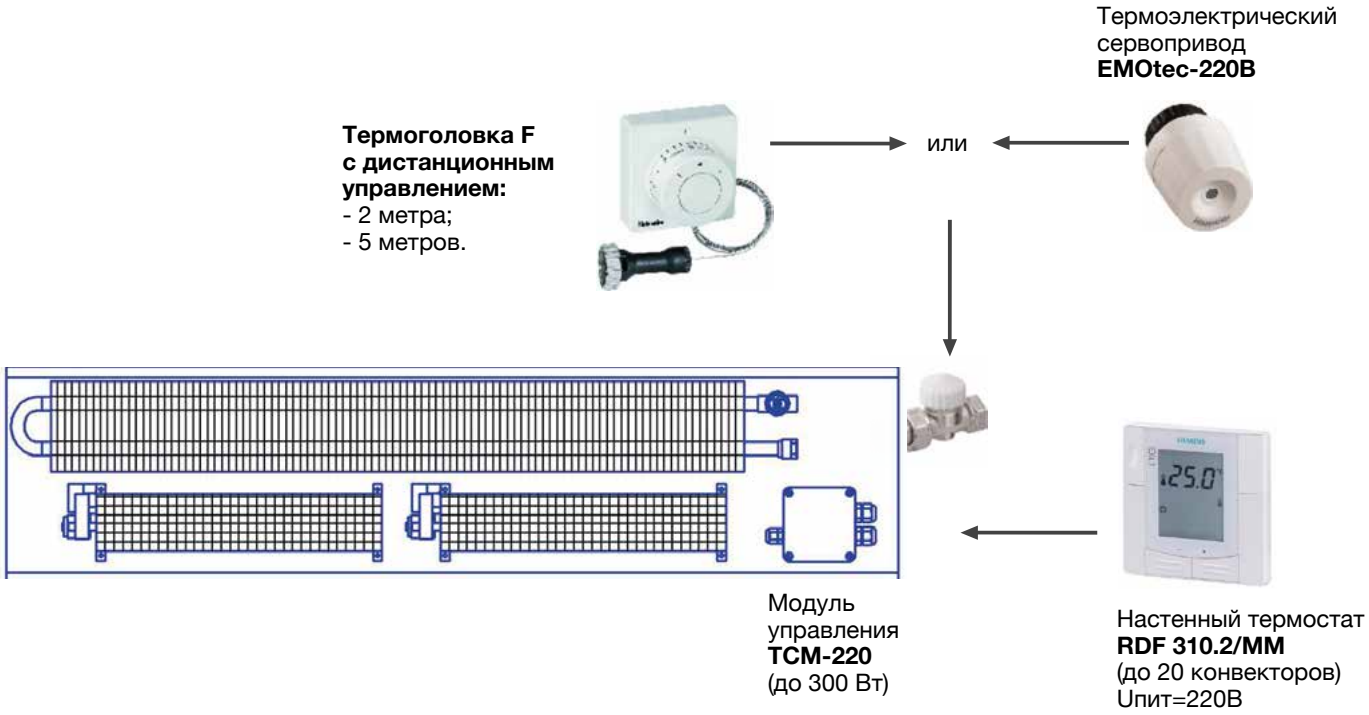

Стоимость дополнительных комплектующих	Цена с НДС, руб.
- модуль управления ТСМ-220	4 532
- настенный электронный термостат Siemens RDF 310.2/MM	3 323
- термоголовка F с дистанционным управлением (2м)	4 102
- термоголовка F с дистанционным управлением (5м)	4 714
- термоэлектрический сервопривод EMOtec-220В (NC)	2 739
- терморегулирующий клапан Calypso exact, прямой DN15(1/2")	2 454

КОНВЕКТОРЫ БРИЗ В И БРИЗ В TURBO (ПРИНУДИТЕЛЬНАЯ КОНВЕКЦИЯ, ВЕНТИЛЯТОРЫ ~220В). РЕГУЛИРОВКА – АВТОМАТИЧЕСКАЯ ПЛАВНАЯ

Плавное изменение оборотов вентиляторов конвектора (0 – max) в автоматическом режиме, в зависимости от температуры помещения, осуществляется с помощью модуля управления вентиляторами **МУВ-220** (встраивается в корпус конвектора) и настенного электронного терморегулятора **ЭТПР** (напряжение питания 220В, управляет до 12 конвекторов).

Кроме того, встраиваемый в корпус конвектора модуль **МУВ-220**, имеет дополнительный выход для управления термоэлектрическим сервоприводом (**EMOtec-220В**), применяются для регулировки потока теплоносителя при комплектации конвектора терморегулирующим клапаном.

Регулировка потока теплоносителя также может осуществляться независимо от схемы управления вентиляторами. В этом случае, на терморегулирующий клапан монтируется **термоголовка F** дистанционного управления.

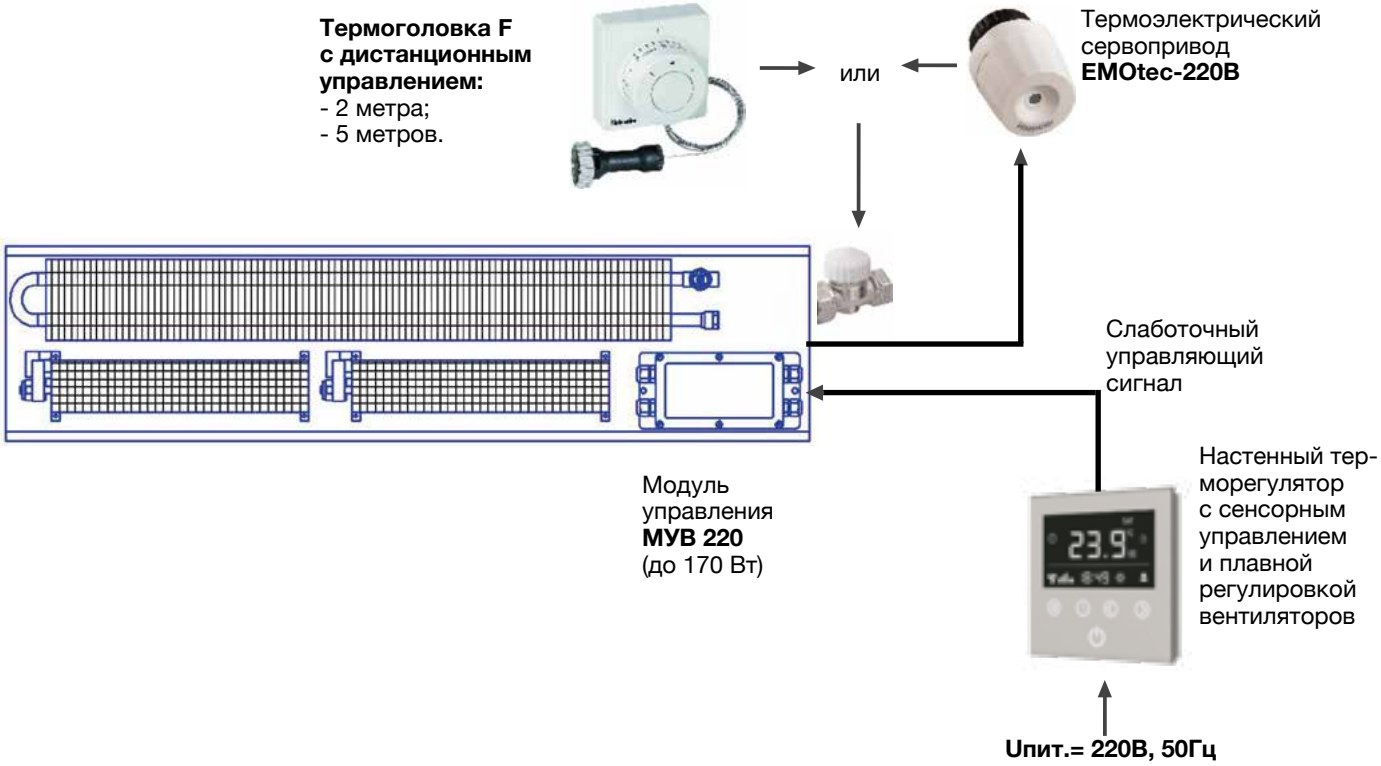

Стоимость дополнительных комплектующих	Цена с НДС, руб.
- модуль управления МУВ-220	**11 270**
- настенный электронный термостат ЭТПР-2 (белый, черный)	**9 200**
- термоголовка F с дистанционным управлением (2м)	**4 102**
- термоголовка F с дистанционным управлением (5м)	**4 714**
- термоэлектрический сервопривод EMOtec-220В (NC)	**2 739**
- терморегулирующий клапан Calypso exact, прямой DN15(1/2")	**2 454**

КОНВЕКТОРЫ БРИЗ В И БРИЗ В TURBO (ПРИНУДИТЕЛЬНАЯ КОНВЕКЦИЯ, ВЕНТИЛЯТОРЫ 24В DC ПОСТОЯННОГО ТОКА). РЕГУЛИРОВКА – АВТОМАТИЧЕСКАЯ ПЛАВНАЯ

Плавное изменение оборотов вентиляторов конвектора (0 – max) в автоматическом режиме, в зависимости от температуры помещения, осуществляется с помощью модуля управления вентиляторами **МУВ-24** (встраивается в корпус конвектора, питание 24В DC) и настенного электронного терморегулятора **ЭТПР** (напряжение питания 220В, управляет до 12 конвекторов). Питание 24В постоянного тока - от стабилизированного блока питания (устанавливается вне конвектора). Мощность блока питания выбирается по суммарной мощности нагрузки (вентиляторов). Монтаж системы – см. «**Руководство по эксплуатации ЭТПР**».

Кроме того, встраиваемый в корпус конвектора модуль **МУВ-24**, имеет дополнительный выход для управления термоэлектрическим сервоприводом.

Регулировка потока теплоносителя также может осуществляться независимо от схемы управления вентиляторами. В этом случае, на терморегулирующий клапан монтируется **термоголовка F** дистанционного управления.

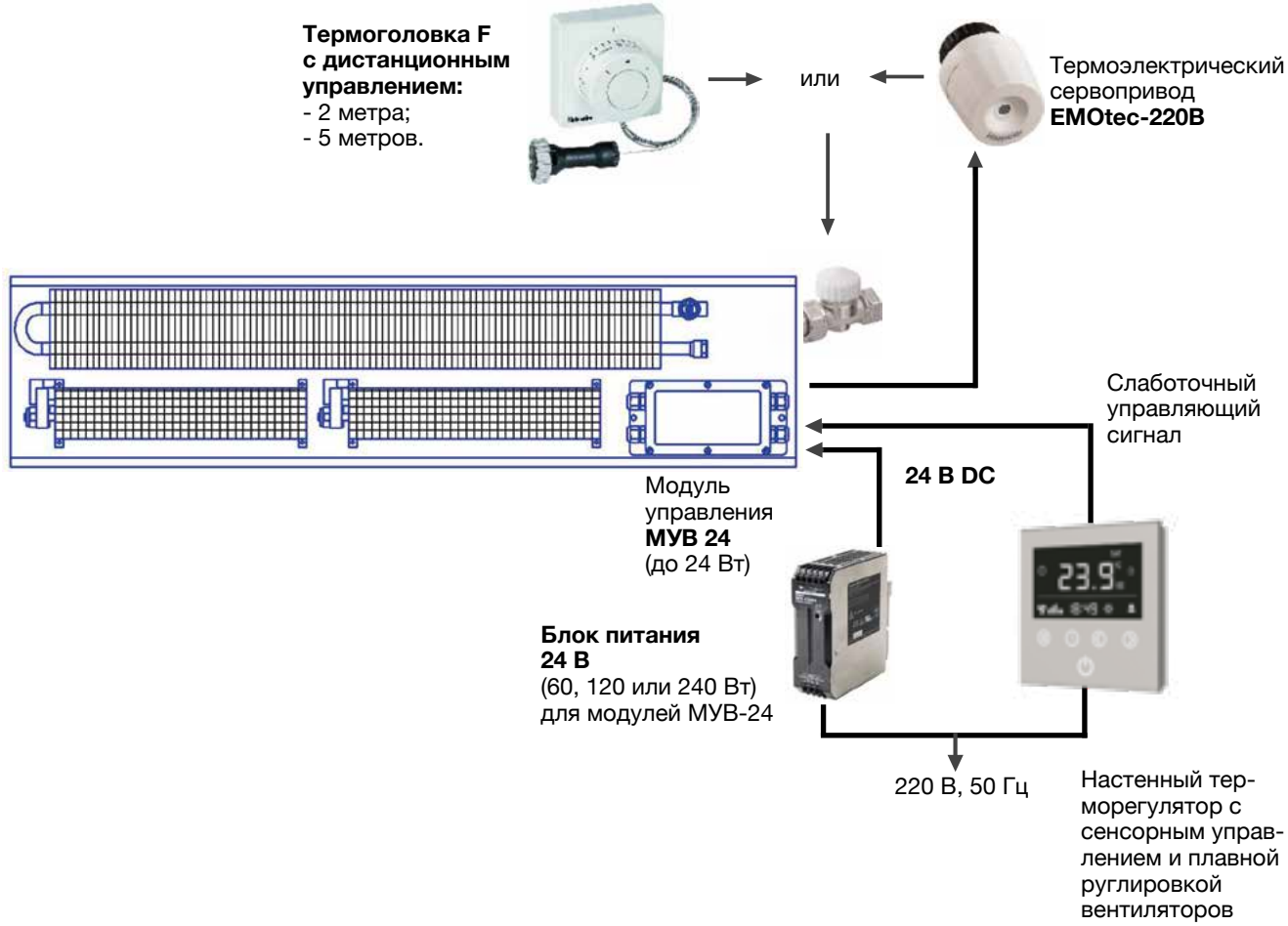

Стоимость дополнительных комплектующих	Цена с НДС, руб.
- модуль управления МУВ-24-2	12 535
- настенный электронный термостат ЭТПР-2 (белый, черный)	9 200
- блок питания 24В DC (60Вт)	5 308
- блок питания 24В DC (120Вт)	6 500
- блок питания 24В DC (240Вт)	10 400
- термоголовка F с дистанционным управлением (2м)	4 102
- термоголовка F с дистанционным управлением (5м)	4 714
- термоэлектрический сервопривод EMOtec-24В (NC)	2 645
- терморегулирующий клапан Calypso exact, прямой DN15(1/2")	2 454

ПРИМЕР УСЛОВНОГО ОБОЗНАЧЕНИЯ

Бриз 260x120x2200 1то бок Конц лев U R1800 220В ТСМ (15 Бук 20 втулки серые) RAL3002

Наименование модели:
- **Бриз –** естественная конвекция;
- **Бриз В, Бриз В Turbo –** с принудительной конвекцией;
- **Бриз Нерж –** короб прибора изготовлен из нержавеющей стали;
- **Бриз В Нерж, Бриз В Turbo Нерж –** с принудительной конвекцией, короб прибора изготовлен из нержавеющей стали.

Ширина прибора, мм:
- Выбирается из ряда – **200, 260, 300, 380** – Бриз; **240, 260, 360, 380** – Бриз В, Бриз В Turbo.

Высота прибора, мм:
- Выбирается из ряда - **80, 85, 100, 120**.

Длина прибора, мм:
- от **800** до **5000**.

Количество теплообменников, смонтированных в приборе:
-1 или **2** штуки.

Подключение:
- **Без обозначения –** стандартное подключение;
- **бок –** боковое подключение.

Исполнение подключения:
- **Конц** – концевое исполнение конвектора;
- **Прох** – проходное исполнение конвектора.

Модификация подключения (для концевого подключения):
- **прав** – с правосторонним подключением;
- **лев** – с левосторонним подключением.

Профиль окантовки:
- **U –** U-образный профиль (стандартное исполнение);
- **F –** F-образный профиль.

Конструктивное исполнение:
- **Без обозначения -** прибор прямого исполнения;
- **R1800 –** прибор радиусного исполнения, радиус изгиба по оси прибора (минимальный радиус для Бриз -1000 мм, для Бриз В, Бриз В Turbo - 2000 мм);
- **Угол –** прибор углового исполнения.

Напряжение питания вентиляторов:
- **220В** – напряжение 220В переменного тока;
- **24В** – напряжение 24В постоянного тока.

Тип встроенного регулятора оборотов вентилятора:
- **Без обозначения** – без встроенного модуля (для всех **Бриз В, Бриз В Turbo**, **Бриз В Нерж, Бриз В Turbo Нерж**);
- **ТСМ** – встроен модуль для автоматической трехступенчатой регулировки вентиляторов (только для **Бриз В, Бриз В Turbo** с вентиляторами **220В**);
- **МУВ** – встроен модуль для автоматической плавной регулировки вентиляторов (для всех **Бриз В**, **Бриз В Turbo, Бриз В Нерж, Бриз В Turbo Нерж**)

Декоративная рулонная решётка:
- без обозначения (стандартная решетка)
- ширина планок **(Nova 5; 10,15)**;
- материал планок **(Бук, Дуб, Ал** (алюминий)**, АлЛТ** (алюминий «латунь»), **АлТБ** (алюминий «темная бронза»), **АлШ** (алюминий «шампань»), **АлСЗ** (алюминий «светлое золото»)**, Нерж** (нержавеющая сталь);
- ширина просвета между планками (10, 12, 20);
- цвет втулок решетки (бежевый, серый, черный).

Цвет планок решетки:

ДЕКОРАТИВНАЯ РУЛОННАЯ РЕШЕТКА БРИЗ

Декоративная рулонная решетка Бриз			Ширина прибора, мм					
			200	240	260	300	360	380
			Размеры решетки (ширина х длина, мм)					
Материал и покрытие	Ширина планки	Просвет между планками, мм.	191x1000	231x1000	251x1000	291x1000	351x1000	371x1000
			Цена с НДС, руб.	Цена с НДС, руб.	Цена с НДС, руб.	Цена с НДС, руб.	Цена с НДС, руб.	Цена с НДС, руб.
Алюминий с бесцветным анодированием (Цвет втулок черный)	10	12	**3 097**	**3 347**	**3 494**	**3 803**	**4 266**	**4 451**
Решетка Nova. Алюминий с бесцветным анодированием (Цвет втулок черный)	5	12	**3 097**	**3 347**	**3 494**	**3 803**	**4 266**	**4 451**
Решетка Nova. Латунь (Цвет втулок черный)	5	12	**3 835**	**4 198**	**4 428**	**4 816**	**5 359**	**5 638**
Решетка Nova. Темная бронза (Цвет втулок черный)	5	12	**3 835**	**4 198**	**4 428**	**4 816**	**5 359**	**5 638**
Решетка Nova. Шампань (Цвет втулок черный)	5	12	**3 835**	**4 198**	**4 428**	**4 816**	**5 359**	**5 638**
Решетка Nova. Светлое золото (Цвет втулок черный)	5	12	**3 835**	**4 198**	**4 428**	**4 816**	**5 359**	**5 638**
Алюминий с полимерным покрытием любого цвета (Цвет втулок выбирается*)	10	12	**4 750**	**5 141**	**5 417**	**5 850**	**6 463**	**6 779**
Нержавеющая сталь, полированная (Цвет втулок черный)	10	10	**13 339**	**14 666**	**15 214**	**16 306**	**17 945**	**18 492**
		20	**9 413**	**10 135**	**10 531**	**11 275**	**12 370**	**12 768**
Дуб, бук без лакового покрытия (Цвет втулок бежевый)	15	10	**5 842**	**6 846**	**7 277**	**8 281**	**9 716**	**10 148**
		20	**4 303**	**5 031**	**5 343**	**6 071**	**7 111**	**7 426**
Дуб, бук с лаковым покрытием (Цвет втулок бежевый)	15	10	**7 132**	**8 281**	**8 853**	**10 145**	**11 869**	**12 587**
		20	**5 993**	**6 968**	**7 457**	**8 554**	**9 194**	**10 018**

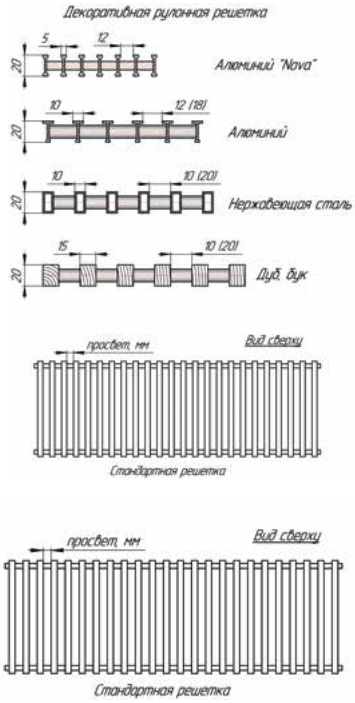

Цвет втулок:
серый – RAL 7040; бежевый – RAL 1001; чёрный – RAL 9005.

Окантовка прибора по умолчанию – «Алюминий с бесцветным анодированием». В случае, если решетка «Алюминий с полимерным покрытием» RAL, окантовка окрашена в тот же цвет.

Расчёт стоимости конвекторов Бриз при комплектации их решётками:

Конвектор Бриз в стандартной комплектации включает в себя решётку «Алюминий с бесцветным анодированием» с шириной планки 10 мм и просветом между планками 12 мм.

В случае желания укомплектовать прибор решёткой другого типа стоимость прибора следует рассчитывать по следующей формуле:

Стоимость	=	Цена прибора в стандартной комплектации	-	Цена решётки «Алюминий с бесцветным анодированием» просвет между планками 12 мм	+	Цена решётки требуемого типа

ДЛЯ ЗАМЕТОК

ПОЧЕМУ НАС ВЫБИРАЮТ?

1 20 ЛЕТ ОПЫТА

KZTO — компания с многолетней историей, безупречной репутацией и колоссальным производственным опытом. Мы работаем на российском рынке с 1997 года и успели закрепить за собой право считаться ведущим производителем отопительного оборудования и занимать лидирующие позиции на рынке. Основа нашего стабильного развития — это совершенствование технологий производства, создание новых конструкторских и дизайнерских решений, взаимовыгодное партнерство и расширяющаяся дилерская сеть.

2 ВЫГОДНАЯ ЦЕНА

Наш принцип — это гармония цены и качества, поэтому ценообразование нашей продукции максимально прозрачно и приятно радует наших клиентов. За счет постоянной модернизации и автоматизации производства мы сокращаем издержки и цены на конечный продукт. Так как наш завод находится в России мы не тратим средств на растаможивание продукции, как европейские производители теплового оборудования, поэтому цены на нашу продукцию значительно ниже, а стиль и качество ничуть не уступает европейским аналогам.

3 ЭКОЛОГИЧНОСТЬ И БЕЗОПАСНОСТЬ

Компания KZTO уделяет особое внимание вопросам экологичности своей продукции. Все этапы производства — замкнутого цикла. Наша продукция отвечает всем требованиям экологической безопасности, энергосбережения, комфорта и практичности. Трубчатые радиаторы KZTO рекомендованы ФГУП «НИИ Сантехники» для применения в помещениях с повышенными санитарно-гигиеническими требованиями (в лечебно-оздоровительных, школьных и детских учреждениях). Гладкая поверхность труб, продуманный дизайн, легкая доступность всех элементов конструкции для очистки от пыли обуславливают высокую гигиеничность приборов KZTO.

4 ГАРАНТИЯ 5 ЛЕТ

Отопительные приборы KZTO обеспечивают высокую теплопередачу и антикоррозийную защиту, максимальную стойкость покрытия и яркость цвета, а также длительный срок эксплуатации, свойственный используемым в процессе производства материалам. Подтверждая высокие эксплуатационные характеристики и жесткий контроль качества, на весь ассортимент продукции KZTO действует гарантия 5 лет.

ОТОПИТЕЛЬНЫЕ ПРИБОРЫ KZTO ЗА 20 ЛЕТ ПРИОБРЕЛИ БОЛЬШУЮ ПОПУЛЯРНОСТЬ. ГЕОГРАФИЯ ПОСТАВОК ВКЛЮЧАЕТ В СЕБЯ ВСЕ РЕГИОНЫ РОССИИ, А ТАКЖЕ СТРАНЫ БЛИЖНЕГО ЗАРУБЕЖЬЯ.

20 ЛЕТ УСПЕХА

«Сегодня KZTO занимает лидирующую позицию среди производителей теплового оборудования благодаря стабильному развитию компании и высокому уровню доверия клиентов и партнеров.

Мы ценим взаимовыгодное и долгосрочное сотрудничество, поэтому нашими партнерами являются крупнейшие строительные компании, дизайн-студии, монтажные организации и крупные телевизионные проекты.

Главным приоритетом всегда были и остаются наши клиенты, которым мы помогаем воплотить в жизнь самые смелые идеи».

САМОХВАЛОВ А.В.
Генеральный директор ООО «КЗТО «РАДИАТОР»